ВЕСТИ-ОФИЦИАЛЬНО

№ 1 (4383)
11 января 2022 года
ВТОРНИК

16+ Приложение к газете «Хабаровские вести»

СЕГОДНЯ В ВЫПУСКЕ:

АДМИНИСТРАЦИЯ ГОРОДА: постановления, распоряжения 1–52

ХАБАРОВСКАЯ ГОРОДСКАЯ ДУМА: решения 52–53

УПРАВЛЕНИЕ ТОРГОВЛИ, ПИТАНИЯ И БЫТОВОГО ОБСЛУЖИВАНИЯ: протоколы 53–54

МУНИЦИПАЛЬНАЯ СОБСТВЕННОСТЬ 54–55

ИНФОРМАЦИЯ ДЛЯ НАШИХ ЧИТАТЕЛЕЙ 55

АДМИНИСТРАЦИЯ ГОРОДА ХАБАРОВСКА
ПОСТАНОВЛЕНИЕ
27.12.2021 № 4999
г. Хабаровск

О внесении изменений в схему размещения рекламных конструкций на территории городского округа «Город Хабаровск», утвержденную постановлением администрации города Хабаровска от 15.04.2014 № 1454

В соответствии с Федеральными законами от 06.10.2003 № 131-ФЗ «Об общих принципах организации местного самоуправления в Российской Федерации», от 13.03.2006 № 38-ФЗ «О рекламе», решением Хабаровской городской думы от 20.06.2006 № 280 «Об утверждении Положения о порядке размещения рекламных конструкций на территории городского округа «Город Хабаровск», постановлением администрации города Хабаровска от 24.12.2020 № 4300 «Об утверждении порядка включения места планируемой установки рекламной конструкции в схему размещения рекламных конструкций на территории городского округа «Город Хабаровск», на основании Устава городского округа «Город Хабаровск» администрация города

ПОСТАНОВЛЯЕТ:

1. Внести изменения в схему размещения рекламных конструкций на территории городского округа «Город Хабаровск», утвержденную постановлением администрации города Хабаровска от 15.04.2014 № 1454, изложив ее в редакции согласно приложению к настоящему постановлению.

2. Департаменту муниципальной собственности администрации города Хабаровска (Соловьев Е.И.) разместить настоящее постановление в информационно-телекоммуникационной сети Интернет на официальном сайте города Хабаровска (khv27.ru).

3. Управлению по связям с общественностью и СМИ администрации города Хабаровска (Фастовец И.В.):

3.1. Опубликовать (разместить) настоящее постановление (за исключением приложения) в газете «Хабаровские вести».

3.2. Опубликовать (разместить) полный текст настоящего постановления в официальном сетевом издании «Интернет-портал «Хабаровские вести» (KHAB-VESTI.RU).

4. Контроль за исполнением настоящего постановления возложить на заместителя мэра города, директора департамента муниципальной собственности администрации города Хабаровска Соловьева Е.И.

5. Постановление вступает в силу со дня его официального опубликования (обнародования).

Мэр города С.А. КРАВЧУК

Приложение
к постановлению администрации города Хабаровска
от 27.12.2021 № 4999

СХЕМА
размещения рекламных конструкций на территории городского округа «Город Хабаровск»

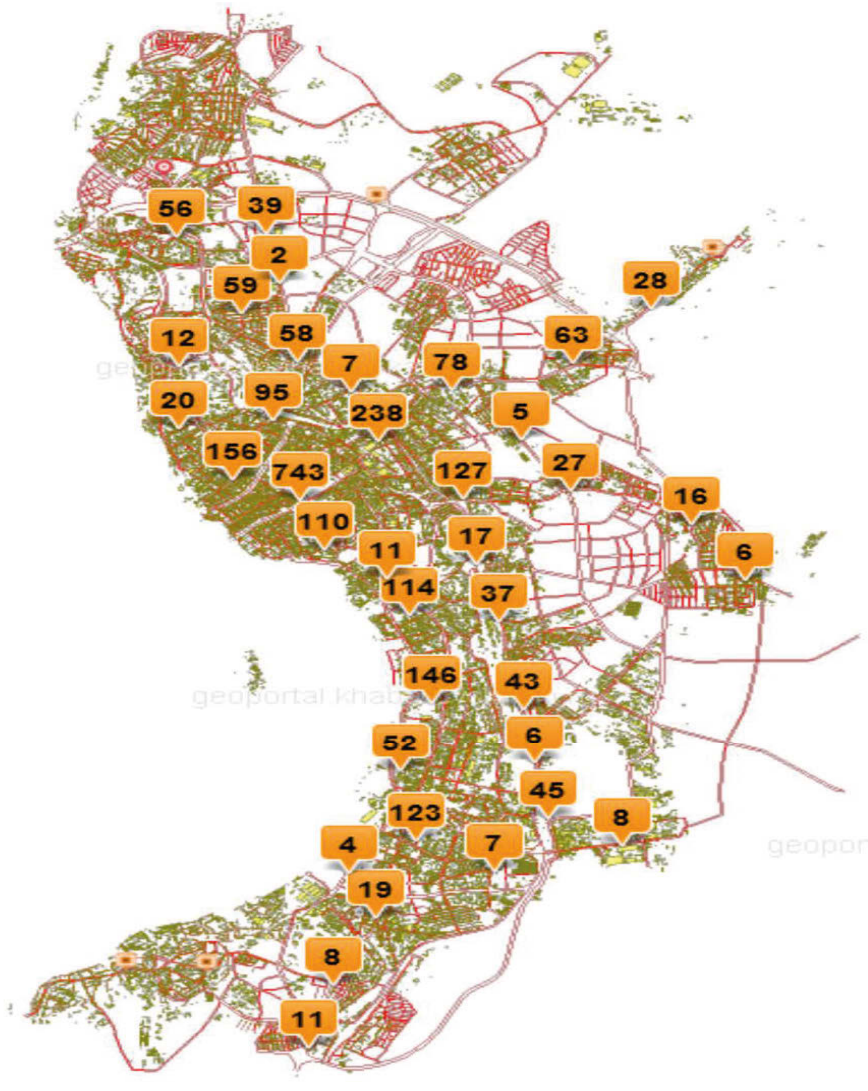

КАРТА
размещения рекламных конструкций с указанием типов и видов рекламных конструкций, площади информационных полей и технических характеристик рекламных конструкций

№ п/п	№ по схеме	Технические характеристики	Улица, № дома	Тип рекламы	Площадь
I. Отдельно стоящие рекламные конструкции, размещаемые на земельных участках					
1. Сити-форматы (1,2 х 1,8 м) в соответствии с эскизным проектом согласно приложению № 1 к настоящей Схеме					
1.1.	1		ул. Ленина, 3	сити-формат	4,32
1.2.	2		ул. Ленина, 6 (площадь Славы)	сити-формат	4,32
1.3.	3		ул. Ленина, 11, ул. Комсомольская, 37	сити-формат	4,32
1.4.	4		ул. Выборгская, ул. Батумская	сити-формат	4,32
1.5.	5		ул. Выборгская, ул. Ишимская	сити-формат	4,32
1.6.	6		ул. Льва Толстого, 16 (рядом)	сити-формат	4,32
1.7.	7		ул. Ленина, 13	сити-формат	4,32
1.8.	8		ул. Льва Толстого, 15	сити-формат	4,32
1.9.	9		ул. К. Маркса, ост. «Троллейбусное депо» (в аэропорт)	сити-формат	4,32
1.10.	10		ул. К. Маркса, 180 (напртив)	сити-формат	4,32
1.11.	11		ул. К. Маркса, ул. Окружная	сити-формат	4,32
1.12.	12		ул. К. Маркса, 94а	сити-формат	4,32
1.13.	13		ул. Ленина, между домами № 19 и 19/1 (киоск «Сбербанк»)	сити-формат	4,32
1.14.	14		ул. К. Маркса, ул. Мирная, 2	сити-формат	4,32
1.15.	15		ул. Ленина, 21, ул. Фрунзе	сити-формат	4,32
1.16.	16		ул. Суворова, 28/1	сити-формат	4,32
1.17.	17		ул. Ленина, 25, ул. Запарина	сити-формат	4,32
1.18.	18		ул. К. Маркса, ост. «Троллейбусное депо» (в аэропорт)	сити-формат	4,32
1.19.	19		Матвеевское шоссе, 1а (напротив)	сити-формат	4,32
1.20.	20		ул. Ленина, 27, ул. Дзержинского	сити-формат	4,32
1.21.	21		ул. К. Маркса, ост. «Троллейбусное депо» (в центр)	сити-формат	4,32
1.22.	22		ул. К. Маркса, 182 (напротив)	сити-формат	4,32
1.23.	23		ул. Суворова, 25	сити-формат	4,32
1.24.	24		ул. Ленина, 33, ул. Волочаевская	сити-формат	4,32
1.25.	25		ул. Ленина, 30, ул. Волочаевская	сити-формат	4,32
1.26.	26		ул. Ленина, 35	сити-формат	4,32
1.27.	27		ул. Краснодарская, 9	сити-формат	4,32
1.28.	28		ул. Суворова, 25, ул. Кутузова	сити-формат	4,32
1.29.	29		ул. Ленина, 37, ул. Шеронова	сити-формат	4,32
1.30.	30		Матвеевское шоссе, 26Б	сити-формат	4,32
1.31.	31		ул. Ленина, 39	сити-формат	4,32
1.32.	32		ул. Ленина, 36	сити-формат	4,32
1.33.	33		ул. Ленина, 41	сити-формат	4,32
1.34.	34		ул. Ленина, 43, ул. Пушкина	сити-формат	4,32
1.35.	35		ул. Ленина, 38	сити-формат	4,32
1.36.	36		ул. Ленина, ул. Слободская (площадь им. Блюхера)	сити-формат	4,32
1.37.	37		Матвеевское шоссе, 26Б	сити-формат	4,32
1.38.	38		ул. Ленина, 40	сити-формат	4,32
1.39.	39		Матвеевское шоссе, 27	сити-формат	4,32
1.40.	40		ул. Фурманова, 6	сити-формат	4,32
1.41.	41		ул. Ленина, 40	сити-формат	4,32
1.42.	42		ул. Ленина, 42	сити-формат	4,32
1.43.	43		ул. Пилотов, 5	сити-формат	4,32
1.44.	44		ул. Ленина, 44	сити-формат	4,32
1.45.	45		ул. Ленина, 44	сити-формат	4,32
1.46.	46		ул. Ленина, 53	сити-формат	4,32
1.47.	47		ул. Ленина, 53, ул. Вострецова	сити-формат	4,32
1.48.	48		ул. Ленина, 46	сити-формат	4,32
1.49.	49		ул. Ленина, 57	сити-формат	4,32
1.50.	50		ул. Ленина, 48	сити-формат	4,32
1.51.	51		ул. Л. Толстого, 19 (со стороны Амурского бульвара)	сити-формат	4,32
1.52.	52		ул. Ленина, 61, ул. Постышева	сити-формат	4,32
1.53.	53		ул. Ленина, 50а	сити-формат	4,32
1.54.	54		ул. Ленина, 69, ул. Дикопольцева, 2	сити-формат	4,32
1.55.	55		ул. Ленина, 56, ул. Дикопольцева	сити-формат	4,32

1.56.	56		ул. Ленина, между домами № 46 и 48	сити-формат	4,32
1.57.	57		ул. Л. Толстого, 19 (со стороны Амурского бульвара)	сити-формат	4,32
1.58.	58		ул. Ленина, 74, ул. Ленинградская	сити-формат	4,32
1.59.	59		ул. Ленинградская, 28 (заводоуправление «Энергомаша»)	сити-формат	4,32
1.60.	60		ул. Ленина, 60	сити-формат	4,32
1.61.	61		ул. Ленинградская, 58	сити-формат	2,16
1.62.	62		ул. Рабочий Городок, ул. Ленинградская, 28и	сити-формат	4,32
1.63.	63		ул. Рабочий Городок, ул. Ленинградская, 28и	сити-формат	4,32
1.64.	64		ул. Ленинградская, 58	сити-формат	2,16
1.65.	65		ул. Тургенева, 72, ул. Муравьева-Амурского, 1	сити-формат	4,32
1.66.	66		б-р Уссурийский, 12, ул. Комсомольская	сити-формат	4,32
1.67.	67		б-р Уссурийский, 24, ул. Калинина	сити-формат	4,32
1.68.	68		б-р Уссурийский, ул. Фрунзе, 39а	сити-формат	4,32
1.69.	69		б-р Уссурийский, 60	сити-формат	4,32
1.70.	70		б-р Уссурийский (четная сторона), ул. Пушкина (четная сторона), район первого пруда	сити-формат	4,32
1.71.	71		б-р Уссурийский (напротив ул. Постышева, 27)	сити-формат	4,32
1.72.	72		б-р Уссурийский, ул. Дикопольцева, 11	сити-формат	4,32
1.73.	73		ул. Ленинградская, 59, пер. Ленинградский	сити-формат	4,32
1.74.	74		ул. Ленинградская, 25, ул. Синельникова	сити-формат	4,32
1.75.	75		ул. Ленинградская, 49	сити-формат	4,32
1.76.	76		ул. Ленинградская, 49	сити-формат	4,32
1.77.	77		ул. Ленинградская, 45, ул. Ким Ю Чена	сити-формат	4,32
1.78.	78		ул. Ким Ю Чена, 19, ул. Пушкина	сити-формат	4,32
1.79.	79		ул. Ким Ю Чена, ул. Льва Толстого, 2	сити-формат	4,32
1.80.	80		ул. Ким Ю Чена, ул. Льва Толстого, 8	сити-формат	4,32
1.81.	81		ул. Ким Ю Чена, район ул. Льва Толстого, 8а	сити-формат	4,32
1.82.	82		ул. Ким Ю Чена, район ул. Льва Толстого, 9а	сити-формат	4,32
1.83.	83		ул. Ким Ю Чена (ул. Льва Толстого, 2, ТЦ «Арлекин»), ул. Гайдара	сити-формат	4,32
1.84.	84		ул. Ким Ю Чена (напротив ул. Гайдара, 10)	сити-формат	4,32
1.85.	85		ул. Ким Ю Чена, 37, ул. Гайдара	сити-формат	4,32
1.86.	86		ул. Ким Ю Чена, 24, ул. Петра Комарова	сити-формат	4,32
1.87.	87		ул. Ким Ю Чена, 45	сити-формат	4,32
1.88.	88		ул. Ким Ю Чена, 63, ул. Дикопольцева	сити-формат	4,32
1.89.	89		ул. Ким Ю Чена, 81, ул. Владивостокская	сити-формат	4,32
1.90.	90		ул. Ким Ю Чена, 44Б	сити-формат	4,32
1.91.	91		ул. Московская, 3, ул. Ким Ю Чена	сити-формат	4,32
1.92.	92		ул. Льва Толстого, 3	сити-формат	4,32
1.93.	93		ул. Льва Толстого, 5, ул. Ким Ю Чена	сити-формат	4,32
1.94.	94		ул. Льва Толстого, 8	сити-формат	4,32
1.95.	95		ул. Льва Толстого, 15, ул. Льва Толстого, 14 (напротив)	сити-формат	4,32
1.96.	96		ул. Льва Толстого, 15, «Сбербанк», ул. Льва Толстого, 19 (напротив)	сити-формат	4,32
1.97.	97		ул. Льва Толстого, 38	сити-формат	4,32
1.98.	98		ул. К. Маркса, 182 (напротив)	сити-формат	4,32
1.99.	99		ул. К. Маркса, 182 (напротив)	сити-формат	4,32
1.100.	100		ул. К. Маркса, 182 (напротив)	сити-формат	4,32
1.101.	101		ул. Шевченко, 16, ОДОРА, Соборная площадь, 1	сити-формат	4,32
1.102.	102		ул. Муравьева-Амурского, 23	сити-формат	4,32
1.103.	103		ул. Волочаевская, между домами ул. Волочаевская, 123, ул. Дзержинского, 6	сити-формат	4,32
1.104.	104		ул. Муравьева-Амурского, 4, ул. Тургенева	сити-формат	4,32
1.105.	105		ул. Муравьева-Амурского, 1	сити-формат	4,32
1.106.	106		ул. Муравьева-Амурского, 3а	сити-формат	4,32
1.107.	107		ул. Пушкина (Центральный рынок), район ул. Льва Толстого, 19/2	сити-формат	4,32
1.108.	108		ул. Муравьева-Амурского, 7	сити-формат	4,32
1.109.	109		ул. Муравьева-Амурского, 3, ул. Комсомольская	сити-формат	4,32
1.110.	110		ул. Муравьева-Амурского, 8, ул. Тургенева	сити-формат	4,32
1.111.	111		ул. Муравьева-Амурского, 34	сити-формат	4,32
1.112.	112		ул. Муравьева-Амурского (кинотеатр «Совкино»)	сити-формат	4,32
1.113.	113		ул. К. Маркса, 182 (напротив)	сити-формат	4,32
1.114.	114		ул. Ленинградская, 58	сити-формат	2,16
1.115.	115		ул. Муравьева-Амурского, 12, ул. Комсомольская	сити-формат	4,32
1.116.	116		ул. Муравьева-Амурского, 5, ул. Комсомольская	сити-формат	4,32
1.117.	117		ул. Муравьева-Амурского, 9	сити-формат	4,32
1.118.	118		ул. Муравьева-Амурского, 9, ул. Истомина	сити-формат	4,32
1.119.	119		ул. Ленинградская, 58	сити-формат	2,16
1.120.	120		ул. Муравьева-Амурского, ул. Комсомольская, 84	сити-формат	4,32
1.121.	121		ул. Муравьева-Амурского, 18 (на углу здания) в сторону ул. Комсомольской	сити-формат	4,32
1.122.	122		ул. Муравьева-Амурского, 18	сити-формат	4,32
1.123.	123		ул. Муравьева-Амурского, 18, ул. Истомина	сити-формат	4,32
1.124.	124		ул. Муравьева-Амурского, 11, ул. Истомина	сити-формат	4,32
1.125.	125		ул. К. Маркса, 182 (напротив)	сити-формат	4,32
1.126.	126		ул. Муравьева-Амурского, 3	сити-формат	4,32
1.127.	127		ул. Муравьева-Амурского, 13	сити-формат	4,32
1.128.	128		ул. Муравьева-Амурского, 13, ул. Калинина	сити-формат	4,32
1.129.	129		ул. Муравьева-Амурского, 15, ул. Калинина	сити-формат	4,32
1.130.	130		ул. Муравьева-Амурского, 15	сити-формат	4,32
1.131.	131		ул. Муравьева-Амурского, 17	сити-формат	4,32
1.132.	132		ул. Муравьева-Амурского, 17	сити-формат	4,32
1.133.	133		ул. Муравьева-Амурского, 17, ул. Фрунзе	сити-формат	4,32
1.134.	134		ул. Муравьева-Амурского, 22, ул. Калинина	сити-формат	4,32
1.135.	135		ул. Муравьева-Амурского, 24а	сити-формат	4,32
1.136.	136		ул. Ленина, 70	сити-формат	4,32
1.137.	137		ул. Ворошилова, 6а, ул. Панфиловцев, 14	сити-формат	4,32
1.138.	138		ул. Муравьева-Амурского, 26	сити-формат	4,32
1.139.	139		ул. Муравьева-Амурского, 26, ул. Фрунзе	сити-формат	4,32
1.140.	140		ул. Шевчука, 35	сити-формат	4,32
1.141.	141		ул. Муравьева-Амурского, 19, ул. Запарина	сити-формат	4,32
1.142.	142		удалена в соответствии с изменениями в Схеме размещения рекламных конструкций		
1.143.	143		ул. Муравьева-Амурского, 28, ул. Фрунзе	сити-формат	4,32
1.144.	144		ул. Муравьева-Амурского, 28	сити-формат	4,32
1.145.	145		ул. Муравьева-Амурского, 30	сити-формат	4,32
1.146.	146		ул. Муравьева-Амурского, 30	сити-формат	4,32
1.147.	147		ул. Муравьева-Амурского, 30, ул. Запарина	сити-формат	4,32
1.148.	148		ул. Муравьева-Амурского, 21, ул. Запарина	сити-формат	4,32
1.149.	149		ул. Муравьева-Амурского, 21	сити-формат	4,32
1.150.	150		ул. Муравьева-Амурского, 23, ул. Дзержинского	сити-формат	4,32
1.151.	151		ул. Дзержинского, ул. Муравьева-Амурского, 23	сити-формат	4,32
1.152.	152		ул. Муравьева-Амурского, 32, ул. Запарина	сити-формат	4,32
1.153.	153		ул. Муравьева-Амурского, 34	сити-формат	4,32
1.154.	154		удалена в соответствии с изменениями в Схеме размещения рекламных конструкций		
1.155.	155		ул. Муравьева-Амурского, 28 (вход в Главпочтамт)	сити-формат	2,16
1.156.	156		ул. Муравьева-Амурского, 36	сити-формат	4,32
1.157.	157		ул. Муравьева-Амурского, 38, ул. Дзержинского	сити-формат	4,32
1.158.	158		ул. Муравьева-Амурского, 25, ул. Дзержинского	сити-формат	4,32
1.159.	159		ул. Муравьева-Амурского, 25	сити-формат	4,32
1.160.	160		ул. Муравьева-Амурского, 44	сити-формат	4,32
1.161.	161		ул. Муравьева-Амурского, 8	сити-формат	4,32
1.162.	162		удалена в соответствии с изменениями в Схеме размещения рекламных конструкций		
1.163.	163		ул. Муравьева-Амурского, 27, ул. Волочаевская	сити-формат	4,32
1.164.	164		ул. Волочаевская, ул. Муравьева-Амурского, 27	сити-формат	4,32
1.165.	165		ул. Муравьева-Амурского, 40, ул. Дзержинского	сити-формат	4,32
1.166.	166		ул. Муравьева-Амурского, 40	сити-формат	4,32
1.167.	167		ул. Муравьева-Амурского, между домами № 40 и 42	сити-формат	4,32
1.168.	168		ул. Муравьева-Амурского, 42	сити-формат	4,32
1.169.	169		ул. Муравьева-Амурского, 42, ул. Волочаевская	сити-формат	4,32
1.170.	170		ул. Волочаевская, ул. Муравьева-Амурского, 29	сити-формат	4,32
1.171.	171		ул. Муравьева-Амурского, 29, ул. Волочаевская	сити-формат	4,32
1.172.	172		ул. Муравьева-Амурского, 29	сити-формат	4,32
1.173.	173		ул. Муравьева-Амурского, 31	сити-формат	4,32
1.174.	174		ул. Муравьева-Амурского, 31, ул. Шеронова	сити-формат	4,32
1.175.	175		ул. Муравьева-Амурского, 44, ул. Волочаевская	сити-формат	4,32
1.176.	176		ул. Муравьева-Амурского, 44	сити-формат	4,32
1.177.	177		ул. Муравьева-Амурского, 44	сити-формат	4,32
1.178.	178		ул. Муравьева-Амурского, 48, ул. Шеронова	сити-формат	4,32

1.179.	179		ул. Муравьева-Амурского, 33, ул. Шеронова	сити-формат	4,32
1.180.	180		ул. Муравьева-Амурского, 33	сити-формат	4,32
1.181.	181		ул. Муравьева-Амурского, 33	сити-формат	4,32
1.182.	182		ул. Муравьева-Амурского, 33, ул. Гоголя	сити-формат	4,32
1.183.	183		удалена в соответствии с изменениями в Схеме размещения рекламных конструкций		
1.184.	184		ул. Муравьева-Амурского, 50, ул. Шеронова	сити-формат	4,32
1.185.	185		ул. Муравьева-Амурского, 50	сити-формат	4,32
1.186.	186		ул. Муравьева-Амурского, 54, ул. Гоголя	сити-формат	4,32
1.187.	187		ул. Муравьева-Амурского, 35	сити-формат	4,32
1.188.	188		ул. Муравьева-Амурского, 35	сити-формат	4,32
1.189.	189		ул. Муравьева-Амурского, 35	сити-формат	4,32
1.190.	190		ул. Муравьева-Амурского, 35, ул. Пушкина	сити-формат	4,32
1.191.	191		удалена в соответствии с изменениями в Схеме размещения рекламных конструкций		
1.192.	192		ул. Тихоокеанская, 132	сити-формат	4,32
1.193.	193		ул. Тихоокеанская, 132	сити-формат	4,32
1.194.	194		ул. Тихоокеанская, между домами № 132 и 134	сити-формат	4,32
1.195.	195		ул. Тихоокеанская, между домами № 132 и 134	сити-формат	4,32
1.196.	196		ул. Калинина, 90	сити-формат	4,32
1.197.	197		ул. Тихоокеанская, 136	сити-формат	4,32
1.198.	198		ул. Тихоокеанская, между домами № 136 и 138	сити-формат	4,32
1.199.	199		ул. Тихоокеанская, 138	сити-формат	4,32
1.200.	200		ул. Тихоокеанская, 146	сити-формат	4,32
1.201.	201		ул. Серышева, 16, ул. Фрунзе	сити-формат	4,32
1.202.	202		ул. Серышева, 22, ул. Фрунзе	сити-формат	4,32
1.203.	203		ул. Серышева, 22	сити-формат	4,32
1.204.	204		ул. Серышева, 22, ул. Запарина	сити-формат	4,32
1.205.	205		ул. Волочаевская, 116	сити-формат	4,32
1.206.	206		ул. Серышева, 28, ул. Запарина	сити-формат	4,32
1.207.	207		ул. Серышева, 34	сити-формат	4,32
1.208.	208		ул. Серышева, 42, ул. Волочаевская	сити-формат	4,32
1.209.	209		ул. Серышева, 60	сити-формат	4,32
1.210.	210		ул. Ленинградская, 28	сити-формат	4,32
1.211.	211		ул. Ленинградская, 17 (напротив)	сити-формат	4,32
1.212.	212		ул. Серышева, 52, ул. Джамбула	сити-формат	4,32
1.213.	213		ул. Серышева, 56, ул. Лейтенанта Шмидта	сити-формат	4,32
1.214.	214		ул. Серышева, 31, ул. Лейтенанта Шмидта	сити-формат	4,32
1.215.	215		ул. Серышева, 60, ул. Лейтенанта Шмидта	сити-формат	4,32
1.216.	216		ул. Серышева, 60	сити-формат	4,32
1.217.	217		ул. Серышева, 60, ул. Льва Толстого	сити-формат	4,32
1.218.	218		ул. Серышева, 72, ул. Герасимова	сити-формат	4,32
1.219.	219		ул. Серышева, между домами № 74 и 80	сити-формат	4,32
1.220.	220		ул. Серышева, 47	сити-формат	4,32
1.221.	221		ул. Серышева, 80, ул. Некрасова	сити-формат	4,32
1.222.	222		ул. Серышева, 47, ул. Некрасова	сити-формат	4,32
1.223.	223		ул. Серышева, 88	сити-формат	4,32
1.224.	224		ул. Серышева, 88, ул. Станционная	сити-формат	4,32
1.225.	225		ул. Серышева, 55, ул. Станционная	сити-формат	4,32
1.226.	226		б-р Амурский, 18	сити-формат	4,32
1.227.	227		удалена в соответствии с изменениями в Схеме размещения рекламных конструкций		
1.228.	228		б-р Амурский, 37, ул. Льва Толстого	сити-формат	4,32
1.229.	229		ул. Серышева, 7	сити-формат	4,32
1.230.	230		ул. Пушкина, 66	сити-формат	4,32
1.231.	231		б-р Амурский, 51, ул. Дикопольцева	сити-формат	4,32
1.232.	232		б-р Амурский, 58, ул. Владивостокская	сити-формат	4,32
1.233.	233		б-р Амурский, 59	сити-формат	4,32
1.234.	234		б-р Амурский, 63	сити-формат	4,32
1.235.	235		удалена в соответствии с изменениями в Схеме размещения рекламных конструкций		
1.236.	236		удалена в соответствии с изменениями в Схеме размещения рекламных конструкций		
1.237.	237		ул. Серышева, 7	сити-формат	4,32
1.238.	238		удалена в соответствии с изменениями в Схеме размещения рекламных конструкций		
1.239.	239		ул. Ленинградская, б-р Амурский, 66	сити-формат	4,32
1.240.	240		ул. Шеронова 28, ул. Гамарника	сити-формат	4,32
1.241.	241		удалена в соответствии с изменениями в Схеме размещения рекламных конструкций		
1.242.	242		удалена в соответствии с изменениями в Схеме размещения рекламных конструкций		
1.243.	243		ул. Ленинградская, 21 (въезд на АЗС)	сити-формат	4,32
1.244.	244		удалена в соответствии с изменениями в Схеме размещения рекламных конструкций		
1.245.	245		ул. Волочаевская, (ост. «Госбанк»)	сити-формат	4,32
1.246.	246		ул. Пушкина, 1	сити-формат	4,32
1.247.	247		ул. Пушкина, 4	сити-формат	4,32
1.248.	248		ул. Пушкина, 15, б-р Уссурийский	сити-формат	4,32
1.249.	249		б-р Уссурийский, ул. Мухина, 13	сити-формат	4,32
1.250.	250		ул. Пушкина, 41	сити-формат	4,32
1.251.	251		ул. Пушкина, 21	сити-формат	4,32
1.252.	252		ул. Пушкина, 42	сити-формат	4,32
1.253.	253		ул. Пушкина, 52	сити-формат	4,32
1.254.	254		удалена в соответствии с изменениями в Схеме размещения рекламных конструкций		
1.255.	255		ул. Пушкина, 60	сити-формат	4,32
1.256.	256		ул. Пушкина, 62, ул. Пушкина, 60	сити-формат	4,32
1.257.	257		ул. Пушкина, 62, ул. Пушкина, 64	сити-формат	4,32
1.258.	258		ул. Пушкина, 39	сити-формат	4,32
1.259.	259		ул. Ким Ю Чена, 8, ул. Пушкина, 41	сити-формат	4,32
1.260.	260		ул. Пушкина, 66, ул. Ким Ю Чена, 19	сити-формат	4,32
1.261.	261		ул. Пушкина, 47	сити-формат	4,32
1.262.	262		ул. Льва Толстого, 15 (со стороны ул. Пушкина)	сити-формат	4,32
1.263.	263		ул. Льва Толстого, 15 (со стороны ул. Пушкина)	сити-формат	4,32
1.264.	264		ул. Пушкина, 70	сити-формат	4,32
1.265.	265		ул. Льва Толстого, 15 (со стороны ул. Пушкина)	сити-формат	4,32
1.266.	266		ул. Пушкина, 49	сити-формат	4,32
1.267.	267		ул. Пушкина, 51, б-р Амурский, 40	сити-формат	4,32
1.268.	268		ул. Гайдара, 13	сити-формат	4,32
1.269.	269		ул. Тургенева, 84	сити-формат	4,32
1.270.	270		ул. Гайдара, 13	сити-формат	4,32
1.271.	271		ул. Горького, 59	сити-формат	4,32
1.272.	272		ул. Тихоокеанская, 171а (напротив)	сити-формат	4,32
1.273.	273		ул. Тихоокеанская, 171в (напротив)	сити-формат	4,32
1.274.	274		удалена в соответствии с изменениями в Схеме размещения рекламных конструкций		
1.275.	275		ул. П.Л. Морозова, ул. Вахова (пер. Зейский, 30)	сити-формат	4,32
1.276.	276		ул. Слободская, 19	сити-формат	4,32
1.277.	277		ул. Слободская, 27, ул. Гамарника	сити-формат	4,32
1.278.	278		ул. Краснореченская, 44, ул. Суворова	сити-формат	4,32
1.279.	279		ул. П.Л. Морозова, 118	сити-формат	4,32
1.280.	280		ул. Гамарника, 58 (напротив), ул. Слободская	сити-формат	4,32
1.281.	281		ул. Гамарника, ул. Павловича, 13	сити-формат	4,32
1.282.	282		ул. Гамарника, 43, ул. Павловича	сити-формат	4,32
1.283.	283		ул. Гамарника, 45, ул. Павловича	сити-формат	4,32
1.284.	284		ул. Суворова, 44	сити-формат	4,32
1.285.	285		ул. Суворова, 44	сити-формат	4,32
1.286.	286		ул. Суворова, 30	сити-формат	4,32
1.287.	287		ул. Суворова, 26	сити-формат	4,32
1.288.	288		ул. Суворова, 26	сити-формат	4,32
1.289.	289		ул. Суворова, ул. Ворошилова, 31	сити-формат	4,32
1.290.	290		ул. Суворова, 42, ул. Ворошилова	сити-формат	4,32
1.291.	291		ул. Суворова, 51, ул. Ворошилова	сити-формат	4,32
1.292.	292		ул. Суворова, 44, ул. Ворошилова	сити-формат	4,32
1.293.	293		ул. Индустриальная, 8а, между корп. 1 и корп. 2	сити-формат	4,32
1.294.	294		ул. Индустриальная, ул. Световая, 14	сити-формат	4,32
1.295.	295		ул. Шеронова, 10	сити-формат	4,32
1.296.	296		удалена в соответствии с изменениями в Схеме размещения рекламных конструкций		
1.297.	297		ул. Шеронова, 8, корп. 3, ул. Слободская	сити-формат	4,32
1.298.	298		удалена в соответствии с изменениями в Схеме размещения рекламных конструкций		
1.299.	299		ул. Суворова, 32	сити-формат	4,32
1.300.	300		ул. Суворова, 32	сити-формат	4,32
1.301.	301		ул. Тургенева, 32	сити-формат	4,32
1.302.	302		ул. Тургенева, 43а, ул. Тургенева 36 (напротив)	сити-формат	4,32
1.303.	303		ул. Тургенева, 45, ул. Тургенева, 46 (напротив)	сити-формат	4,32
1.304.	304		ул. Тургенева, пер. Братский	сити-формат	4,32
1.305.	305		ул. Тургенева, 47	сити-формат	4,32
1.306.	306		ул. Тургенева, 64	сити-формат	4,32
1.307.	307		ул. Тургенева, 59	сити-формат	4,32
1.308.	308		ул. Суворова, 32	сити-формат	4,32
1.309.	309		ул. Истомина, 57	сити-формат	4,32
1.310.	310		удалена в соответствии с изменениями в Схеме размещения рекламных конструкций		
1.311.	311		ул. К. Маркса, 37, ул. Пушкина	сити-формат	4,32
1.312.	312		ул. К. Маркса, 37	сити-формат	4,32
1.313.	313		ул. К. Маркса, между домами № 37 и 39	сити-формат	4,32

1.314.	314		ул. К. Маркса, 39	сити-формат	4,32
1.315.	315		ул. К. Маркса, 39	сити-формат	4,32
1.316.	316		ул. К. Маркса, 41	сити-формат	4,32
1.317.	317		ул. К. Маркса, 41	сити-формат	4,32
1.318.	318		ул. К. Маркса, 41	сити-формат	4,32
1.319.	319		ул. К. Маркса, 41	сити-формат	4,32
1.320.	320		ул. К. Маркса, 41, ул. Льва Толстого	сити-формат	4,32
1.321.	321		ул. К. Маркса, 41, ул. Льва Толстого (со стороны парка им. А.П. Гайдара)	сити-формат	4,32
1.322.	322		ул. К. Маркса, ул. Гайдара (со стороны парка им. А.П. Гайдара)	сити-формат	4,32
1.323.	323		ул. К. Маркса, 43, ул. Гайдара	сити-формат	4,32
1.324.	324		ул. К. Маркса, 43	сити-формат	4,32
1.325.	325		ул. К. Маркса, 43	сити-формат	4,32
1.326.	326		ул. К. Маркса, 45	сити-формат	4,32
1.327.	327		ул. К. Маркса, 45, ул. Петра Комарова	сити-формат	4,32
1.328.	328		ул. К. Маркса, 47	сити-формат	4,32
1.329.	329		ул. К. Маркса, 49	сити-формат	4,32
1.330.	330		ул. К. Маркса, 49	сити-формат	4,32
1.331.	331		ул. К. Маркса, 49	сити-формат	4,32
1.332.	332		ул. К. Маркса, 51	сити-формат	4,32
1.333.	333		ул. К. Маркса, 53, ул. Нагишкина	сити-формат	4,32
1.334.	334		ул. К. Маркса, 53	сити-формат	4,32
1.335.	335		ул. К. Маркса, 55	сити-формат	4,32
1.336.	336		ул. К. Маркса, 55	сити-формат	4,32
1.337.	337		ул. К. Маркса, 55, ул. Дикопольцева	сити-формат	4,32
1.338.	338		удалена в соответствии с изменениями в Схеме размещения рекламных конструкций		
1.339.	339		удалена в соответствии с изменениями в Схеме размещения рекламных конструкций		
1.340.	340		ул. К. Маркса, 57, ул. Дикопольцева	сити-формат	4,32
1.341.	341		ул. К. Маркса, 68, ул. Дикопольцева	сити-формат	4,32
1.342.	342		ул. К. Маркса, 57	сити-формат	4,32
1.343.	343		удалена в соответствии с изменениями в Схеме размещения рекламных конструкций		
1.344.	344		удалена в соответствии с изменениями в Схеме размещения рекламных конструкций		
1.345.	345		ул. К. Маркса, 59	сити-формат	4,32
1.346.	346		ул. К. Маркса, 72	сити-формат	4,32
1.347.	347		ул. К. Маркса, 72	сити-формат	4,32
1.348.	348		ул. К. Маркса, 72а	сити-формат	4,32
1.349.	349		ул. К. Маркса, 90	сити-формат	4,32
1.350.	350		ул. К. Маркса, 90	сити-формат	4,32
1.351.	351		ул. К. Маркса, 91	сити-формат	4,32
1.352.	352		ул. К. Маркса, 91	сити-формат	4,32
1.353.	353		ул. К. Маркса, 91	сити-формат	4,32
1.354.	354		ул. К. Маркса, 91	сити-формат	4,32
1.355.	355		ул. К. Маркса, 112	сити-формат	4,32
1.356.	356		ул. К. Маркса, ул. Промышленная	сити-формат	4,32
1.357.	357		ул. К. Маркса, 118	сити-формат	4,32
1.358.	358		ул. К. Маркса, 91, напротив автоцентра по ул. К. Маркса, 89	сити-формат	4,32
1.359.	359		ул. К. Маркса, 138	сити-формат	4,32
1.360.	360		ул. К. Маркса, 115	сити-формат	4,32
1.361.	361		ул. К. Маркса, 143г	сити-формат	4,32
1.362.	362		ул. К. Маркса, ул. Окружная	сити-формат	4,32
1.363.	363		ул. Промышленная, 23	сити-формат	4,32
1.364.	364		ул. Промышленная, пер. Промышленный	сити-формат	4,32
1.365.	365		ул. Промышленная, 1	сити-формат	4,32
1.366.	366		ул. К. Маркса, 91, напротив автоцентра по ул. К. Маркса, 89	сити-формат	4,32
1.367.	367		удалена в соответствии с изменениями в Схеме размещения рекламных конструкций		
1.368.	368		удалена в соответствии с изменениями в Схеме размещения рекламных конструкций		
1.369.	369		ул. Ленина, 33	сити-формат	4,32
1.370.	370		ул. Ленина, 24	сити-формат	4,32
1.371.	371		ул. К. Маркса, 91	сити-формат	4,32
1.372.	372		ул. Ленина, 41, ул. Пушкина	сити-формат	4,32
1.373.	373		удалена в соответствии с изменениями в Схеме размещения рекламных конструкций		
1.374.	374		ул. Ленина, 40	сити-формат	4,32
1.375.	375		ул. Ленина, 42	сити-формат	4,32
1.376.	376		удалена в соответствии с изменениями в Схеме размещения рекламных конструкций		
1.377.	377		удалена в соответствии с изменениями в Схеме размещения рекламных конструкций		
1.378.	378		ул. Ленина, 57	сити-формат	4,32
1.379.	379		ул. Ленина, 57	сити-формат	4,32
1.380.	380		ул. Ленина, 60, ул. Лермонтова	сити-формат	4,32
1.381.	381		ул. Ленина, 32	сити-формат	4,32
1.382.	382		ул. Ленина, 15	сити-формат	4,32
1.383.	383		ул. Ленина, 39, ул. Гоголя	сити-формат	4,32
1.384.	384		ул. Ленина, 63	сити-формат	4,32
1.385.	385		ул. Ленина, 44	сити-формат	4,32
1.386.	386		удалена в соответствии с изменениями в Схеме размещения рекламных конструкций		
1.387.	387		ул. Ленина, 79, ул. Лермонтова	сити-формат	4,32
1.388.	388		удалена в соответствии с изменениями в Схеме размещения рекламных конструкций		
1.389.	389		ул. Шевченко (вход в ОДОРА)	сити-формат	4,32
1.390.	390		ул. Серышева, 52	сити-формат	4,32
1.391.	391		ул. Льва Толстого, 15	сити-формат	4,32
1.392.	392		ул. Льва Толстого, 14	сити-формат	4,32
1.393.	393		ул. Льва Толстого, 19а	сити-формат	4,32
1.394.	394		б-р Уссурийский, ул. Запарина, 53	сити-формат	4,32
1.395.	395		ул. Комсомольская, ул. Муравьева-Амурского, 5	сити-формат	4,32
1.396.	396		удалена в соответствии с изменениями в Схеме размещения рекламных конструкций		
1.397.	397		ул. Муравьева-Амурского, 54	сити-формат	4,32
1.398.	398		ул. Серышева, ул. Калинина, 111	сити-формат	4,32
1.399.	399		ул. Серышева, 88	сити-формат	4,32
1.400.	400		ул. Серышева, 80 (напротив)	сити-формат	4,32
1.401.	401		ул. Тихоокеанская, 136	сити-формат	4,32
1.402.	402		ул. Комсомольская, 62	сити-формат	4,32
1.403.	403		ул. Комсомольская, 70	сити-формат	4,32
1.404.	404		ул. Комсомольская, 72	сити-формат	4,32
1.405.	405		ул. Комсомольская, 90	сити-формат	4,32
1.406.	406		ул. Комсомольская, 90 (напротив)	сити-формат	4,32
1.407.	407		ул. Комсомольская, 92	сити-формат	4,32
1.408.	408		ул. Комсомольская, 94	сити-формат	4,32
1.409.	409		ул. Комсомольская, 85	сити-формат	4,32
1.410.	410		ул. Комсомольская, 104	сити-формат	4,32
1.411.	411		ул. Калинина, 65	сити-формат	4,32
1.412.	412		ул. Калинина, 67, ул. Муравьева-Амурского, 20	сити-формат	4,32
1.413.	413		ул. Калинина, 71	сити-формат	4,32
1.414.	414		ул. Калинина, 88	сити-формат	4,32
1.415.	415		удалена в соответствии с изменениями в Схеме размещения рекламных конструкций		
1.416.	416		ул. Тихоокеанская, 191а	сити-формат	4,32
1.417.	417		ул. Калинина, 130	сити-формат	4,32
1.418.	418		ул. Калинина, 130	сити-формат	4,32
1.419.	419		ул. Тихоокеанская, 191а	сити-формат	4,32
1.420.	420		ул. Калинина, 134	сити-формат	4,32
1.421.	421		пр-т 60-летия Октября, 156	сити-формат	4,32
1.422.	422		ул. Запарина, 51	сити-формат	4,32
1.423.	423		ул. Запарина, 72	сити-формат	4,32
1.424.	424		ул. Запарина, 67	сити-формат	4,32
1.425.	425		ул. Запарина, 71	сити-формат	4,32
1.426.	426		ул. Запарина, 78	сити-формат	4,32
1.427.	427		ул. Дзержинского, 4	сити-формат	4,32
1.428.	428		ул. Дзержинского, 2	сити-формат	4,32
1.429.	429		ул. Дзержинского, 39	сити-формат	4,32
1.430.	430		ул. Дзержинского, 34	сити-формат	4,32
1.431.	431		ул. Дзержинского, 38	сити-формат	4,32
1.432.	432		удалена в соответствии с изменениями в Схеме размещения рекламных конструкций		
1.433.	433		удалена в соответствии с изменениями в Схеме размещения рекламных конструкций		
1.434.	434		ул. Дзержинского, 56	сити-формат	4,32
1.435.	435		ул. Шеронова, 10, ул. Блюхера	сити-формат	4,32
1.436.	436		ул. Шеронова, 115	сити-формат	4,32
1.437.	437		ул. Шеронова, 66	сити-формат	4,32
1.438.	438		ул. Шеронова, 72	сити-формат	4,32
1.439.	439		ул. К. Маркса, 124	сити-формат	4,32
1.440.	440		ул. Шеронова, 82	сити-формат	4,32
1.441.	441		ул. Шеронова, 88	сити-формат	4,32
1.442.	442		ул. Шеронова, 101	сити-формат	4,32
1.443.	443		ул. Шеронова, 90	сити-формат	4,32
1.444.	444		ул. Шеронова, 92	сити-формат	4,32
1.445.	445		ул. Шеронова, 111	сити-формат	4,32
1.446.	446		ул. Дикопольцева, 30 (напротив)	сити-формат	4,32
1.447.	447		ул. Дикопольцева, 19	сити-формат	4,32
1.448.	448		ул. Дикопольцева, 38	сити-формат	4,32
1.449.	449		ул. Дикопольцева, 50, ул. Ким Ю Чена	сити-формат	4,32
1.450.	450		ул. Дикопольцева, 31, ул. Ким Ю Чена	сити-формат	4,32
1.451.	451		ул. Дикопольцева, между домами № 19 и 37	сити-формат	4,32
1.452.	452		ул. Дикопольцева, 45	сити-формат	4,32
1.453.	453		ул. Дзержинского, 63	сити-формат	4,32
1.454.	454		ул. Тихоокеанская, 136, ТОГУ	сити-формат	4,32

1.455.	455		ул.Тихоокеанская, 136 (ост. «ТОГУ»)	сити-формат	4,32
1.456.	456		удалена в соответствии с изменениями в Схеме размещения рекламных конструкций		
1.457.	457		ул. Фрунзе, 57	сити-формат	4,32
1.458.	458		ул. Льва Толстого, 1 (напротив), парк им. А.П. Гайдара	сити-формат	4,32
1.459.	459		ул. Льва Толстого, 1	сити-формат	4,32
1.460.	460		б-р Амурский, 49	сити-формат	4,32
1.461.	461		б-р Амурский, ул. Льва Толстого, 22	сити-формат	4,32
1.462.	462		ул. Ленинградская, 18а	сити-формат	4,32
1.463.	463		ул. Флегонтова, 2 (центр здания)	сити-формат	4,32
1.464.	464		ул. Слободская, 16, ул. Гамарника	сити-формат	4,32
1.465.	465		ул. Запарина, 75	сити-формат	4,32
1.466.	466		ул. Запарина, 75	сити-формат	4,32
1.467.	467		ул. Флегонтова, 2, ул. П.Л. Морозова	сити-формат	4,32
1.468.	468		ул. К. Маркса, 65	сити-формат	4,32
1.469.	469		ул. Краснореченская, 116	сити-формат	4,32
1.470.	470		ул. Муравьева-Амурского,19	сити-формат	4,32
1.471.	471		ул. К. Маркса, 82, ул. Синельникова	сити-формат	4,32
1.472.	472		ул. К. Маркса, 74	сити-формат	4,32
1.473.	473		удалена в соответствии с изменениями в Схеме размещения рекламных конструкций		
1.474.	474		ул. Льва Толстого, 1, пер. Топографический	сити-формат	4,32
1.475.	475		ул. К. Маркса, 74	сити-формат	4,32
1.476.	476		удалена в соответствии с изменениями в Схеме размещения рекламных конструкций		
1.477.	477		ул. К. Маркса, 70	сити-формат	4,32
1.478.	478		ул. К. Маркса, 64 (ПКиО «Динамо»)	сити-формат	4,32
1.479.	479		ул. К. Маркса, 74	сити-формат	4,32
1.480.	480		ул. К. Маркса, 74	сити-формат	4,32
1.481.	481		ул. К. Маркса, 74	сити-формат	4,32
1.482.	482		ул. К. Маркса, 74	сити-формат	4,32
1.483.	483		ул. К. Маркса, 74	сити-формат	4,32
1.484.	484		ул. К. Маркса, 72	сити-формат	4,32
1.485.	485		ул. К. Маркса, 72	сити-формат	4,32
1.486.	486		ул. К. Маркса, 61, ул. Московская	сити-формат	4,32
1.487.	487		ул. К. Маркса, 39	сити-формат	4,32
1.488.	488		ул. Ленина, 49	сити-формат	4,32
1.489.	489		ул. К. Маркса, 39	сити-формат	4,32
1.490.	490		ул. Муравьева-Амурского, 11	сити-формат	4,32
1.491.	491		ул. Муравьева-Амурского, 7	сити-формат	4,32
1.492.	492		ул. Муравьева-Амурского, 24а	сити-формат	4,32
1.493.	493		ул. Истомина, 45	сити-формат	4,32
1.494.	494		удалена в соответствии с изменениями в Схеме размещения рекламных конструкций		
1.495.	495		ул. К. Маркса, ул. Выборгская (остановка в сторону аэропорта)	сити-формат	4,32
1.496.	496		ул. Ленина, 8, ул. Комсомольская	сити-формат	4,32
1.497.	497		ул. Серышева, 16	сити-формат	4,32
1.498.	498		ул. Серышева, 11	сити-формат	4,32
1.499.	499		ул. Тургенева, 36	сити-формат	4,32
1.500.	500		ул. Ворошилова, 31	сити-формат	4,32
1.501.	501		ул. Суворова, 44	сити-формат	4,32
1.502.	502		ул. Ленинградская, 27	сити-формат	4,32
1.503.	503		ул. Ленинградская, 37	сити-формат	4,32
1.504.	504		ул. Постышева, 16	сити-формат	4,32
1.505.	505		ул. Ленинградская, 56Б	сити-формат	4,32
1.506.	506		ул. Ленинградская, 56а	сити-формат	4,32
1.507.	507		ул. Ленина, 19/1	сити-формат	4,32
1.508.	508		ул. Ленинградская, 36	сити-формат	4,32
1.509.	509		ул. Ленинградская, 27а	сити-формат	4,32
1.510.	510		ул. Ленина, 18, ул. Фрунзе	сити-формат	4,32
1.511.	511		ул. Суворова, 51	сити-формат	4,32
1.512.	512		ул. Суворова, ул. Краснореченская, 46а	сити-формат	4,32
1.513.	513		ул. Дзержинского, ул. Ленина, 27	сити-формат	4,32
1.514.	514		ул. Ленина, 24, ул. Дзержинского	сити-формат	4,32
1.515.	515		ул. Шеронова, 113	сити-формат	4,32
1.516.	516		ул. Шеронова, 92	сити-формат	4,32
1.517.	517		ул. Окружная, 10, после поворота на ул. К. Маркса, четная сторона	сити-формат	4,32
1.518.	518		ул. Тихоокеанская, пер. Ульчский	сити-формат	4,32
1.519.	519		удалена в соответствии с изменениями в Схеме размещения рекламных конструкций		
1.520.	520		ул. Ленина, 15, ул. Калинина	сити-формат	4,32
1.521.	521		ул. Ленина, 17а, ул. Калинина	сити-формат	4,32
1.522.	522		ул. К. Маркса 143в, ул. Выборгская	сити-формат	4,32
1.523.	523		ул. К. Маркса, 158а	сити-формат	4,32
1.524.	524		ул. Тихоокеанская, 128	сити-формат	4,32
1.525.	525		ул. К. Маркса (ост. «Питомник», в аэропорт)	сити-формат	4,32
1.526.	526		ул. Ленина, 61, ул. Ленина, 63	сити-формат	4,32
1.527.	527		ул. Шеронова,103	сити-формат	4,32
1.528.	528		ул. Калинина, ул. Ленина, 15	сити-формат	4,32
1.529.	529		ул. Ленина, ул. Дикопольцева	сити-формат	4,32
1.530.	530		удалена в соответствии с изменениями в Схеме размещения рекламных конструкций		
1.531.	531		ул. Ленина, 28	сити-формат	4,32
1.532.	532		ул. Волочаевская, 123	сити-формат	4,32
1.533.	533		б-р Уссурийский, ул. Пушкина, 15а	сити-формат	4,32
1.534.	534		ул. К. Маркса, 74	сити-формат	4,32
1.535.	535		ул. Волочаевская, 104	сити-формат	4,32
1.536.	536		ул. Волочаевская, 117	сити-формат	4,32
1.537.	537		ул. Волочаевская, 87	сити-формат	4,32
1.538.	538		ул. Волочаевская, 108	сити-формат	4,32
1.539.	539		ул. Волочаевская, 15, пер. Трубный	сити-формат	4,32
1.540.	540		ул. Волочаевская, 82	сити-формат	4,32
1.541.	541		ул. К. Маркса, 97	сити-формат	4,32
1.542.	542		ул. К. Маркса, 99	сити-формат	4,32
1.543.	543		ул. К. Маркса, 101	сити-формат	4,32
1.544.	544		ул. Дзержинского, б-р Уссурийский	сити-формат	4,32
1.545.	545		удалена в соответствии с изменениями в Схеме размещения рекламных конструкций		
1.546.	546		ул. Краснореченская, 149, поворот на ул. Индустриальную, 7	сити-формат	4,32
1.547.	547		ул. Дзержинского, 42, ул. Муравьева-Амурского	сити-формат	4,32
1.548.	548		ул. Пушкина, 38а	сити-формат	4,32
1.549.	549		ул. Ворошилова, 8, ул. Панфиловцев	сити-формат	4,32
1.550.	550		б-р Уссурийский, ул. Постышева, 27	сити-формат	4,32
1.551.	551		ул. Тургенева, 80	сити-формат	4,32
1.552.	552		ул. Серышева, 22	сити-формат	4,32
1.553.	553		ул. Тихоокеанская, 54 (напротив), ул. Чкалова, 1	сити-формат	4,32
1.554.	554		ул. Шеронова, 95	сити-формат	4,32
1.555.	555		ул. Большая, ул. Лазо, 21	сити-формат	4,32
1.556.	556		удалена в соответствии с изменениями в Схеме размещения рекламных конструкций		
1.557.	557		ул. Большая, ул. Лазо, 27	сити-формат	4,32
1.558.	558		удалена в соответствии с изменениями в Схеме размещения рекламных конструкций		
1.559.	559		Восточное шоссе, 22	сити-формат	4,32
1.560.	560		ул. Шеронова, 8, корп. 1	сити-формат	4,32
1.561.	561		ул. Волочаевская, 23	сити-формат	4,32
1.562.	562		ул. Суворова, 42	сити-формат	4,32
1.563.	563		ул. Серышева, 43, ул. Герасимова	сити-формат	4,32
1.564.	564		пр-т 60-летия Октября, 93	сити-формат	4,32
1.565.	565		пр-т 60-летия Октября, 158/1	сити-формат	4,32
1.566.	566		пр-т 60-летия Октября, 139	сити-формат	4,32
1.567.	567		ул. Суворова, 73, к. 5	сити-формат	4,32
1.568.	568		пр-т 60-летия Октября, 174	сити-формат	4,32
1.569.	569		ул. Дикопольцева, ул. Гамарника, 51	сити-формат	4,32
1.570.	570		ул. П.Л. Морозова, нечетная сторона, ул. Ангарская	сити-формат	4,32
1.571.	571		ул. Дикопольцева, пер. Донской, 7	сити-формат	4,32
1.572.	572		ул. Павловича, 18	сити-формат	4,32
1.573.	573		ул. Руднева, 76	сити-формат	4,32
1.574.	574		ул. Волочаевская, пер. Молдавский	сити-формат	4,32
1.575.	575		ул. Волочаевская, 17 (ост. «19-я школа»)	сити-формат	4,32
1.576.	576		ул. Вологодская, 45а, ул. Халтурина	сити-формат	4,32
1.577.	577		ул. Волочаевская, 17 (ост. «19-я школа»)	сити-формат	4,32
1.578.	578		удалена в соответствии с изменениями в Схеме размещения рекламных конструкций		
1.579.	579		пр-т 60-летия Октября, 210	сити-формат	4,32
1.580.	580		пр-т 60-летия Октября, 208 (напротив), нечетная сторона	сити-формат	4,32
1.581.	581		пр-т 60-летия Октября, между домами № 180 и 186	сити-формат	4,32
1.582.	582		пр-т 60-летия Октября, 201	сити-формат	4,32
1.583.	583		удалена в соответствии с изменениями в Схеме размещения рекламных конструкций		
1.584.	584		пр-т 60-летия Октября, 137	сити-формат	4,32
1.585.	585		ул. Запарина, 30 (по ул. Дзержинского)	сити-формат	4,32
1.586.	586		пр-т 60-летия Октября, 119	сити-формат	4,32
1.587.	587		ул. К. Маркса, 57	сити-формат	4,32
1.588.	588		ул. Пушкина, 70	сити-формат	4,32
1.589.	589		ул. Руднева, 27	сити-формат	4,32
1.590.	590		ул. Донская, 2Б	сити-формат	4,32
1.591.	591		пер. Студенческий, ул. Лермонтова, 51а	сити-формат	4,32
1.592.	592		ул. Запарина, 15	сити-формат	4,32
1.593.	593		ул. Слободская, между домами № 25 и 27	сити-формат	4,32
1.594.	594		удалена в соответствии с изменениями в Схеме размещения рекламных конструкций		
1.595.	595		ул. Слободская, 16	сити-формат	4,32

1.596.	596		ул. Волочаевская, 85 (ост. «Уссурийская»)	сити-формат	4,32
1.597.	597		ул. Дзержинского, 30	сити-формат	4,32
1.598.	598		ул. Калинина, 18Б	сити-формат	4,32
1.599.	599		ул. Ленина, 18, ул. Калинина	сити-формат	4,32
1.600.	600		б-р Уссурийский, 15, ул. Калинина, 59	сити-формат	4,32
1.601.	601		ул. Муравьева-Амурского, 30, ул. Запарина	сити-формат	4,32
1.602.	602		ул. Калинина, 109	сити-формат	4,32
1.603.	603		ул. Калинина, 115	сити-формат	4,32
1.604.	604		пер. Студенческий, ул. Дикопольцева, 10а	сити-формат	4,32
1.605.	605		ул. Московская, 2	сити-формат	4,32
1.606.	606		ул. Льва Толстого, 1, ул. К. Маркса	сити-формат	4,32
1.607.	607		ул. Льва Толстого, ул. Ким Ю Чена, 16	сити-формат	4,32
1.608.	608		ул. Льва Толстого, 3, пер. Топографический	сити-формат	4,32
1.609.	609		пер. Студенческий, ул. Лермонтова, 51Б	сити-формат	4,32
1.610.	610		ул. Ким Ю Чена, 16, ул. Льва Толстого	сити-формат	4,32
1.611.	611		ул. Ленинградская 23, пер. Студенческий	сити-формат	4,32
1.612.	612		ул. Ким Ю Чена, ул. Льва Толстого, 5	сити-формат	4,32
1.613.	613		ул. Ким Ю Чена, ул. Льва Толстого, 2 (мультицентр «Арлекин»)	сити-формат	4,32
1.614.	614		ул. Ким Ю Чена, 24	сити-формат	4,32
1.615.	615		ул. Ким Ю Чена, 79а	сити-формат	4,32
1.616.	616		ул. Петра Комарова, 12, ул. Ким Ю Чена, 24	сити-формат	4,32
1.617.	617		ул. Слободская, между домами № 12 и 16	сити-формат	4,32
1.618.	618		ул. Шеронова, ул. Муравьева-Амурского, 33	сити-формат	4,32
1.619.	619		ул. Шеронова, 60	сити-формат	4,32
1.620.	620		ул. Шеронова, между домами № 75 и 67	сити-формат	4,32
1.621.	621		ул. Шеронова, 65	сити-формат	4,32
1.622.	622		ул. Пушкина, 56, ул. К. Маркса, 37	сити-формат	4,32
1.623.	623		ул. Слободская (четная сторона), ул. Шеронова, 2, к. 1	сити-формат	4,32
1.624.	624		ул. Шеронова, 2, к. 1 (напротив), по ул. Слободская (нечетная сторона)	сити-формат	4,32
1.625.	625		ул. Шеронова, 2/2, по ул. Слободской	сити-формат	4,32
1.626.	626		ул. Шеронова, 2/2, по ул. Слободской	сити-формат	4,32
1.627.	627		ул. Слободская, 12	сити-формат	4,32
1.628.	628		ул. Гамарника, 8, пер. Дзержинского	сити-формат	4,32
1.629.	629		ул. Гамарника, 43Б	сити-формат	4,32
1.630.	630		ул. Гамарника, 64	сити-формат	4,32
1.631.	631		ул. Запарина, 66	сити-формат	4,32
1.632.	632		ул. Запарина, 59	сити-формат	4,32
1.633.	633		б-р Амурский, ул. Дзержинского	сити-формат	4,32
1.634.	634		удалена в соответствии с изменениями в Схеме размещения рекламных конструкций		
1.635.	635		удалена в соответствии с изменениями в Схеме размещения рекламных конструкций		
1.636.	636		ул. Комсомольская, 82	сити-формат	4,32
1.637.	637		ул. Калинина, 27а	сити-формат	4,32
1.638.	638		ул. Калинина, 38	сити-формат	4,32
1.639.	639		удалена в соответствии с изменениями в Схеме размещения рекламных конструкций		
1.640.	640		удалена в соответствии с изменениями в Схеме размещения рекламных конструкций		
1.641.	641		удалена в соответствии с изменениями в Схеме размещения рекламных конструкций		
1.642.	642		ул. Запарина, 14	сити-формат	4,32
1.643.	643		ул. Ленинградская, 18а	сити-формат	4,32
1.644.	644		ул. Рабочий Городок, 1	сити-формат	4,32
1.645.	645		пер. Студенческий, ул. Дикопольцева, 10	сити-формат	4,32
1.646.	646		ул. К. Маркса (военные склады)	сити-формат	4,32
1.647.	647		ул. К. Маркса (военные склады)	сити-формат	4,32
1.648.	648		б-р Уссурийский, ул. Шеронова (ул. Волочаевская, 124)	сити-формат	4,32
1.649.	649		ул. Некрасова, 55	сити-формат	4,32
1.650.	650		ул. Комсомольская, 28	сити-формат	4,32
1.651.	651		ул. Комсомольская, между домами № 62 и 64	сити-формат	4,32
1.652.	652		ул. Дзержинского, 41	сити-формат	4,32
1.653.	653		ул. Дзержинского, 41	сити-формат	4,32
1.654.	654		ул. Дзержинского, 36	сити-формат	4,32
1.655.	655		пр-т 60-летия Октября, нечетная сторона, ДОС 75 (напротив), (ост. «Юбилейная» в Южный микрорайон)	сити-формат	4,32
1.656.	656		пр-т 60-летия Октября, 154	сити-формат	4,32
1.657.	657		ул. К. Маркса, 91	сити-формат	4,32
1.658.	658		ул. Промышленная, пер. Гаражный, 22/6	сити-формат	4,32
1.659.	659		ул. Гамарника, 41, ул. Слободская	сити-формат	4,32
1.660.	660		пр-т 60-летия Октября, 140в	сити-формат	4,32
1.661.	661		ул. Гамарника, 12	сити-формат	4,32
1.662.	662		пр-т 60-летия Октября, 137	сити-формат	4,32
1.663.	663		ул. К. Маркса, 114	сити-формат	4,32
1.664.	664		ул. К. Маркса, 114	сити-формат	4,32
1.665.	665		ул. Пушкина, 70	сити-формат	4,32
1.666.	666		ул. К. Маркса, 105	сити-формат	4,32
1.667.	667		ул. К. Маркса, 134	сити-формат	4,32
1.668.	668		удалена в соответствии с изменениями в Схеме размещения рекламных конструкций		
1.669.	669		удалена в соответствии с изменениями в Схеме размещения рекламных конструкций		
1.670.	670		ул. К. Маркса, 138	сити-формат	4,32
1.671.	671		удалена в соответствии с изменениями в Схеме размещения рекламных конструкций		
1.672.	672		ул. К. Маркса, 117	сити-формат	4,32
1.673.	673		Матвеевское шоссе, 15, ул. Навигационная	сити-формат	4,32
1.674.	674		ул. Суворова, 25/1	сити-формат	4,32
1.675.	675		ул. Пушкина, 31	сити-формат	4,32
1.676.	676		ул. Суворова, 25/1	сити-формат	4,32
1.677.	677		ул. К. Маркса, 70 (пешеходный переход от Дома одежды)	сити-формат	4,32
1.678.	678		ул. Суворова, 45	сити-формат	4,32
1.679.	679		ул. Калинина, 156	сити-формат	4,32
1.680.	680		ул. Пушкина, 27	сити-формат	4,32
1.681.	681		ул. Пушкина, 12	сити-формат	4,32
1.682.	682		ул. Пушкина, 7а	сити-формат	4,32
1.683.	683		ул. Волочаевская, 118	сити-формат	4,32
1.684.	684		ул. Волочаевская, 155	сити-формат	4,32
1.685.	685		ул. Волочаевская, 155	сити-формат	4,32
1.686.	686		ул. Волочаевская, ул. Муравьева-Амурского, 44	сити-формат	4,32
1.687.	687		ул. Пушкина, 31	сити-формат	4,32
1.688.	688		пр-т 60-летия Октября, 162	сити-формат	4,32
1.689.	689		ул. Джамбула, 25, ул. Советская	сити-формат	4,32
1.690.	690		ул. Калинина, 150	сити-формат	4,32
1.691.	691		ул. Ленинградская, 18	сити-формат	4,32
1.692.	692		ул. Ворошилова, 39	сити-формат	4,32
1.693.	693		ул. Аксенова, 28	сити-формат	4,32
1.694.	694		ул. Пушкина, 66	сити-формат	4,32
1.695.	695		ул. Краснодарская, 9а	сити-формат	4,32
1.696.	696		ул. Джамбула, 36, ул. Советская	сити-формат	4,32
1.697.	697		пр-т 60-летия Октября, ДОС, 75	сити-формат	4,32
1.698.	698		ул. Московская, 4	сити-формат	4,32
1.699.	699		пр-т 60-летия Октября, 107Б, ДОС 41 (напротив)	сити-формат	4,32
1.700.	700		удалена в соответствии с изменениями в Схеме размещения рекламных конструкций		
1.701.	701		ул. К. Маркса, 88	сити-формат	4,32
1.702.	702		удалена в соответствии с изменениями в Схеме размещения рекламных конструкций		
1.703.	703		ул. Большая, ул. Куйбышева	сити-формат	4,32
1.704.	704		ул. Большая, 84	сити-формат	4,32
1.705.	705		ул. Тихоокеанская, 189Б	сити-формат	4,32
1.706.	706		ул. Краснореченская 106 (рядом), пер. 3-й Путевой	сити-формат	4,32
1.707.	707		ул. Тихоокеанская, 136	сити-формат	4,32
1.708.	708		ул. К. Маркса, 61	сити-формат	4,32
1.709.	709		ул. Краснореченская, 189	сити-формат	4,32
1.710.	710		ул. Краснореченская, 189	сити-формат	4,32
1.711.	711		ул. Краснореченская, 189	сити-формат	4,32
1.712.	712		ул. Ким Ю Чена, 44 (заезд на парковку «Магазины Радости»)	сити-формат	4,32
1.713.	713		пр-т 60-летия Октября, 156 (ост. «ТЦ «Али Восток»)	сити-формат	4,32
1.714.	714		ул. Ким Ю Чена, ул. Гоголя, 43 (напротив СК «Глобал»)	сити-формат	4,32
1.715.	715		ул. П.Л. Морозова (ост. «ТЦ «Смайл март» в сторону центра города)	сити-формат	4,32
1.716.	716		б-р Уссурийский, ул. Пушкина, 14 (рядом)	сити-формат	4,32
1.717.	717		удалена в соответствии с изменениями в Схеме размещения рекламных конструкций		
1.718.	718		б-р Уссурийский, ул. Волочаевская, 153Б (конечная ост. автобуса № 25)	сити-формат	4,32
1.719.	719		ул. Ленина, между домами № 8 и 6 (ост. «Площадь Славы»)	сити-формат	4,32
1.720.	720		ул. Дзержинского, 35	сити-формат	4,32
1.721.	721		удалена в соответствии с изменениями в Схеме размещения рекламных конструкций		
1.722.	722		б-р Уссурийский, ул. Тургенева,	сити-формат	4,32
1.723.	723		ул. Серышева, 31, ул. Джамбула	сити-формат	4,32
1.724.	724		ул. Гамарника, 43	сити-формат	4,32
1.725.	725		ул. Гамарника, 72	сити-формат	4,32
1.726.	726		ул. Павловича, 38, ул. Гамарника, 74	сити-формат	4,32

1.727.	727		ул. К. Маркса, 65	сити-формат	4,32
1.728.	728		ул. К. Маркса, 65	сити-формат	4,32
1.729.	729		пер. Облачный, ул. Павловича, ул. Дикопольцева	сити-формат	4,32
1.730.	730		ул. Гамарника, пер. Донской	сити-формат	4,32
1.731.	731		пер. Донской, 5	сити-формат	4,32
1.732.	732		ул. Ленина, 56, ул. Дикопольцева	сити-формат	4,32
1.733.	733		ул. Гайдара, 14, ул. Панькова	сити-формат	4,32
1.734.	734		ул. Гайдара, 13	сити-формат	4,32
1.735.	735		ул. Л. Толстого (ост. «Рынок», р-н павильона по Л. Толстого, 22а)	сити-формат	4,32
1.736.	736		ул. Промышленная, 20	сити-формат	4,32
1.737.	737		ул. Промышленная, 20	сити-формат	4,32
1.738.	738		ул. Промышленная, 9, ул. Хабаровская	сити-формат	4,32
1.739.	739		ул. Суворова (ост. «Рынок» в сторону ул. Краснореченской)	сити-формат	4,32
1.740.	740		ул. Суворова, 28а, ул. Кутузова	сити-формат	4,32
1.741.	741		ул. Суворова, 42	сити-формат	4,32
1.742.	742		ул. Суворова, 42	сити-формат	4,32
1.743.	743		ул. Суворова, 42, ул. Ворошилова	сити-формат	4,32
1.744.	744		ул. Суворова, 42	сити-формат	4,32
1.745.	745		ул. Комсомольская, 84	сити-формат	4,32
1.746.	746		ул. Калинина, 71	сити-формат	4,32
1.747.	747		удалена в соответствии с изменениями в Схеме размещения рекламных конструкций		
1.748.	748		удалена в соответствии с изменениями в Схеме размещения рекламных конструкций		
1.749.	749		удалена в соответствии с изменениями в Схеме размещения рекламных конструкций		
1.750.	750		ул. Дзержинского, 52	сити-формат	4,32
1.751.	751		ул. Ленина, 34, ул. Шеронова	сити-формат	4,32
1.752.	752		ул. Волочаевская, 118 (ост. «Волочаевская»)	сити-формат	4,32
1.753.	753		ул. Калинина, 28	сити-формат	4,32
1.754.	754		ул. Дзержинского, 65	сити-формат	4,32
1.755.	755		ул. Дзержинского, 52	сити-формат	4,32
1.756.	756		ул. Лазо, 3	сити-формат	4,32
1.757.	757		ул. П.Л. Морозова, ул. Радищева	сити-формат	4,32
1.758.	758		ул. Волочаевская, 87/1	сити-формат	4,32
1.759.	759		ул. Волочаевская, 36	сити-формат	4,32
1.760.	760		ул. Волочаевская, ул. Шеронова (АЗС)	сити-формат	4,32
1.761.	761		ул. Волочаевская, 87	сити-формат	4,32
1.762.	762		ул. Ворошилова, 28	сити-формат	4,32
1.763.	763		ул. Ворошилова, ул. Панфиловцев	сити-формат	4,32
1.764.	764		ул. Краснореченская, 129	сити-формат	4,32
1.765.	765		ул. Краснореченская, 211	сити-формат	4,32
1.766.	766		ул. Краснореченская, 231 (АЗС)	сити-формат	4,32
1.767.	767		ул. Краснореченская, ул. Индустриальная (АЗС)	сити-формат	4,32
1.768.	768		ул. Краснореченская, ул. Индустриальная (нечетная)	сити-формат	4,32
1.769.	769		ул. Прогрессивная, 6 (детская краевая клиническая больница)	сити-формат	4,32
1.770.	770		ул. Суворова, 45	сити-формат	4,32
1.771.	771		ул. К. Маркса, 124	сити-формат	4,32
1.772.	772		ул. К. Маркса, 89	сити-формат	4,32
1.773.	773		ул. К. Маркса, ул. Большая (АЗС)	сити-формат	4,32
1.774.	774		ул. Окружная, 4/1 (напротив)	сити-формат	4,32
1.775.	775		ул. Восточное шоссе, 52	сити-формат	4,32
1.776.	776		ул. Шелеста, ул. Воронежская (АЗС)	сити-формат	4,32
1.777.	777		ул. Воронежская, 17 (АЗС)	сити-формат	4,32
1.778.	778		пр-т 60-летия Октября, ул. Кронштадтская (ул. Океанская, 21)	сити-формат	4,32
1.779.	779		ул. Профессора Даниловского, 12а (АЗС)	сити-формат	4,32
1.780.	780		ул.Тихоокеанская, 211	сити-формат	4,32
1.781.	781		ул. Тихоокеанская, 32 (АЗС)	сити-формат	4,32
1.782.	782		ул. Тихоокеанская, ул. Профессора Даниловского, ул. Тихоокеанская, 138 (напротив)	сити-формат	4,32
1.783.	783		ул. Тихоокеанская, 136/3 (р-н ТОГУ)	сити-формат	4,32
1.784.	784		ул. Краснореченская, 63 (ост. «Заводская»)	сити-формат	4,32
1.785.	785		ул. Халтурина, 1Б (рядом)	сити-формат	4,32
1.786.	786		ул. Калинина, 86	сити-формат	4,32
1.787.	787		ул. Ленина, 29 (гостиница «Амур»)	сити-формат	4,32
1.788.	788		ул. Ленинградская, 15 (мебельный магазин «Татьяна»)	сити-формат	4,32
1.789.	789		ул. Ленина, 22 (ост. «Кооперация»)	сити-формат	4,32
1.790.	790		ул. Ленина, 49	сити-формат	4,32
1.791.	791		ул. Ленина, 66, ул. Лермонтова (ост. «Энергомаш»)	сити-формат	4,32
1.792.	792		ул. Ленина, 31	сити-формат	4,32
1.793.	793		ул. Ленина, 31	сити-формат	4,32
1.794.	794		ул. К. Маркса, 89	сити-формат	4,32
1.795.	795		ул. К. Маркса, 49	сити-формат	4,32
1.796.	796		ул. К. Маркса, 51, ул. Нагишкина, 3 (ост. «Краевой музыкальный театр»)	сити-формат	4,32
1.797.	797		ул. Петра Комарова, 2, ул. К. Маркса	сити-формат	4,32
1.798.	798		ул. Пушкина, 56	сити-формат	4,32
1.799.	799		удалена в соответствии с изменениями в Схеме размещения рекламных конструкций		
1.800.	800		ул. Пушкина, между домами № 58 и 60	сити-формат	4,32
1.801.	801		ул. Комсомольская, 85	сити-формат	4,32
1.802.	802		ул. Запарина, 51	сити-формат	4,32
1.803.	803		Восточное шоссе, 321	сити-формат	4,32
1.804.	804		пр-т 60-летия Октября, ул. Океанская, 21	сити-формат	4,32
1.805.	805		ул. Серышева, 44	сити-формат	4,32
1.806.	806		ул. Льва Толстого, между домами № 15 и 7	сити-формат	4,32
1.807.	807		Матвеевское шоссе, ул. Кочнева	сити-формат	4,32
1.808.	808		ул. Суворова, 30	сити-формат	4,32
1.809.	809		ул. Тихоокеанская, 158а	сити-формат	4,32
1.810.	810		ул. Трехгорная, 97а (напротив)	сити-формат	4,32
1.811.	811		ул. Трехгорная, 86 (напротив)	сити-формат	4,32
1.812.	812		набережная адмирала Невельского	сити-формат	4,32
1.813.	813		набережная адмирала Невельского	сити-формат	4,32
1.814.	814		набережная адмирала Невельского	сити-формат	4,32
1.815.	815		набережная адмирала Невельского	сити-формат	4,32
1.816.	816		набережная адмирала Невельского	сити-формат	4,32
1.817.	817		набережная адмирала Невельского	сити-формат	4,32
1.818.	818		набережная адмирала Невельского	сити-формат	4,32
1.819.	819		набережная адмирала Невельского	сити-формат	4,32
1.820.	820		набережная адмирала Невельского	сити-формат	4,32
1.821.	821		набережная адмирала Невельского	сити-формат	4,32
1.822.	822		набережная адмирала Невельского	сити-формат	4,32
1.823.	823		ул. Воронежская, 31 (ост. «Пассажирское депо»)	сити-формат	4,32
1.824.	824		ул. Дикопольцева, пер. Саперный	сити-формат	4,32
1.825.	825		ул. Большая, 120, ул. Вяземская	сити-формат	4,32
1.826.	826		ул. К. Маркса, 65	сити-формат	4,32
1.827.	827		удалена в соответствии с изменениями в Схеме размещения рекламных конструкций		
1.828.	828		ул. Дикопольцева, ул. Ленина, 67	сити-формат	4,32
1.829.	829		ул. Суворова, 42	сити-формат	4,32
1.830.	830		ул. Шевченко, 9 (т. 1), (т. 2), (т. 3)	сити-формат	4,32
1.831.	831		удалена в соответствии с изменениями в Схеме размещения рекламных конструкций		
1.832.	832		ул. Краснореченская, 92	сити-формат	4,32
1.833.	833		ул. Ким Ю Чена, 36, ул. Московская, 3	сити-формат	4,32
1.834.	834		ул. Ким Ю Чена, 26	сити-формат	4,32
1.835.	835		ул. Ленинградская, 56, ул. Батуевская ветка	сити-формат	4,32
1.836.	836		ул. Ленинградская, 52, ул. Ким Ю Чена	сити-формат	4,32
1.837.	837		ул. Большая, 122, ул. Вяземская	сити-формат	4,32
1.838.	838		ул. Ленина, 33 (к Амуру)	сити-формат	4,32
1.839.	839		б-р Уссурийский, ул. Волочаевская (офис «Билайн»)	сити-формат	4,32
1.840.	840		проспект 60-летия Октября, 162	сити-формат	2,16
1.841.	841		проспект 60-летия Октября, 162	сити-формат	2,16
1.842.	842		проспект 60-летия Октября, 162	сити-формат	2,16
1.843.	843		проспект 60-летия Октября, 162	сити-формат	2,16
1.844.	844		проспект 60-летия Октября, 162	сити-формат	2,16
1.845.	845		проспект 60-летия Октября, 162	сити-формат	2,16
1.846.	846		проспект 60-летия Октября, 162	сити-формат	2,16
1.847.	847		проспект 60-летия Октября, 162, позиция 1	сити-формат	2,16
1.848.	848		проспект 60-летия Октября, 162, позиция 2	сити-формат	2,16
1.849.	849		проспект 60-летия Октября, 162, позиция 3	сити-формат	2,16
1.850.	850		проспект 60-летия Октября, 162, позиция 4	сити-формат	2,16
1.851.	851		проспект 60-летия Октября, 162, позиция 5	сити-формат	2,16
1.852.	852		проспект 60-летия Октября, 162, позиция 6	сити-формат	2,16
1.853.	853		проспект 60-летия Октября, 162, позиция 7	сити-формат	2,16
1.854.	854		проспект 60-летия Октября, 162, позиция 8	сити-формат	2,16
1.855.	855		ул. Дикопольцева, 47-1	сити-формат	4,32
1.856.	856		ул. К. Маркса, 41	сити-формат	4,32
1.857.	857		ул. Ленинградская, 56	сити-формат	4,32
1.858.	858		набережная адмирала Невельского (т. 1)	сити-формат	2,16
1.859.	859		набережная адмирала Невельского (т. 2)	сити-формат	4,32
1.860.	860		набережная адмирала Невельского (т. 3)	сити-формат	4,32
1.861.	861		набережная адмирала Невельского (т. 4)	сити-формат	4,32
1.862.	862		ул. Пушкина, 19	сити-формат	4,32
1.863.	863		ул. О. Кошевого, ул. Оборонная	сити-формат	4,32
1.864.	864		ул. Воронежская, 129	сити-формат	4,32
1.865.	865		ул. Казачья Гора, 11	сити-формат	4,32

1.866.	866		ул. Казачья Гора, р-н дома № 3	сити-формат	4,32
1.867.	867		ул. Тихоокеанская, 130	сити-формат	4,32
1.868.	868		ул. Руднева, 56а	сити-формат	4,32
1.869.	869		ул. Руднева, ул. Кирова	сити-формат	4,32
1.870.	870		ул. Краснореченская, 209	сити-формат	4,32
1.871.	871		ул. Краснореченская, 169а	сити-формат	4,32
1.872.	872		ул. Краснореченская, 191, ост. «Институт культуры»	сити-формат	4,32
1.873.	873		ул. К. Маркса, 182	сити-формат	4,32
1.874.	874		ул. К. Маркса, 109	сити-формат	4,32
1.875.	875		ул. Ленинградская, ост. «Горбольница № 1»	сити-формат	4,32
1.876.	876		пр-т 60-летия Октября, ул. Шкотова	сити-формат	4,32
1.877.	877		ул. Ворошилова, 31, ул. Суворова	сити-формат	4,32
1.880.	880		ул. Суворова, 28	сити-формат	4,32
1.881.	881		ул. Джамбула, ул. Серышева (переход)	сити-формат	4,32
1.882.	882		ул. Суворова, 25	сити-формат	4,32
1.883.	883		ул. Знаменщикова, 17	сити-формат	4,32
1.884.	884		ул. Пушкина, 66	сити-формат	4,32
1.885.	885		ул. Ленина, 32	сити-формат	4,32
1.886.	886		ул. Ленина, 72	сити-формат	4,32
2. Ситиборды (2,7 х 3,7 м, 2 х 4 м) в соответствии с эскизным проектом согласно приложениям № 2, № 3 к настоящей Схеме					
2.1.	1		б-р Амурский, 36	ситиборд	9,99
2.2.	2		ул. Ленинградская, 89а	ситиборд	19,98
2.3.	3		б-р Амурский, 63, привокзальная площадь	ситиборд	19,98
2.4.	4		б-р Амурский, 66, привокзальная площадь	ситиборд	19,98
2.5.	5		ул. Ленинградская, 89а	ситиборд	19,98
2.6.	6		б-р Уссурийский (пруд 2)	ситиборд	9,99
2.7.	7	2 х 4	ул. Автономная, 4	ситиборд	16,00
2.8.	8		ул. Рабочий Городок, ул. Ленинградская, 18	ситиборд	19,98
2.9.	9		ул. Пушкина, 38а	ситиборд	19,98
2.10.	10	2 х 4	ул. Индустриальная, 9Б	ситиборд	16,00
2.11.	11		ул. Комсомольская, 99	ситиборд	19,98
2.12.	12		б-р Амурский, ул. Калинина	ситиборд	9,99
2.13.	13		ул. К. Маркса, ул. П. Комарова, 2	ситиборд	9,99
2.14.	14	2 х 4	ул. К. Маркса, 53, ул. Нагишкина	ситиборд	8,00
2.15.	15		ул. Руднева, 98/1	ситиборд	19,98
2.16.	16		ул. Кола Бельды, 7	ситиборд	19,98
2.17.	17		ул. Ленина, 75, ул. Лермонтова	ситиборд	9,99
2.18.	18		ул. Слободская, ул. Ленина, 38а	ситиборд	19,98
2.19.	19		б-р Уссурийский, ул. Пушкина, 19	ситиборд	9,99
2.20.	20		ул. Комсомольская, 120	ситиборд	9,99
2.21.	21		ул. Комсомольская, 122	ситиборд	9,99
2.22.	22		ул. Комсомольская, 53	ситиборд	9,99
2.23.	23		б-р Амурский, 43	ситиборд	9,99
2.24.	24		ул. Ленина, 20	ситиборд	9,99
2.25.	25		ул. Ленинградская, ост. «Кафедральный собор»	ситиборд	9,99
2.26.	26		б-р Амурский, 43 (напротив)	ситиборд	9,99
2.27.	27		ул. Шелеста, 73	ситиборд	19,98
2.28.	28		б-р Амурский, 62, ул. Владивостокская	ситиборд	9,99
2.29.	29		б-р Амурский, 59	ситиборд	9,99
2.30.	30		б-р Амурский, ул. Волочаевская	ситиборд	8,00
2.31.	31		ул. Краснодарская, 2в, ост. «Краевая клиническая больница»	ситиборд	19,98
2.32.	32		удалена в соответствии с изменениями в Схеме размещения рекламных конструкций		
2.33.	33		б-р Уссурийский, 51 (р-н ресторана «Овертайм»)	ситиборд	9,99
2.34.	34		пер. Студенческий, ул. Ленинградская, 23а	ситиборд	9,99
2.35.	35		ул. Шелеста, 77	ситиборд	19,98
2.36.	36		б-р Амурский, ул. Волочаевская	ситиборд	9,99
2.37.	37		ул. Шелеста, 116/1	ситиборд	19,98
2.38.	38		б-р Уссурийский, ул. Постышева, 22а	ситиборд	9,99
2.39.	39		ул. Шелеста, 47	ситиборд	19,98
2.40.	40		б-р Уссурийский, ул. Постышева, 22	ситиборд	19,98
2.41.	41		пер. Студенческий, ул. Дикопольцева, 12	ситиборд	19,98
2.42.	42		б-р Уссурийский, ул. Постышева, 27	ситиборд	19,98
2.43.	43	2 х 4	ул. Тургенева, 96	ситиборд	16,00
2.44.	44		ул. Серышева, 14	ситиборд	19,98
2.45.	45		ул. Серышева, 34, ул. Дзержинского	ситиборд	9,99
2.46.	46		ул. Серышева, ул. Дзержинского, 89	ситиборд	9,99
2.47.	47		ул. Серышева, 56	ситиборд	19,98
2.48.	48		ул. Дзержинского, 36	ситиборд	9,99
2.49.	49		ул. Ленина (между домами № 25 и 27)	ситиборд	19,98
2.50.	50		ул. Шелеста, 11	ситиборд	19,98
2.51.	51	2 х 4	ул. Ленина, 51	ситиборд	8,00
2.52.	52		ул. Шелеста, 112	ситиборд	19,98
2.53.	53		ул. Шелеста, 81	ситиборд	19,98
2.54.	54		ул. Дзержинского, 83	ситиборд	9,99
2.55.	55		ул. Пушкина, 45Б	ситиборд	9,99
2.56.	56		б-р Уссурийский, ул. Мухина, 13	ситиборд	9,99
2.57.	57		ул. Ленина, 19, ул. Фрунзе	ситиборд	19,98
2.58.	58		ул. Ленина, 18в	ситиборд	19,98
2.59.	59		ул. Шелеста, 85	ситиборд	19,98
2.60.	60		удалена в соответствии с изменениями в Схеме размещения рекламных конструкций		
2.61.	61		удалена в соответствии с изменениями в Схеме размещения рекламных конструкций		
2.62.	62		удалена в соответствии с изменениями в Схеме размещения рекламных конструкций		
2.63.	63		ул. Ленина, 39 (МБОУ СОШ № 12)	ситиборд	19,98
2.64.	64		ул. Ленина, 41	ситиборд	19,98
2.65.	65		ул. Ленина, 44	ситиборд	19,98
2.66.	66		ул. Ленина, 43а, ул. Пушкина	ситиборд	9,99
2.67.	67		ул. Дзержинского, 68	ситиборд	9,99
2.68.	68		ул. Пушкина, 7	ситиборд	19,98
2.69.	69		б-р Амурский, 55	ситиборд	9,99
2.70.	70		удалена в соответствии с изменениями в Схеме размещения рекламных конструкций		
2.71.	71		ул. Ленинградская, 85	ситиборд	9,99
2.72.	72		ул. Краснореченская, 141	ситиборд	19,98
2.73.	73		ул. Ленина, 44	ситиборд	19,98
2.74.	74		ул. Ленина, 51	ситиборд	9,99
2.75.	75		ул. Ким Ю Чена, 44Б, ул. Владивостокская	ситиборд	19,98
2.76.	76		пер. Ленинградский, 13	ситиборд	19,98
2.77.	77		пер. Ленинградский, 11	ситиборд	19,98
2.78.	78		ул. Краснореченская, ул. Урицкого	ситиборд	19,98
2.79.	79		ул. Серышева, 98	ситиборд	19,98
2.80.	80		ул. Льва Толстого, 7	ситиборд	19,98
2.81.	81		ул. Калинина, 65	ситиборд	9,99
2.82.	82		ул. Комсомольская, 42	ситиборд	9,99
2.83.	83		Матвеевское шоссе (ост. «Дачная», в город)	ситиборд	19,98
2.84.	84		ул. Ленина, 62	ситиборд	9,99
2.85.	85		Матвеевское шоссе (ост. «Дачная», в аэропорт)	ситиборд	19,98
2.86.	86		ул. Ленина, 81	ситиборд	9,99
2.87.	87	2 х 4	пр-т 60-летия Октября (ост. «Переезд», в Южный микрорайон)	ситиборд	16,00
2.88.	88	2 х 4	пр-т 60-летия Октября (ост. «Переезд», в центр)	ситиборд	16,00
2.89.	89	2 х 4	ул. Индустриальная, 7в	ситиборд	16,00
2.90.	90		удалена в соответствии с изменениями в Схеме размещения рекламных конструкций		
2.91.	91		удалена в соответствии с изменениями в Схеме размещения рекламных конструкций		
2.92.	92		ул. Руднева, 74	ситиборд	19,98
2.93.	93		ул. Ленинградская, 85	ситиборд	19,98
2.94.	94		ул. Комсомольская, б-р Уссурийский	ситиборд	9,99
2.95.	95		ул. Горького, 60а	ситиборд	19,98
2.96.	96		удалена в соответствии с изменениями в Схеме размещения рекламных конструкций		
2.97.	97		удалена в соответствии с изменениями в Схеме размещения рекламных конструкций		
2.98.	98		ул. Серышева, 8, ул. Комсомольская (Окружной универмаг)	ситиборд	19,98
2.99.	99		б-р Амурский, 56а	ситиборд	9,99
2.100.	100		ул. Краснодарская, 9	ситиборд	19,98
2.101.	101		ул. Ленинградская, б-р Амурский, 66	ситиборд	9,99
2.102.	102	2 х 4	ул. Тихоокеанская, пер. Сормовский, 4	ситиборд	16,00
2.103.	103	2 х 4	ул. Тихоокеанская, пер. Сормовский, 2а	ситиборд	16,00
2.104.	104		ул. Дикопольцева между домами № 7 и 9	ситиборд	19,98
2.105.	105		ул. Некрасова, 54	ситиборд	19,98
2.106.	106	2 х 4	ул. К. Маркса, ул. Окружная	ситиборд	16,00
2.107.	107		удалена в соответствии с изменениями в Схеме размещения рекламных конструкций		
2.108.	108		Матвеевское шоссе, 23	ситиборд	19,98
2.109.	109		ул. Краснореченская, 111	ситиборд	19,98
2.110.	110		Матвеевское шоссе, 13	ситиборд	19,98
2.111.	111		Матвеевское шоссе, 11	ситиборд	19,98
2.112.	112		Матвеевское шоссе, 6	ситиборд	19,98
2.113.	113		Матвеевское шоссе, 45 (ост. «Малый аэропорт», в город)	ситиборд	19,98
2.114.	114		Матвеевское шоссе, 10	ситиборд	19,98
2.115.	115		Матвеевское шоссе (ост. «Малый аэропорт», в сторону аэропорта)	ситиборд	19,98
2.116.	116		Матвеевское шоссе, 14, ул. Кочнева	ситиборд	19,98
2.117.	117		Матвеевское шоссе, пер. Планерный, 1	ситиборд	19,98
2.118.	118		ул. Комсомольская, б-р Уссурийский	ситиборд	9,99
2.119.	119		удалена в соответствии с изменениями в Схеме размещения рекламных конструкций		

2.120.	120	2 x 4	ул. Демьяна Бедного, 23а	ситиборд	16,00
2.121.	121	2 x 4	ул. Индустриальная, 19	ситиборд	16,00
2.122.	122	2 x 4	ул. Краснореченская, 90	ситиборд	8,00
2.123.	123	2 x 4	ул. Тихоокеанская, 204а/2	ситиборд	16,00
2.124.	124	2 x 4	ул. Некрасова, 93а	ситиборд	16,00
2.125.	125	2 x 4	ул. Краснореченская, 113	ситиборд	16,00
2.126.	126		ул. Ленинградская, 6	ситиборд	19,98
2.127.	127		ул. Серышева, 17, ул. Серышева, 46 (напротив)	ситиборд	19,98
2.128.	128		ул. Комсомольская, между домами № 44 и 48	ситиборд	9,99
2.129.	129		удалена в соответствии с изменениями в Схеме размещения рекламных конструкций		
2.130.	130		ул. Ленинградская, 47	ситиборд	19,98
2.131.	131		ул. Ким Ю Чена, 79а	ситиборд	9,99
2.132.	132		ул. Ким Ю Чена, 23	ситиборд	19,98
2.133.	133		ул. Серышева, 60	ситиборд	19,98
2.134.	134		удалена в соответствии с изменениями в Схеме размещения рекламных конструкций		
2.135.	135		б-р Уссурийский, ул. Запарина (четная сторона)	ситиборд	9,99
2.136.	136		ул. Серышева, 17	ситиборд	19,98
2.137.	137		б-р Амурский, 43 (напротив)	ситиборд	9,99
2.138.	138		удалена в соответствии с изменениями в Схеме размещения рекламных конструкций		
2.139.	139		ул. Правобережная, пер. Мечникова	ситиборд	19,98
2.140.	140		б-р Амурский, 39 (напротив)	ситиборд	19,98
2.141.	141		ул. Тихоокеанская, ул. Казачья Гора, 6	ситиборд	19,98
2.142.	142		удалена в соответствии с изменениями в Схеме размещения рекламных конструкций		
2.143.	143		ул. Большая (ост. «Погранинститут» из центра)	ситиборд	9,99
2.144.	144		удалена в соответствии с изменениями в Схеме размещения рекламных конструкций		
2.145.	145		удалена в соответствии с изменениями в Схеме размещения рекламных конструкций		
2.146.	146		удалена в соответствии с изменениями в Схеме размещения рекламных конструкций		
2.147.	147		удалена в соответствии с изменениями в Схеме размещения рекламных конструкций		
2.148.	148		удалена в соответствии с изменениями в Схеме размещения рекламных конструкций		
2.149.	149		ул. Ленина, 23, ул. Запарина	ситиборд	9,99
2.150.	150		ул. Ленина, 34, ул. Шеронова	ситиборд	9,99
2.151.	151		удалена в соответствии с изменениями в Схеме размещения рекламных конструкций		
2.152.	152		ул. Серышева, 9	ситиборд	9,99
2.153.	153		ул. Серышева, 31, ул. Джамбула	ситиборд	19,98
2.154.	154		ул. Серышева, ул. Лейтенанта Шмидта	ситиборд	9,99
2.155.	155		ул. Серышева, 33	ситиборд	9,99
2.156.	156		ул. Серышева, 43	ситиборд	19,98
2.157.	157		ул. Серышева, ул. Герасимова	ситиборд	19,98
2.158.	158		ул. Серышева, 74	ситиборд	19,98
2.159.	159		ул. Серышева, 80	ситиборд	19,98
2.160.	160		ул. Серышева, 53, ул. Некрасова	ситиборд	9,99
2.161.	161		ул. Серышева, 88, ул. Некрасова	ситиборд	19,98
2.162.	162		удалена в соответствии с изменениями в Схеме размещения рекламных конструкций		
2.163.	163		удалена в соответствии с изменениями в Схеме размещения рекламных конструкций		
2.164.	164		удалена в соответствии с изменениями в Схеме размещения рекламных конструкций		
2.165.	165		удалена в соответствии с изменениями в Схеме размещения рекламных конструкций		
2.166.	166		удалена в соответствии с изменениями в Схеме размещения рекламных конструкций		
2.167.	167		ул. К. Маркса, 61	ситиборд	19,98
2.168.	168		ул. К. Маркса, 72а	ситиборд	19,98
2.169.	169		Матвеевское шоссе, 22	ситиборд	19,98
2.170.	170		Матвеевское шоссе, 29 (ост. «Пилот»)	ситиборд	19,98
2.171.	171		Матвеевское шоссе, ул. Посадочная, 15 (напротив)	ситиборд	19,98
2.172.	172		удалена в соответствии с изменениями в Схеме размещения рекламных конструкций		
2.173.	173		удалена в соответствии с изменениями в Схеме размещения рекламных конструкций		
2.174.	174		ул. Ленина, 50, ул. Постышева	ситиборд	19,98
2.175.	175	2 x 4	ул. Морозова П.Л., 86, позиция 1	ситиборд	16,00
2.176.	176	2 x 4	ул. Морозова П.Л., 86, позиция 2	ситиборд	16,00
2.177.	177	2 x 4	ул. Морозова П.Л., 86, позиция 3	ситиборд	16,00
2.178.	178	2 x 4	ул. Морозова П.Л., 86, позиция 4	ситиборд	16,00
2.179.	179	2 x 4	ул. Морозова П.Л., 86, позиция 5	ситиборд	16,00
2.180.	180	2 x 4	ул. Морозова П.Л., 86, позиция 6	ситиборд	16,00
2.181.	181	2 x 4	ул. Морозова П.Л., 86, позиция 7	ситиборд	16,00
2.182.	182	2 x 4	ул. Морозова П.Л., 86, позиция 8	ситиборд	16,00
2.183.	183	2 x 4	ул. Морозова П.Л., 86, позиция 9	ситиборд	16,00
2.184.	184	2 x 4	ул. Морозова П.Л., 86, позиция 10	ситиборд	16,00
2.185.	185	2 x 4	ул. Морозова П.Л., 86, позиция 11	ситиборд	16,00
2.186.	186	2 x 4	ул. Морозова П.Л., 86, позиция 12	ситиборд	16,00
2.187.	187		ул. Дикопольцева, 31	ситиборд	19,98
2.188.	188		ул. К. Маркса, 74	ситиборд	19,98
2.189.	189		удалена в соответствии с изменениями в Схеме размещения рекламных конструкций		
2.190.	190		удалена в соответствии с изменениями в Схеме размещения рекламных конструкций		
2.191.	191		ул. Серышева, 54	ситиборд	19,98
2.192.	192		ул. Ленина, 46	ситиборд	19,98
2.193.	193		ул. Волочаевская, ул. Муравьева-Амурского	ситиборд	19,98
2.194.	194		ул. Ленина, 36	ситиборд	19,98
3. Стенды (3 x 6 м) в соответствии с эскизным проектом согласно приложению № 4 к настоящей Схеме					
3.1.	1		пр-т 60-летия Октября, опора № 21	стенд	36,00
3.2.	2		ул. Выборгская, ул. Батумская	стенд	36,00
3.3.	3		б-р Амурский, ул. Калинина, 83	стенд	18,00
3.4.	4		б-р Амурский, 16	стенд	18,00
3.5.	5		б-р Амурский, 16, ул. Фрунзе	стенд	36,00
3.6.	6		ул. Выборгская, 45	стенд	36,00
3.7.	7		б-р Амурский, 17	стенд	18,00
3.8.	8		пр-т 60-летия Октября, завод отопительного оборудования	стенд	36,00
3.9.	9		ул. Запарина, пер. Доступный, 18	стенд	18,00
3.10.	10		б-р Амурский, 21	стенд	18,00
3.11.	11		б-р Амурский, ул. Волочаевская, 178в	стенд	18,00
3.12.	12		пр-т 60-летия Октября, 126	стенд	36,00
3.13.	13		б-р Амурский, ул. Волочаевская, 176	стенд	18,00
3.14.	14		б-р Амурский, 23, ул. Шеронова	стенд	18,00
3.15.	15		дорога «Амур», ул. Трехгорная	стенд	36,00
3.16.	16		б-р Амурский, 37	стенд	18,00
3.17.	17		ул. П.Л. Морозова, ул. Пионерская, 40	стенд	36,00
3.18.	18		б-р Амурский, ул. Льва Толстого, 22 (ДК Профсоюзов)	стенд	36,00
3.19.	19		км. 8 + 900 автомобильной дороги «Обход г. Хабаровска 0 км — 13 км»	стенд	36,00
3.20.	20		Восточное шоссе, ул. Красный Яр, 68	стенд	36,00
3.21.	21		б-р Амурский, 51	стенд	18,00
3.22.	22		б-р Амурский, 55	стенд	36,00
3.23.	23		ул. Дикопольцева, 80, б-р Амурский	стенд	18,00
3.24.	24		ул. Панфиловцев, ул. Малиновского, 33 (напротив), четная сторона	стенд	36,00
3.25.	25		б-р Уссурийский, ул. Калинина, 59	стенд	18,00
3.26.	26		б-р Уссурийский, ул. Калинина, 66	стенд	18,00
3.27.	27		пр-т 60-летия Октября, ул. Суворова, 73	стенд	36,00
3.28.	28		б-р Уссурийский, ул. Калинина, 24	стенд	18,00
3.29.	29		ул. Краснореченская, ул. Строительная	стенд	36,00
3.30.	30		ул. П.Л. Морозова, 142а, пер. Спортивный, 8	стенд	36,00
3.31.	31		б-р Уссурийский, ул. Запарина, 53	стенд	18,00
3.32.	32		ул. П.Л. Морозова, 39а	стенд	36,00
3.33.	33		б-р Уссурийский, ул. Дзержинского, 39/2	стенд	18,00
3.34.	34		Владивостокское шоссе, поворот на поселок Ильинка	стенд	36,00
3.35.	35		б-р Уссурийский, ул. Дзержинского, 23	стенд	18,00
3.36.	36		б-р Уссурийский, Дзержинского, 28	стенд	18,00
3.37.	37		б-р Уссурийский, ул. Волочаевская, 153	стенд	18,00
3.38.	38		б-р Уссурийский, ул. Волочаевская, 142	стенд	18,00
3.39.	39		б-р Уссурийский, ул. Волочаевская, 133	стенд	18,00
3.40.	40		б-р Уссурийский, ул. Волочаевская, 124	стенд	18,00
3.41.	41		б-р Уссурийский, ул. Волочаевская, 124 (напротив дома)	стенд	18,00
3.42.	42		ул. Запарина, пер. Гражданский, 11	стенд	18,00
3.43.	43		б-р Уссурийский, ул. Шеронова (ул. Волочаевская, 124)	стенд	36,00
3.44.	44		б-р Уссурийский, 58	стенд	18,00
3.45.	45		б-р Уссурийский, ул. Пушкина 15	стенд	18,00
3.46.	46		б-р Уссурийский, ул. Пушкина (напротив прудов)	стенд	18,00
3.47.	47		б-р Уссурийский, ул. Дикопольцева, 11	стенд	18,00
3.48.	48	3-сторонний	б-р Уссурийский, ул. Дикопольцева, 10	стенд	54,00
3.49.	49		удалена в соответствии с изменениями в Схеме размещения рекламных конструкций		
3.50.	50		Матвеевское шоссе, 26Б	стенд	36,00
3.51.	51		пер. Студенческий, ул. Лермонтова, 51а	стенд	36,00
3.52.	52		пер. Студенческий, ул. Лермонтова, 51Б	стенд	36,00

3.53.	53		ул. Ленина, 16, ул. Калинина	стенд	18,00
3.54.	54		ул. Ленина, 15, ул. Калинина	стенд	36,00
3.55.	55		ул. Ленина, 18, ул. Калинина	стенд	18,00
3.56.	56		ул. К. Маркса, 96а (напротив), (т. 2)	стенд	36,00
3.57.	57		ул. Ленина, 24	стенд	18,00
3.58.	58		ул. Ленина, 24	стенд	18,00
3.59.	59		ул. Ленина, 28, ул. Волочаевская	стенд	36,00
3.60.	60		ул. П.Л. Морозова, ост. «Радищева»	стенд	18,00
3.61.	61		Матвеевское шоссе, 26Б	стенд	36,00
3.62.	62		ул. Ленина, 43а, ул. Пушкина	стенд	18,00
3.63.	63		ул. Краснореченская, 65, ул. Суворова	стенд	18,00
3.64.	64		ул. Слободская, 21	стенд	36,00
3.65.	65		удалена в соответствии с изменениями в Схеме размещения рекламных конструкций		
3.66.	66		ул. Ленина, 69, ул. Дикопольцева	стенд	18,00
3.67.	67		ул. К. Маркса, 61, ул. Московская	стенд	18,00
3.68.	68		ул. П.Л. Морозова, ул. Кубяка	стенд	36,00
3.69.	69		ул. Краснореченская, ул. Индустриальная	стенд	36,00
3.70.	70		ул. К. Маркса, ул. Синельникова, 9	стенд	36,00
3.71.	71		ул. К. Маркса, ТЦ «Квартал»	стенд	36,00
3.72.	72		ул. Победы, Воронежское шоссе	стенд	36,00
3.73.	73		ул. К. Маркса, 88	стенд	36,00
3.74.	74		ул. К. Маркса, 71	стенд	36,00
3.75.	75		Матвеевское шоссе, 26Б	стенд	36,00
3.76.	76		ул. К. Маркса, 92 (напротив)	стенд	36,00
3.77.	77		Владивостокское шоссе, поворот на поселок Ильинка	стенд	36,00
3.78.	78		ул. Краснореченская, ул. Радищева	стенд	36,00
3.79.	79		ул. П.Л. Морозова, ул. Союзная, 23Б/1	стенд	36,00
3.80.	80		ул. К. Маркса, 94а	стенд	36,00
3.81.	81		ул. Трехгорная, ул. Карьерная	стенд	36,00
3.82.	82		ул. Трехгорная (нечетная сторона), ул. Лучистая	стенд	36,00
3.83.	83		ул. Трехгорная, ул. Лучистая	стенд	36,00
3.84.	84		ул. Уборевича, ул. Трехгорная, 63а	стенд	36,00
3.85.	85		ул. К. Маркса, 96а	стенд	18,00
3.86.	86		ул. К. Маркса, 96а	стенд	36,00
3.87.	87	3-сторонний	ул. К. Маркса, развязка, ул. Большая	стенд	54,00
3.88.	88	3-сторонний	ул. К. Маркса, развязка, пр-т 60-летия Октября	стенд	54,00
3.89.	89		Матвеевское шоссе, 26Б	стенд	36,00
3.90.	90		ул. К. Маркса, развязка, съезд на пр-т 60-летия Октября	стенд	36,00
3.91.	91		пр-т 60-летия Октября, ул. К. Маркса со стороны центра	стенд	36,00
3.92.	92		ул. П.Л. Морозова, 100	стенд	36,00
3.93.	93		пр-т 60-летия Октября (въезд под мост из Южного микрорайона, правая сторона)	стенд	36,00
3.94.	94		пр-т 60-летия Октября (поворот на аэропорт, левая сторона)	стенд	36,00
3.95.	95		ул. П.Л. Морозова, ул. Ангарская, 2, напротив	стенд	36,00
3.96.	96		ул. К. Маркса,108, пр-т 60-летия Октября	стенд	36,00
3.97.	97		ул. К. Маркса, 89, развязка, ул. Большая	стенд	36,00
3.98.	98		ул. Большая, ул. К. Маркса, 89 (напротив)	стенд	36,00
3.99.	99		ул. Большая, ул. К. Маркса, 89	стенд	18,00
3.100.	100		ул. Большая, ул. Чернореченская, 26	стенд	36,00
3.101.	101		ул. Шевчука, 15	стенд	36,00
3.102.	102		ул. Большая, ул. Чернореченская, 29а	стенд	36,00
3.103.	103		ул. Большая, ул. Свердлова, 26	стенд	36,00
3.104.	104		ул. Большая, ул. Свердлова, 26	стенд	36,00
3.105.	105		ул. Большая, ул. Свердлова, 26	стенд	36,00
3.106.	106		ул. Большая, 7/1 (АЗС)	стенд	18,00
3.107.	107		ул. Большая, 7/1 (АЗС)	стенд	18,00
3.108.	108	3-сторонний	ул. Большая, 7/1 (АЗС)	стенд	54,00
3.109.	109		ул. Большая, 7	стенд	36,00
3.110.	110		ул. Большая, 5	стенд	18,00
3.111.	111		ул. К. Маркса, между домами № 89 и 91	стенд	36,00
3.112.	112		ул. К. Маркса, 91	стенд	36,00
3.113.	113		ул. К. Маркса, развязка, ул. Большая	стенд	36,00
3.114.	114		пр-т 60-летия Октября, ул. К. Маркса (со стороны центра города)	стенд	36,00
3.115.	115		ул. П.Л. Морозова, 79	стенд	36,00
3.116.	116		Владивостокское шоссе, ост. «Красная Речка»	стенд	36,00
3.117.	117		ул. Сергеевская, 26	стенд	36,00
3.118.	118		ул. К. Маркса, 118	стенд	36,00
3.119.	119		ул. К. Маркса, между домами № 122 и 124	стенд	18,00
3.120.	120		ул. К. Маркса, 124 (напротив)	стенд	18,00
3.121.	121		ул. К. Маркса, 124	стенд	36,00
3.122.	122		ул. Тихоокеанская, 219а	стенд	36,00
3.123.	123		пр-т 60-летия Октября, ДОС 41Б	стенд	36,00
3.124.	124		ул. К. Маркса, 128 (напротив)	стенд	36,00
3.125.	125		ул. Воронежская, 71, ул. Пожарского	стенд	36,00
3.126.	126		ул. Горького, 30	стенд	36,00
3.127.	127		ул. К. Маркса, 105 (ост. «Памятник партизанам»)	стенд	18,00
3.128.	128		ул. К. Маркса, 134	стенд	36,00
3.129.	129		ул. П.Л. Морозова, ул. Союзная, 23Б	стенд	36,00
3.130.	130		ул. К. Маркса, поворот на ул. Краснодарскую	стенд	36,00
3.131.	131		пр-т 60-летия Октября, 113	стенд	36,00
3.132.	132		ул. П.Л. Морозова, ул. Ангарская, 2 (напротив)	стенд	36,00
3.133.	133		ул. К. Маркса, 136	стенд	36,00
3.134.	134		ул. Трехгорная, 63а, ул. Уборевича	стенд	36,00
3.135.	135		ул. К. Маркса, 115	стенд	18,00
3.136.	136		ул. К. Маркса, 115, пер. Санитарный	стенд	36,00
3.137.	137		ул. Победы, (т.1)	стенд	36,00
3.138.	138		ул. К. Маркса, 148 (напротив)	стенд	18,00
3.139.	139		ул. К. Маркса, 135	стенд	36,00
3.140.	140		ул. К. Маркса, 141	стенд	36,00
3.141.	141		ул. К. Маркса, 150	стенд	36,00
3.142.	142		ул. Краснореченская, 139 (напротив)	стенд	36,00
3.143.	143		ул. К. Маркса, ул. Антенная, 1	стенд	36,00
3.144.	144		ул. К. Маркса, 143г	стенд	36,00
3.145.	145		ул. К. Маркса, 156	стенд	36,00
3.146.	146	3-сторонний	ул. К. Маркса, ул. Выборгская	стенд	54,00
3.147.	147		ул. К. Маркса, 158Б	стенд	36,00
3.148.	148		ул. К. Маркса, 145	стенд	36,00
3.149.	149		ул. К. Маркса, 185	стенд	36,00
3.150.	150		ул. К. Маркса, 166	стенд	36,00
3.151.	151		ул. К. Маркса, 191	стенд	36,00
3.152.	152		ул. К. Маркса, 168	стенд	36,00
3.153.	153		ул. К. Маркса, 205в	стенд	36,00
3.154.	154		ул. К. Маркса, 170 (напротив)	стенд	36,00
3.155.	155		ул. К. Маркса, 215	стенд	36,00
3.156.	156		ул. К. Маркса (ост. «Питомник»)	стенд	18,00
3.157.	157		ул. К. Маркса, 186а (АЗС НК «Альянс»)	стенд	36,00
3.158.	158		удалена в соответствии с изменениями в Схеме размещения рекламных конструкций		
3.159.	159		ул. К. Маркса, 180	стенд	18,00
3.160.	160		ул. К. Маркса, 180а	стенд	36,00
3.161.	161		ул. К. Маркса,180 (напротив)	стенд	36,00
3.162.	162		ул. К. Маркса, ул. Окружная (напротив)	стенд	36,00
3.163.	163		ул. К. Маркса, 182	стенд	36,00
3.164.	164		ул. К. Маркса, 182, ул. Окружная, 19	стенд	36,00
3.165.	165		пер. 3-й Путевой, ул. Краснореченская, 112	стенд	36,00
3.166.	166		ул. К. Маркса, ул. Мирная, 2а	стенд	36,00
3.167.	167		ул. К. Маркса, ул. Окружная, 10	стенд	36,00
3.168.	168		Матвеевское шоссе, Чернореченское шоссе	стенд	36,00
3.169.	169		Матвеевское шоссе, 5	стенд	18,00
3.170.	170		Матвеевское шоссе, ул. Навигационная (ул. Мирная, 16)	стенд	18,00
3.171.	171		пр-т 60-летия Октября, ДОС, 24/1	стенд	18,00
3.172.	172		ул. Индустриальная, 1 (напротив)	стенд	36,00
3.173.	173		ул. Индустриальная, 1	стенд	36,00
3.174.	174		ул. Индустриальная, 4е	стенд	36,00
3.175.	175		ул. Флегонтова, 4	стенд	36,00
3.176.	176		ул. Флегонтова, пер. Демократический, 30	стенд	36,00
3.177.	177		ул. Флегонтова, пер. Демократический, 30	стенд	36,00
3.178.	178		ул. Волочаевская, 33	стенд	18,00
3.179.	179		ул. Оборонная, 13а	стенд	36,00
3.180.	180		ул. Волочаевская, 17	стенд	36,00
3.181.	181		ул. Волочаевская, 30	стенд	36,00
3.182.	182		ул. Дикопольцева, 8, ул. Мухина	стенд	36,00
3.183.	183		ул. Шевчука, 2а	стенд	36,00
3.184.	184		ул. Тихоокеаская, 191а	стенд	18,00
3.185.	185		удалена в соответствии с изменениями в Схеме размещения рекламных конструкций		
3.186.	186		Матвеевское шоссе (въезд в аэропорт, справа)	стенд	36,00
3.187.	187		Матвеевское шоссе (выезд из аэропорта, напротив)	стенд	36,00
3.188.	188		Матвеевское шоссе (выезд из аэропорта, напротив)	стенд	18,00
3.189.	189		Матвеевское шоссе (выезд из аэропорта, справа)	стенд	36,00
3.190.	190		Матвеевское шоссе (выезд из аэропорта, слева)	стенд	36,00
3.191.	191		аэропорт	стенд	36,00
3.192.	192		аэропорт	стенд	18,00
3.193.	193	3-сторонний	аэропорт	стенд	54,00
3.194.	194	3-сторонний	аэропорт	стенд	54,00
3.195.	195		Матвеевское шоссе, 26 (терминал), (т. 1, т. 2)	стенд	36,00

3.196.	196		Матвеевское шоссе (выезд из международного аэропорта)	стенд	18,00
3.197.	197		ул. Донская, уч. № 1Д/1	стенд	36,00
3.198.	198		ул. Калинина, 111, ул. Серышева	стенд	18,00
3.199.	199		ул. Серышева, ул. Калинина, 122а	стенд	18,00
3.200.	200		ул. Флегонтова, 10	стенд	36,00
3.201.	201		удалена в соответствии с изменениями в Схеме размещения рекламных конструкций		
3.202.	202		ул. Серышева, ул. Знаменщикова, 3	стенд	18,00
3.203.	203		ул. Серышева, 52, ул. Джамбула	стенд	18,00
3.204.	204		Восточное шоссе, пер. Гаражный	стенд	36,00
3.205.	205		Уссурийский бульвар, ул. Волочаевская, 133	стенд	36,00
3.206.	206	3-сторонний	ул. Флегонтова, ул. П.Л. Морозова	стенд	54,00
3.207.	207		ул. П.Л. Морозова (переезд)	стенд	36,00
3.208.	208		пр-т 60-летия Октября (напротив здания ж/д вокзала станции Хабаровск-2)	стенд	36,00
3.209.	209		ул. Краснореченская, ул. Индустриальная	стенд	36,00
3.210.	210		ул. Воронежская, ул. Трехгорная	стенд	36,00
3.211.	211		ул. К. Маркса, 99	стенд	36,00
3.212.	212		пр-т 60-летия Октября, 190	стенд	18,00
3.213.	213		пр-т 60-летия Октября, 227	стенд	36,00
3.214.	214		ул. Серышева, 55	стенд	18,00
3.215.	215		ул. Волочаевская, 23, Молдавский	стенд	36,00
3.216.	216		ул. Серышева, 98, ул. Воронежская, 98	стенд	36,00
3.217.	217		ул. Воронежская, ул. Ленинградская, 62в, лит. К	стенд	36,00
3.218.	218		ул. Воронежская, ул. Ленинградская, 62в, лит. К (напротив)	стенд	36,00
3.219.	219		ул. Воронежская, ул. Ухтомского, 57	стенд	36,00
3.220.	220		ул. Воронежская, напротив ул. Ухтомского	стенд	36,00
3.221.	221		ул. Воронежская, 1	стенд	36,00
3.222.	222		ул. Воронежская, ул. Сенная, 9а	стенд	36,00
3.223.	223		ул. Воронежская, ул. Сенная, 23	стенд	36,00
3.224.	224		ул. Воронежская, 6, ул. Заозерная	стенд	36,00
3.225.	225		ул. Воронежская, 8	стенд	36,00
3.226.	226		ул. Воронежская, 21	стенд	36,00
3.227.	227		ул. Воронежская, 23	стенд	36,00
3.228.	228		ул. Воронежская, ул. Камская, 18	стенд	36,00
3.229.	229		ул. Воронежская, 38/1	стенд	36,00
3.230.	230		ул. П.Л. Морозова, ул. Флегонтова (ост. в центр)	стенд	36,00
3.231.	231		ул. Воронежская, 38а	стенд	36,00
3.232.	232		ул. Воронежская, 49	стенд	36,00
3.233.	233		ул. Воронежская, 46, ул. Днепровская	стенд	36,00
3.234.	234	3-сторонний,	ул. Воронежская, 51 (напротив), ул. Большая	стенд	54,00
3.235.	235		ул. Воронежская, ул. Шелеста, 2а (АЗС)	стенд	36,00
3.236.	236		ул. Большая, 7	стенд	18,00
3.237.	237		ул. Воронежская, 66	стенд	36,00
3.238.	238		ул. Воронежская, ул. Алтайская, 21	стенд	36,00
3.239.	239		ул. Воронежская, ул. Алтайская, 36	стенд	36,00
3.240.	240		ул. Воронежская, ул. Казбекская, 28	стенд	36,00
3.241.	241		ул. Воронежская, ул. Черноморская, 29	стенд	36,00
3.242.	242		ул. Воронежская, ул. Черноморская, 30 (напротив)	стенд	36,00
3.243.	243		ул. Воронежская, 86/1, ул. Пожарского	стенд	36,00
3.244.	244		ул. Большая, 87	стенд	36,00
3.245.	245		ул. Воронежская, 86	стенд	36,00
3.246.	246		б-р Уссурийский, ул. Запарина, 32	стенд	18,00
3.247.	247		ул. Воронежская, 71	стенд	36,00
3.248.	248		ул. К. Маркса, 107 (РУБОП)	стенд	36,00
3.249.	249		ул. Воронежская, 100	стенд	36,00
3.250.	250		ул. Воронежская, 108 (напротив)	стенд	36,00
3.251.	251		ул. Воронежская, 108	стенд	36,00
3.252.	252		ул. Воронежская, 114, ул. Онежская	стенд	36,00
3.253.	253		ул. Воронежская, 120	стенд	36,00
3.254.	254		ул. Воронежская, 85, ул. Брянская	стенд	36,00
3.255.	255		ул. Воронежская, между домами № 120 и 128	стенд	36,00
3.256.	256		ул. Воронежская, ул. Николаевская, 1а	стенд	36,00
3.257.	257		ул. Воронежская, 134	стенд	36,00
3.258.	258		ул. Воронежская, 95	стенд	36,00
3.259.	259		ул. Воронежская, 97(напротив)	стенд	36,00
3.260.	260		ул. Воронежская, 99, ул. Поселковая (напротив)	стенд	36,00
3.261.	261		ул. К. Маркса, ул. П. Комарова, 2	стенд	18,00
3.262.	262		ул. Воронежская, ул. Минометная, 2 (напротив)	стенд	36,00
3.263.	263		ул. Воронежская, ул. Одесская 2, (напротив)	стенд	36,00
3.264.	264		ул. Воронежская, 129 /4	стенд	36,00
3.265.	265		ул. Воронежская, 129/4 (напротив)	стенд	36,00
3.266.	266		ул. Воронежская, 129	стенд	36,00
3.267.	267		ул. Воронежская, 129 (напротив)	стенд	36,00
3.268.	268		ул. Воронежская, 131	стенд	36,00
3.269.	269		ул. Воронежская, 131 (напротив)	стенд	36,00
3.270.	270		ул. Воронежская, 138	стенд	36,00
3.271.	271		ул. Воронежская, 142	стенд	36,00
3.272.	272		ул. Воронежская, 140а (в 250 м)	стенд	36,00
3.273.	273		ул. Воронежская, 144, к. 1	стенд	36,00
3.274.	274		ул. Воронежская, 144, к. 1 (напротив)	стенд	36,00
3.275.	275		ул. Воронежская, 144	стенд	36,00
3.276.	276		ул. Воронежская, 144 (напротив)	стенд	36,00
3.277.	277		ул. Воронежская, 144	стенд	36,00
3.278.	278		ул. Воронежская, 142 (напротив)	стенд	36,00
3.279.	279		ул. Воронежская, 142	стенд	36,00
3.280.	280		ул. Воронежская, 142 (напротив)	стенд	36,00
3.281.	281		ул. Воронежская, 142 (напротив)	стенд	36,00
3.282.	282		ул. Воронежская, 142	стенд	36,00
3.283.	283		ул. Воронежская, 169	стенд	36,00
3.284.	284		ул. Воронежская, 169 (напротив)	стенд	36,00
3.285.	285		ул. Дикопольцева («Платинум Арена»), перекресток	стенд	36,00
3.286.	286		ул. Воронежская, между домами № 154 и 142	стенд	36,00
3.287.	287		б-р Амурский, 35	стенд	18,00
3.288.	288		ул. Воронежская, между домами № 154 и 142	стенд	36,00
3.289.	289		б-р Амурский, 48	стенд	18,00
3.290.	290		ул. Ленина, 19, ул. Калинина	стенд	36,00
3.291.	291		ул. Воронежская, 154 (рядом, напротив)	стенд	36,00
3.292.	292		ул. Воронежская, 154 (рядом)	стенд	36,00
3.293.	293		ул. П.Л. Морозова, поворот на «Заимку»	стенд	36,00
3.294.	294		ул. Воронежская, 154	стенд	36,00
3.295.	295		ул. Волочаевская, 68, ул. Блюхера	стенд	36,00
3.296.	296		ул. Волочаевская, 80	стенд	36,00
3.297.	297		ул. Волочаевская, 104	стенд	18,00
3.298.	298	3-сторонний	автодорога «Восток», ул. Воронежская, 156 (рядом)	стенд	54,00
3.299.	299		ул. Воронежская, 139/1 (АЗС НК «Альянс»)	стенд	36,00
3.300.	300	3-сторонний	ул. Воронежская, 162, автодорога «Восток»	стенд	54,00
3.301.	301		Воронежское шоссе, 164, к.1	стенд	36,00
3.302.	302		удалена в соответствии с изменениями в Схеме размещения рекламных конструкций		
3.303.	303		Воронежское шоссе, 164	стенд	36,00
3.304.	304		ул. Ленинградская, 11	стенд	36,00
3.305.	305		Воронежское шоссе, 147а (рядом, напротив)	стенд	36,00
3.306.	306		Воронежское шоссе, ул. Победы	стенд	36,00
3.307.	307		ул. Воронежская, ул. Победы, ул. Алексеевская, 29к (напротив)	стенд	36,00
3.308.	308		пр-т 60-летия Октября, 237а	стенд	36,00
3.309.	309		удалена в соответствии с изменениями в Схеме размещения рекламных конструкций		
3.310.	310		ул. Выборгская, ул. Оборская, 14	стенд	36,00
3.311.	311		Воронежское шоссе, ул. Маяковского, 50 (напротив)	стенд	36,00
3.312.	312		ул. Трехгорная (650 м от ул. Лучистой в сторону Матвеевского шоссе)	стенд	36,00
3.313.	313		ул. Слободская, 19 (поворот на ул. Блюхера)	стенд	36,00
3.314.	314		ул. Гамарника, 49	стенд	36,00
3.315.	315		ул. П.Л. Морозова, 113, пер. Бассейный (напротив)	стенд	36,00
3.316.	316		Воронежское шоссе, ул. Связная, 3	стенд	36,00
3.317.	317		ул. Калинина, пер. Гражданский, 15 (напротив)	стенд	36,00
3.318.	318		ул. Пионерская, пер. Конечный, 6	стенд	36,00
3.319.	319		ул. Пионерская, пер. Гражданский, 11	стенд	18,00
3.320.	320		ул. Пионерская, пер. Гражданский, 5	стенд	36,00
3.321.	321		ул. Запарина, пер. Доступный, 11	стенд	18,00
3.322.	322		ул. Запарина, пер. Доступный, 13	стенд	18,00
3.323.	323		ул. Запарина, 1а	стенд	18,00
3.324.	324		ул. П.Л. Морозова, ул. Вахова, 2	стенд	36,00
3.325.	325		ул. Запарина, 49	стенд	18,00
3.326.	326		ул. Запарина, 66	стенд	18,00
3.327.	327		удалена в соответствии с изменениями в Схеме размещения рекламных конструкций		
3.328.	328		ул. Запарина, ул. Серышева, 22	стенд	18,00
3.329.	329		ул. Запарина, ул. Серышева, 11	стенд	36,00
3.330.	330		ул. Гамарника, 51	стенд	36,00
3.331.	331		ул. Гамарника, 21	стенд	36,00
3.332.	332		ул. Краснореченская, 161Б/1, ул. Флегонтова	стенд	36,00
3.333.	333		ул. Краснореченская, 87а	стенд	36,00
3.334.	334		пр-т 60-летия Октября, ул. Ленинградская (съезд с моста), ул. Астраханская, 35	стенд	18,00
3.335.	335		пр-т 60-летия Октября, 107	стенд	18,00
3.336.	336		ул. Шеронова, 57	стенд	18,00
3.337.	337		ул. Краснореченская, 87а	стенд	36,00

3.338.	338		ул. Калинина, пер. Конечный	стенд	18,00
3.339.	339		ул. Калинина, 3а	стенд	18,00
3.340.	340		ул. Запарина, 2г	стенд	18,00
3.341.	341		ул. Калинина, 5	стенд	18,00
3.342.	342		пр-т 60-летия Октября, ДОС 30	стенд	18,00
3.343.	343		ул. К. Маркса, 107в	стенд	36,00
3.344.	344		ул. Трехгорная, 129	стенд	36,00
3.345.	345		ул. Калинина, 25а	стенд	18,00
3.346.	346		ул. Калинина, 36	стенд	18,00
3.347.	347		ул. Калинина, 38	стенд	18,00
3.348.	348		ул. Калинина, между домами № 68 и 72	стенд	18,00
3.349.	349		ул. Калинина, 71	стенд	18,00
3.350.	350		ул. Калинина, 86	стенд	18,00
3.351.	351		ул. Суворова, 12, ул. Союзная, 70	стенд	36,00
3.352.	352		ул. Краснореченская, 74	стенд	36,00
3.353.	353		ул. Суворова, 15	стенд	36,00
3.354.	354		ул. Суворова, ул. Краснореченская, 44	стенд	36,00
3.355.	355		ул. Суворова, 26	стенд	36,00
3.356.	356		ул. Суворова, 17	стенд	36,00
3.357.	357		ул. Суворова, 26а	стенд	36,00
3.358.	358		ул. Суворова, 28Б	стенд	36,00
3.359.	359		ул. Суворова, 28а	стенд	36,00
3.360.	360		ул. Суворова, ул. Кутузова	стенд	36,00
3.361.	361		ул. Суворова, 32	стенд	36,00
3.362.	362		ул. Калинина, ул. Советская, 1	стенд	36,00
3.363.	363		ул. Дзержинского, 3	стенд	18,00
3.364.	364		ул. Дзержинского, 4	стенд	18,00
3.365.	365		ул. Дзержинского, 19	стенд	18,00
3.366.	366		ул. Дзержинского, 57	стенд	18,00
3.367.	367		ул. Дзержинского, 56	стенд	18,00
3.368.	368		ул. Дзержинского, б-р Амурский, 64 (напротив)	стенд	18,00
3.369.	369		ул. Дзержинского, 64, б-р Амурский	стенд	18,00
3.370.	370		ул. Волочаевская, ул. Серышева, 42	стенд	18,00
3.371.	371		ул. Волочаевская, 160	стенд	18,00
3.372.	372		ул. Волочаевская, 133	стенд	18,00
3.373.	373		ул. Волочаевская, 118	стенд	18,00
3.374.	374		ул. Волочаевская, 123	стенд	18,00
3.375.	375		ул. Волочаевская, 118 (ост. «Ленина»)	стенд	18,00
3.376.	376		ул. Волочаевская, 123	стенд	18,00
3.377.	377		ул. Волочаевская, 115, ул. Гамарника	стенд	36,00
3.378.	378		ул. Волочаевская, 113, ул. Гамарника	стенд	36,00
3.379.	379		ул. Репина, ул. Краснореченская, 62	стенд	36,00
3.380.	380	3-сторонний	пр-т 60-летия Октября, ул. Суворова	стенд	54,00
3.381.	381		ул. Волочаевская, 87/2	стенд	36,00
3.382.	382		ул. Волочаевская, 87	стенд	36,00
3.383.	383		ул. Суворова, 82в	стенд	36,00
3.384.	384		ул. Репина, ул. Краснореченская, 62	стенд	36,00
3.385.	385		ул. Суворова, 84	стенд	36,00
3.386.	386		ул. Индустриальная, 19а	стенд	36,00
3.387.	387		ул. Волочаевская, 73а, ул. Блюхера	стенд	36,00
3.388.	388		ул. Волочаевская, 40	стенд	36,00
3.389.	389		б-р Амурский, 32, ул. Шеронова	стенд	36,00
3.390.	390		б-р Амурский, 34, ул. Шеронова	стенд	18,00
3.391.	391		ул. Гайдара, 13	стенд	36,00
3.392.	392		ул. Трехгорная, район дома № 98	стенд	36,00
3.393.	393		ул. Волочаевская, 19, пер. Трубный	стенд	36,00
3.394.	394		ул. Волочаевская, 15, пер. Трубный	стенд	18,00
3.395.	395		ул. Волочаевская, 14	стенд	36,00
3.396.	396		ул. Волочаевская, 10	стенд	36,00
3.397.	397		ул. Волочаевская, 10	стенд	36,00
3.398.	398		ул. Волочаевская, 11	стенд	36,00
3.399.	399		удалена в соответствии с изменениями в Схеме размещения рекламных конструкций		
3.400.	400		ул. Краснореченская, ул. Оборонная	стенд	36,00
3.401.	401		ул. Краснореченская, 223	стенд	36,00
3.402.	402		ул. Краснореченская, 223 (напротив)	стенд	36,00
3.403.	403		ул. Краснореченская, ул. Юности, (нечетная сторона)	стенд	36,00
3.404.	404		ул. Краснореченская, ул. Юности, 2 (напротив)	стенд	18,00
3.405.	405		ул. Краснореченская, ул. Юности, 2	стенд	36,00
3.406.	406		ул. Краснореченская, 128	стенд	36,00
3.407.	407		ул. Краснореченская, 128 (напротив)	стенд	36,00
3.408.	408		ул. Краснореченская, между домами № 128 и 122	стенд	36,00
3.409.	409		ул. Краснореченская, 122	стенд	36,00
3.410.	410		Чернореченскре шоссе, Комсомольское шоссе	стенд	36,00
3.411.	411		б-р Амурский, 3 (напротив)	стенд	18,00
3.412.	412	3-сторонний	ул. Краснореченская, 118, ул. Калараша	стенд	54,00
3.413.	413		ул. Краснореченская, 207	стенд	36,00
3.414.	414		ул. Краснореченская, 201	стенд	36,00
3.415.	415		ул. Краснореченская, 116	стенд	36,00
3.416.	416		ул. Краснореченская, 195, ул. Кубяка	стенд	36,00
3.417.	417		ул. Краснореченская, 114	стенд	36,00
3.418.	418		б-р. Амурский, 6	стенд	36,00
3.419.	419		ул. Краснореченская, 189	стенд	36,00
3.420.	420		ул. Краснореченская, 185	стенд	36,00
3.421.	421		ул. Краснореченская, 104а	стенд	36,00
3.422.	422		ул. Краснореченская, 183	стенд	36,00
3.423.	423		ул. Краснореченская, 183 (напротив)	стенд	36,00
3.424.	424		ул. Краснореченская, 179, пер. Байкальский	стенд	36,00
3.425.	425		ул. Краснореченская, 179, пер. Байкальский	стенд	36,00
3.426.	426		ул. Краснореченская, 169а	стенд	36,00
3.427.	427		ул. Краснореченская, 169а (напротив)	стенд	36,00
3.428.	428		удалена в соответствии с изменениями в Схеме размещения рекламных конструкций		
3.429.	429		ул. Краснореченская, 102	стенд	36,00
3.430.	430		ул. Краснореченская, ул. Докучаева, 24	стенд	36,00
3.431.	431		ул. Краснореченская, 102	стенд	36,00
3.432.	432		ул. Краснореченская, ул. Докучаева, 14	стенд	36,00
3.433.	433		ул. Краснореченская, ул. Флегонтова (трамвайная ост. «Парк им. Ю.А. Гагарина»)	стенд	36,00
3.434.	434	3-сторонний	ул. Краснореченская, ул. Флегонтова (сторона ул. Докучаева)	стенд	54,00
3.435.	435		ул. Краснореченская, ул. Флегонтова (ост. «Парк им. Ю.А. Гагарина»)	стенд	36,00
3.436.	436		ул. Краснореченская, ост. «Парк им. Ю.А. Гагарина» (в Южный микрорайон)	стенд	36,00
3.437.	437		ул. Краснореченская, 100	стенд	36,00
3.438.	438		ул. Краснореченская, ул. Флегонтова, 4	стенд	36,00
3.439.	439		ул. Краснореченская, 98, ул. Трамвайная	стенд	18,00
3.440.	440		ул. Краснореченская, 98, пер. Трамвайный	стенд	36,00
3.441.	441		ул. Краснореченская, между домами № 96 и 98	стенд	36,00
3.442.	442		ул. Краснореченская, 96, ул. Краснореченская, 163 (напротив)	стенд	36,00
3.443.	443		ул. Краснореченская, 96, ул. Краснореченская, 161 (напротив)	стенд	36,00
3.444.	444		ул. Краснореченская, 161	стенд	36,00
3.445.	445		ул. Краснореченская, 159	стенд	36,00
3.446.	446		ул. Краснореченская, 94	стенд	36,00
3.447.	447		ул. Краснореченская, 157	стенд	36,00
3.448.	448		ул. Краснореченская, 155	стенд	36,00
3.449.	449		ул. Краснореченская, 92	стенд	36,00
3.450.	450		удалена в соответствии с изменениями в Схеме размещения рекламных конструкций		
3.451.	451		удалена в соответствии с изменениями в Схеме размещения рекламных конструкций		
3.452.	452		ул. Краснореченская, 151 (АЗС)	стенд	36,00
3.453.	453		ул. Краснореченская, 149, ул. Индустриальная	стенд	36,00
3.454.	454		ул. Краснореченская, 90Б (трамвайная ост. «Индустриальная»)	стенд	36,00
3.455.	455		ул. Дикопольцева, городские пруды	стенд	36,00
3.456.	456		ул. Краснореченская, ул. Индустриальная, 49	стенд	36,00
3.457.	457		ул. Краснореченская, 147	стенд	18,00
3.458.	458		ул. Краснореченская, 141	стенд	36,00
3.459.	459		ул. Краснореченская, 90	стенд	36,00
3.460.	460		ул. Краснореченская, 90, ул. Ангарская (напротив)	стенд	36,00
3.461.	461		ул. Шеронова, 7	стенд	36,00
3.462.	462		ул. Краснореченская, 139а	стенд	36,00
3.463.	463		ул. Краснореченская, 139	стенд	36,00
3.464.	464		ул. Краснореченская, 90, к. 2, ул. Урицкого	стенд	36,00
3.465.	465		ул. Краснореченская, 125	стенд	36,00
3.466.	466		удалена в соответствии с изменениями в Схеме размещения рекламных конструкций		
3.467.	467		ул. Дикопольцева, городские пруды	стенд	36,00
3.468.	468		ул. Краснореченская, 76, ул. Узловая	стенд	36,00
3.469.	469		удалена в соответствии с изменениями в Схеме размещения рекламных конструкций		
3.470.	470		ул. Краснореченская, 74	стенд	36,00
3.471.	471		удалена в соответствии с изменениями в Схеме размещения рекламных конструкций		
3.472.	472		ул. Краснореченская, 101	стенд	36,00
3.473.	473		удалена в соответствии с изменениями в Схеме размещения рекламных конструкций		
3.474.	474		ул. Краснореченская, 72	стенд	36,00
3.475.	475		ул. Краснореченская, 70	стенд	36,00
3.476.	476		ул. Краснореченская, 95, ул. Айвазовского	стенд	36,00
3.477.	477		ул. Краснореченская, 66, ул. Айвазовского	стенд	36,00

3.478.	478		ул. Краснореченская, 85, ул. Репина	стенд	36,00
3.479.	479		ул. Краснореченская, 62	стенд	36,00
3.480.	480		ул. Краснореченская, 83	стенд	36,00
3.481.	481		ул. Краснореченская, 60	стенд	36,00
3.482.	482		ул. Краснореченская, 58	стенд	36,00
3.483.	483		ул. Краснореченская, 79	стенд	36,00
3.484.	484		ул. Краснореченская, 56	стенд	36,00
3.485.	485		ул. Краснореченская, 77	стенд	36,00
3.486.	486		ул. Краснореченская, 75	стенд	36,00
3.487.	487		ул. Краснореченская, 54а	стенд	36,00
3.488.	488		ул. Краснореченская, 71	стенд	36,00
3.489.	489		ул. Краснореченская, 71	стенд	36,00
3.490.	490		удалена в соответствии с изменениями в Схеме размещения рекламных конструкций		
3.491.	491		удалена в соответствии с изменениями в Схеме размещения рекламных конструкций		
3.492.	492		ул. Краснореченская, 46а, ул. Суворова	стенд	36,00
3.493.	493		удалена в соответствии с изменениями в Схеме размещения рекламных конструкций		
3.494.	494		ул. Волочаевская, 8	стенд	36,00
3.495.	495		ул. Краснореченская, 57, ул. Герцина	стенд	36,00
3.496.	496		ул. Слободская, 27 (въезд в ПФР)	стенд	36,00
3.497.	497		ул. Краснореченская, ул. Монтажная, авторынок	стенд	36,00
3.498.	498		ул. Краснореченская, ул. Монтажная, авторынок	стенд	18,00
3.499.	499		ул. Краснореченская, 43 (напротив)	стенд	36,00
3.500.	500		ул. Краснореченская, 11	стенд	36,00
3.501.	501		ул. Краснореченская, ул. Артемовская, 55в	стенд	36,00
3.502.	502		Владивостокское шоссе, ул. Автобусная	стенд	36,00
3.503.	503		Владивостокское шоссе, 42/1 (АЗС) (напротив)	стенд	36,00
3.504.	504		Владивостокское шоссе, ул. Красноярская, 89	стенд	36,00
3.505.	505		Владивостокское шоссе, ул. Славная	стенд	36,00
3.506.	506		Владивостокское шоссе, ул. Славная	стенд	36,00
3.507.	507		Владивостокское шоссе, ул. Красноярская, 39	стенд	36,00
3.508.	508		Владивостокское шоссе, ул. Красноярская, 21 (напротив)	стенд	36,00
3.509.	509		Владивостокское шоссе, ул. Красноярская, 21	стенд	36,00
3.510.	510		ул. Шеронова, между домами № 5 и 7	стенд	36,00
3.511.	511		ул. Шеронова, 3	стенд	36,00
3.512.	512		ул. Ульяновская, 160	стенд	36,00
3.513.	513		ул. Автобусная, 12, ул. Магаданская	стенд	36,00
3.514.	514		ул. П.Л. Морозова, ул. Украинская, 2а	стенд	36,00
3.515.	515		ул. Каширская, 21	стенд	36,00
3.516.	516		ул. Суворова, 9	стенд	36,00
3.517.	517		ул. Ворошилова, 29Б	стенд	36,00
3.518.	518		ул. Ворошилова, 29	стенд	36,00
3.519.	519		ул. Ворошилова, 23	стенд	36,00
3.520.	520		ул. Ворошилова, 17	стенд	36,00
3.521.	521		ул. Ворошилова, 16, ул. Рокоссовского, (напротив)	стенд	36,00
3.522.	522		ул. Ворошилова, 14, ул. Прогрессивная, (напротив)	стенд	36,00
3.523.	523		ул. Ворошилова, 8 (напротив)	стенд	36,00
3.524.	524		ул. Панфиловцев, 17	стенд	36,00
3.525.	525		ул. Панфиловцев, 19	стенд	36,00
3.526.	526		ул. Панфиловцев, 31Б (ост. «Панфиловцев»)	стенд	36,00
3.527.	527		ул. Панфиловцев, 45	стенд	36,00
3.528.	528		ул. Шеронова, 8, корп. 2	стенд	36,00
3.529.	529		ул. Малиновского, ул. Рокоссовского, 41 (напротив)	стенд	36,00
3.530.	530		ул. Волочаевская, 68а, ул. Шеронова	стенд	36,00
3.531.	531		ул. Волочаевская, 48	стенд	36,00
3.532.	532		ул. Волочаевская, 25	стенд	36,00
3.533.	533		ул. Волочаевская, 52	стенд	36,00
3.534.	534		ул. Слободская, пер. Казарменный, 2 (напротив)	стенд	36,00
3.535.	535		ул. Волочаевская, ул. Слободская	стенд	36,00
3.536.	536		ул. Волочаевская, ул. Слободская, (перекресток)	стенд	18,00
3.537.	537		ул. Волочаевская, ул. Шеронова	стенд	36,00
3.538.	538		ул. Некрасова, 44	стенд	18,00
3.539.	539		ул. Слободская, 2д, напротив частного дома	стенд	36,00
3.540.	540		ул. Краснореческая, 139	стенд	18,00
3.541.	541		ул. Воронежская, 125, пер. Бородинский, 1	стенд	36,00
3.542.	542		пр-т 60-летия Октября, ул. Суворова, 73 (напротив)	стенд	36,00
3.543.	543		пр-т 60-летия Октября, ул. Суворова, 73 корп. 5 (напротив)	стенд	36,00
3.544.	544		пр-т 60-летия Октября, ул. Суворова, 73 корп. 2 (напротив)	стенд	36,00
3.545.	545		ул. Слободская (площадь Блюхера)	стенд	36,00
3.546.	546		ул. Слободская, 27, ул. Гамарника, перекресток	стенд	36,00
3.547.	547		ул. Слободская, 16, ул. Гамарника, 58	стенд	18,00
3.548.	548		ул. Гамарника, 58	стенд	36,00
3.549.	549		ул. Слободская, 16, пер. Лагерный	стенд	36,00
3.550.	550		ул. Ленинградская, 16/1	стенд	36,00
3.551.	551		ул. Ленинградская, 7	стенд	36,00
3.552.	552		ул. Ленинградская, 10а, пер. Кулибина	стенд	36,00
3.553.	553		ул. Краснореченская, 92а	стенд	36,00
3.554.	554		ул. Ленинградская, 3, поворот на пер. Батарейный	стенд	36,00
3.555.	555		Воронежское шоссе, ул. Победы	стенд	36,00
3.556.	556		ул. Ленинградская, пер. Батарейный, 14а	стенд	36,00
3.557.	557		ул. Ленинградская, 4	стенд	36,00
3.558.	558		ул. Ленинградская, 4	стенд	36,00
3.559.	559		ул. Ленинградская, пер. Призывной, 13	стенд	36,00
3.560.	560		ул. Ленинградская, пер. Призывной, 11	стенд	36,00
3.561.	561		ул. П.Л. Морозова, 89	стенд	36,00
3.562.	562		Восточное шоссе, 44	стенд	18,00
3.563.	563		удалена в соответствии с изменениями в Схеме размещения рекламных конструкций		
3.564.	564		Восточное шоссе, 42, ул. Промышленная	стенд	36,00
3.565.	565		ул. Промышленная, Восточное шоссе, 42	стенд	36,00
3.566.	566		Восточное шоссе, 30а	стенд	36,00
3.567.	567		Восточное шоссе, 16, ул. Пермская	стенд	36,00
3.568.	568		ул. Промышленная, ул. Костромская, Восточное шоссе, 32	стенд	36,00
3.569.	569		ул. Промышленная, ул. Костромская, 46	стенд	36,00
3.570.	570		ул. Слободская, 19, ул. Блюхера	стенд	36,00
3.571.	571		ул. Слободская, ул. Шеронова, 8, корп. 3	стенд	36,00
3.572.	572		ул. Слободская, ул. Шеронова, 8, корп. 3	стенд	36,00
3.573.	573		ул. Слободская, пер. Смены, 10	стенд	36,00
3.574.	574		ул. Слободская, пер. Смены, 10ж	стенд	36,00
3.575.	575		ул. Аэродромная, 15	стенд	36,00
3.576.	576		ул. Целинная, 10з (напротив)	стенд	36,00
3.577.	577		ул. Гагарина, 9, ул. Воровского	стенд	36,00
3.578.	578		ул. Горького, ул. Энтузиастов, пер. Литовский	стенд	18,00
3.579.	579		ул. Горького, 15а, ул. Крупской	стенд	36,00
3.580.	580		ул. Горького, ул. Новая, 2	стенд	36,00
3.581.	581		ул. Горького, 57а	стенд	36,00
3.582.	582		удалена в соответствии с изменениями в Схеме размещения рекламных конструкций		
3.583.	583		ул. Горького, 61	стенд	36,00
3.584.	584		ул. Дикопольцева, пер. Саперный	стенд	18,00
3.585.	585		Восточное шоссе, 2а (напротив)	стенд	36,00
3.586.	586		Восточное шоссе, 22	стенд	36,00
3.587.	587		Восточное шоссе, 22 (напротив)	стенд	36,00
3.588.	588		Восточное шоссе, пер. Благодатный, 6 (напротив)	стенд	36,00
3.589.	589		Восточное шоссе, ул. Нововыборгская	стенд	36,00
3.590.	590		Восточное шоссе, ул. Нововыборгская	стенд	36,00
3.591.	591		Восточное шоссе, 21 (напротив), ул. Пригородная	стенд	36,00
3.592.	592		Восточное шоссе, 11Б	стенд	36,00
3.593.	593		Восточное шоссе, 11Б (напротив)	стенд	36,00
3.594.	594		Восточное шоссе, ул. Красный Яр, 69	стенд	36,00
3.595.	595		Восточное шоссе, 41 (напротив), ул. Красный Яр, 71а	стенд	36,00
3.596.	596		ул. Дикопольцева, 12	стенд	36,00
3.597.	597		Восточное шоссе, пер. Костромской, 1	стенд	36,00
3.598.	598		Восточное шоссе, 12Б	стенд	36,00
3.599.	599		Восточное шоссе, между домами 6 и 8	стенд	36,00
3.600.	600		Восточное шоссе, 14Б, ул. Пермская	стенд	36,00
3.601.	601		ул. П.Л. Морозова 4а (напротив), Владивостокское шоссе, 1, АЗС (напротив)	стенд	36,00
3.602.	602		ул. П.Л. Морозова, 28а	стенд	36,00
3.603.	603		ул. П.Л. Морозова, 28	стенд	36,00
3.604.	604		ул. П.Л. Морозова, 30а	стенд	36,00
3.605.	605		ул. П.Л. Морозова, 30а	стенд	36,00
3.606.	606		ул. П.Л. Морозова, ул. Прогрессивная	стенд	36,00
3.607.	607		ул. П.Л. Морозова, ул. Суворова, 4	стенд	36,00
3.608.	608		ул. П.Л. Морозова, ул. Суворова, 4 (напротив)	стенд	36,00
3.609.	609		ул. П.Л. Морозова, ул. Суворова, 1	стенд	36,00
3.610.	610		ул. П.Л. Морозова, ул. Суворова (ост. «Судостроительный завод», в центр)	стенд	36,00
3.611.	611		ул. П.Л. Морозова, ул. Суворова, между домами № 1 и 1а	стенд	36,00
3.612.	612		ул. П.Л. Морозова, ул. Союзная, 3а	стенд	36,00
3.613.	613		ул. Воронежская, 1/5 (р-н автовокзала)	стенд	36,00
3.614.	614		ул. П.Л. Морозова, ул. Пионерская, 3 (напротив)	стенд	36,00

3.615.	615		ул. П.Л. Морозова, ул. Пионерская, 3	стенд	36,00
3.616.	616		ул. П.Л. Морозова, ул. Пионерская, 3 (напротив)	стенд	36,00
3.617.	617		ул. П.Л. Морозова, ул. Пионерская, 3 (магазин «Китурами»)	стенд	36,00
3.618.	618		ул. Слободская, ул. Шеронова, 2/2	стенд	36,00
3.619.	619		ул. П.Л. Морозова, ул. Союзная, 3в (перекресток, въезд в магазин «Китурами»)	стенд	36,00
3.620.	620		ул. П.Л. Морозова, ул. Союзная, 13 (напротив)	стенд	36,00
3.621.	621		ул. П.Л. Морозова, ул. Союзная, 13 (рядом)	стенд	36,00
3.622.	622		ул. П.Л. Морозова (нечетная сторона), ул. Репина	стенд	36,00
3.623.	623		ул. П.Л. Морозова, ул. Репина,	стенд	36,00
3.624.	624		ул. П.Л. Морозова, 23, к. 1 (рядом)	стенд	36,00
3.625.	625		ул. П.Л. Морозова, ул. Союзная, 27а (рядом)	стенд	36,00
3.626.	626		ул. П.Л. Морозова, ул. Союзная, 27Б (напротив)	стенд	36,00
3.627.	627		ул. П.Л. Морозова, ул. Союзная, 27Б (рядом)	стенд	36,00
3.628.	628		удалена в соответствии с изменениями в Схеме размещения рекламных конструкций		
3.629.	629		ул. П.Л. Морозова, ул. Пионерская, 2а (АЗС)	стенд	36,00
3.630.	630		ул. П.Л. Морозова, ул. Богачева	стенд	36,00
3.631.	631		ул. П.Л. Морозова, ул. Богачева, 2а	стенд	36,00
3.632.	632		ул. П.Л. Морозова, ул. Богачева	стенд	36,00
3.633.	633		ул. Большая, ул. Воронежская	стенд	18,00
3.634.	634		пр-т 60-летия Октября, съезд с моста	стенд	36,00
3.635.	635		ул. П.Л. Морозова, 58а (напротив), ост. «Баярд»	стенд	36,00
3.636.	636		ул. П.Л. Морозова, 58а	стенд	36,00
3.637.	637		ул. П.Л. Морозова, 58 (напротив)	стенд	36,00
3.638.	638		ул. П.Л. Морозова, 58	стенд	36,00
3.639.	639		ул. П.Л. Морозова, 62	стенд	36,00
3.640.	640		ул. П.Л. Морозова, 67 (район кафе «Два льва»)	стенд	36,00
3.641.	641		ул. П.Л. Морозова, 67	стенд	36,00
3.642.	642		ул. П.Л. Морозова, 67 (напротив)	стенд	36,00
3.643.	643		ул. П.Л. Морозова, ул. Бийская (200 м от перекрестка в сторону Южного микрорайона)	стенд	36,00
3.644.	644		пр-т 60-летия Октября, 156	стенд	18,00
3.645.	645		ул. Краснореченская, ул. Радищева	стенд	18,00
3.646.	646		ул. П.Л. Морозова, ул. Бийская	стенд	36,00
3.647.	647		ул. П.Л. Морозова, ул. Бийская	стенд	36,00
3.648.	648		ул. Льва Толстого, 15 (Центральный рынок)	стенд	36,00
3.649.	649		ул. П.Л. Морозова, АЗС ул. Бийская, 1а (АЗС)	стенд	36,00
3.650.	650		ул. П.Л. Морозова, ул. Бийская, 1а/3 (напротив)	стенд	36,00
3.651.	651		ул. Тихоокеанская, 191а	стенд	36,00
3.652.	652		ул. П.Л. Морозова, ул. Бийская, 1а/3 (напротив)	стенд	36,00
3.653.	653		ул. Льва Толстого, 15 (Центральный рынок)	стенд	36,00
3.654.	654		ул. Льва Толстого (ДК профсоюзов)	стенд	36,00
3.655.	655		ул. П.Л. Морозова, ул. Ангарская, 2 (МУП «Водоканал»)	стенд	36,00
3.656.	656		ул. П.Л. Морозова, ул. Ангарская	стенд	36,00
3.657.	657		ул. П.Л. Морозова, ул. Ангарская, 2/1 (перекресток)	стенд	36,00
3.658.	658		ул. П.Л. Морозова, ул. Ангарская	стенд	36,00
3.659.	659		ул. П.Л. Морозова, ул. Ангарская	стенд	36,00
3.660.	660		ул. П.Л. Морозова, ул. Ангарская (напротив)	стенд	36,00
3.661.	661		ул. П.Л. Морозова, ул. Ангарская	стенд	36,00
3.662.	662		ул. П.Л. Морозова, между ул. Проточной и ул. Ангарской (Институт законодательства и права)	стенд	36,00
3.663.	663		ул. П.Л. Морозова, ул. Ангарская (190 м в центр, четная сторона)	стенд	36,00
3.664.	664		ул. П.Л. Морозова (четная сторона), ул. Проточная (напротив)	стенд	36,00
3.665.	665		ул. П.Л. Морозова (нечетная сторона), ул. Проточная	стенд	36,00
3.666.	666		ул. П.Л. Морозова, 79 (напротив)	стенд	36,00
3.667.	667		ул. Победы (т. 1)	стенд	36,00
3.668.	668		ул. П.Л. Морозова (четная сторона), ул. Индустриальная (нечетная сторона)	стенд	36,00
3.669.	669		ул. Победы (т. 2)	стенд	36,00
3.670.	670		удалена в соответствии с изменениями в Схеме размещения рекламных конструкций		
3.671.	671		ул. П.Л. Морозова, 82а	стенд	36,00
3.672.	672		ул. П.Л. Морозова, 84 (напротив)	стенд	36,00
3.673.	673		ул. П.Л. Морозова, 84	стенд	36,00
3.674.	674		пр-т 60-летия Октября, 154	стенд	36,00
3.675.	675		ул. П.Л. Морозова, 84а (напротив)	стенд	36,00
3.676.	676		ул. П.Л. Морозова, 84а	стенд	36,00
3.677.	677		ул. П.Л. Морозова, 86, ул. Проточная, 4	стенд	36,00
3.678.	678		ул. П.Л. Морозова, 86, ул. Проточная, 4 (ТЦ «Алиса»)	стенд	36,00
3.679.	679		ул. П.Л. Морозова, пер. Инский, 15	стенд	36,00
3.680.	680		ул. П.Л. Морозова, 86, ул. Приисковая	стенд	36,00
3.681.	681		ул. Победы (т. 3)	стенд	36,00
3.682.	682		ул. П.Л. Морозова, 83, арена «Ерофей» (напротив)	стенд	36,00
3.683.	683		б-р Амурский, 7	стенд	18,00
3.684.	684		ул. Ленинградская, 41, развязка ул. К. Маркса	стенд	36,00
3.685.	685		ул. Ленинградская, 37	стенд	36,00
3.686.	686		ул. П.Л. Морозова, 96	стенд	36,00
3.687.	687		ул. П.Л. Морозова, ул. Сысоева, 2 (ост. «Флегонтова» в Южный микрорайон)	стенд	36,00
3.688.	688		ул. Большая, ул. Лазо, 10а	стенд	36,00
3.689.	689		ул. П.Л. Морозова, нечетная сторона, ул. Флегонтова (перекресток)	стенд	36,00
3.690.	690		ул. К. Маркса, 142	стенд	36,00
3.691.	691		ул. Тихоокеанская, ул. Доватора	стенд	18,00
3.692.	692		ул. Московская, К. Маркса, 59/1	стенд	36,00
3.693.	693		ул. Дикопольцева, ул. Мухина, 24	стенд	36,00
3.694.	694		ул. П.Л. Морозова, ул. Двинская, 17	стенд	36,00
3.695.	695		ул. П.Л. Морозова, 39а, ул. Двинская, 19 (напротив)	стенд	36,00
3.696.	696		ул. П.Л. Морозова, ул. Вахова, 2, ост. «Кругосветка» (ТЦ «Подсолнух»)	стенд	36,00
3.697.	697		ул. П.Л. Морозова, 118 (напротив), ТЦ «Смайл Март»	стенд	36,00
3.698.	698		ул. П.Л. Морозова, 118, ул. Вахова	стенд	36,00
3.699.	699		ул. Калинина 113, ул. Серышева, 3	стенд	18,00
3.700.	700		ул. Серышева, пл. Серышева	стенд	18,00
3.701.	701		ул. П.Л. Морозова, 42	стенд	36,00
3.702.	702		ул. Калинина, ул. Советская, 3	стенд	54,00
3.703.	703		ул. Тихоокеанская, ул. Казачья Гора, 1	стенд	36,00
3.704.	704		ул. Казачья Гора, 4 (напротив)	стенд	36,00
3.705.	705		ул. Казачья Гора, 4	стенд	36,00
3.706.	706		ул. Воронежская, 144	стенд	36,00
3.707.	707		ул. Казачья Гора, 5 (напротив)	стенд	36,00
3.708.	708		ул. Казачья Гора, 5	стенд	36,00
3.709.	709		ул. Тихоокеанская, 43а	стенд	36,00
3.710.	710		ул. Тихоокеанская, 43а (напротив)	стенд	36,00
3.711.	711		ул. Тихоокеанская, 45	стенд	36,00
3.712.	712		ул. Тихоокеанская, ул. Брестская	стенд	36,00
3.713.	713		ул. Тихоокеанская, ул. Орджоникидзе	стенд	36,00
3.714.	714		ул. Тихоокеанская, 73, ул. Джамбула (между)	стенд	36,00
3.715.	715		удалена в соответствии с изменениями в Схеме размещения рекламных конструкций		
3.716.	716		ул. Тихоокеанская, 54	стенд	36,00
3.717.	717		ул. Суворова, ул. Парусная, 34	стенд	36,00
3.718.	718		ул. Тихоокеанская, 60, ул. Металлистов	стенд	36,00
3.719.	719		ул. Тихоокеанская, 99, пер. Грузинский	стенд	36,00
3.720.	720		ул. Тихоокеанская, 111, ул. Луначарского	стенд	36,00
3.721.	721		ул. Тихоокеанская, 72а (напротив)	стенд	36,00
3.722.	722		ул. Тихоокеанская, 72а	стенд	36,00
3.723.	723		ул. Тихоокеанская, (пер. Проектный и ул. Сучанская), на повороте	стенд	36,00
3.724.	724		ул. Тихоокеанская, ул. Фоломеева, 2а	стенд	36,00
3.725.	725		ул. Тихоокеанская, ул. Сибирская	стенд	36,00
3.726.	726		ул. Тихоокеанская, ул. Шелеста, 116а (напротив)	стенд	18,00
3.727.	727		ул. Тихоокеанская, ул. Шелеста, 116а (напротив)	стенд	36,00
3.728.	728		ул. Шелеста, 118Б (напротив)	стенд	36,00
3.729.	729		ул. Шелеста, 118Б	стенд	36,00
3.730.	730		ул. Тихоокеанская, 139	стенд	36,00
3.731.	731		ул. Тихоокеанская, 130а/1 (АЗС)	стенд	36,00
3.732.	732		ул. Тихоокеанская, 130а	стенд	36,00
3.733.	733		ул. Тихоокеанская, 149	стенд	36,00
3.734.	734		ул. Тихоокеанская, 153	стенд	36,00
3.735.	735		ул. Тихоокеанская, 134 (напротив)	стенд	36,00
3.736.	736		ул. Тихоокеанская, 134 (напротив)	стенд	36,00
3.737.	737		ул. Тихоокеанская, 165 (на повороте)	стенд	36,00
3.738.	738		ул. Тихоокеанская, 136 (напротив)	стенд	36,00
3.739.	739		ул. Тихоокеанская, 136	стенд	36,00
3.740.	740		ул. Тихоокеанская, 138, ул. Профессора Даниловского	стенд	36,00
3.741.	741		ул. Тихоокеанская, 138	стенд	36,00
3.742.	742		ул. Тихоокеанская, 169, ул. Профессора Даниловского	стенд	36,00
3.743.	743		ул. Тихоокеанская, 171, ул. Бондаря	стенд	36,00
3.744.	744		ул. Тихоокеанская, 146, ул. Бондаря	стенд	18,00
3.745.	745		ул. Тихоокеанская, 171, ул. Бондаря	стенд	18,00

3.746.	746		ул. Тихоокеанская, 171Б	стенд	36,00
3.747.	747		ул. Тихоокеанская, между домами № 171Б и 171в (напротив)	стенд	36,00
3.748.	748		ул. Тихоокеанская, 171а	стенд	36,00
3.749.	749		ул. Тихоокеанская, 171а (напротив дома)	стенд	36,00
3.750.	750		ул. Тихоокеанская, 180Б	стенд	18,00
3.751.	751		ул. Тихоокеанская, 189Б, ул. Стрельникова	стенд	36,00
3.752.	752		ул. Тихоокеанская, 189Б, ул. Стрельникова (напротив)	стенд	18,00
3.753.	753		ул. Тихоокеанская, 191а (на повороте)	стенд	36,00
3.754.	754		ул. Тихоокеанская, 191а	стенд	36,00
3.755.	755		удалена в соответствии с изменениями в Схеме размещения рекламных конструкций		
3.756.	756		ул. Тихоокеанская, 201в	стенд	36,00
3.757.	757		ул. Совхозная, 61 (напротив)	стенд	36,00
3.758.	758		ул. Тихоокеанская, 201Б (напротив)	стенд	36,00
3.759.	759		ул. Тихоокеанская, 201Б (напротив)	стенд	36,00
3.760.	760		ул. Тихоокеанская, 201	стенд	36,00
3.761.	761		ул. Тихоокеанская, 201 (напротив)	стенд	36,00
3.762.	762		ул. Тихоокеанская, 197 (напротив)	стенд	36,00
3.763.	763		ул. Тихоокеанская, 197	стенд	36,00
3.764.	764		ул. Тихоокеанская, 199 (напротив)	стенд	36,00
3.765.	765		ул. Тихоокеанская, ул. Трехгорная (развязка, в сторону центра)	стенд	36,00
3.766.	766	3-сторонний	ул. Тихоокеанская, ул. Трехгорная (развязка)	стенд	54,00
3.767.	767	3-сторонний	ул. Тихоокеанская, ул. Трехгорная (развязка)	стенд	54,00
3.768.	768		ул. Тихоокеанская, 217	стенд	36,00
3.769.	769		ул. Трехгорная, 84 (напротив)	стенд	36,00
3.770.	770		ул. Трехгорная, 97	стенд	36,00
3.771.	771		ул. Трехгорная, 97	стенд	18,00
3.772.	772		ул. Профессора Даниловского, ул. Стрельникова, 16	стенд	18,00
3.773.	773		ул. Профессора Даниловского, ул. Стрельникова, 28	стенд	36,00
3.774.	774		ул. Профессора Даниловского, ул. Стрельникова, 28	стенд	36,00
3.775.	775		ул. Профессора Даниловского, между домами № 6 и 8 (напротив)	стенд	36,00
3.776.	776		ул. Профессора Даниловского, 16а (напротив)	стенд	36,00
3.777.	777		ул. Бондаря, 2, ул. Воронежская (между)	стенд	36,00
3.778.	778		ул. Трехгорная, ул. Воронежская, 156	стенд	36,00
3.779.	779		автодорога «Восток», Березовское шоссе	стенд	36,00
3.780.	780		ул. Ленинградская, 56д	стенд	36,00
3.781.	781		Владивостокское шоссе (ост. «13-й километр»)	стенд	36,00
3.782.	782		пр- т 60-летия Октября (р-н ост. «Детский сад»)	стенд	36,00
3.783.	783		ул. Ленинградская, 51	стенд	36,00
3.784.	784		ул. Синельникова, ул. Ленинградская, 52	стенд	36,00
3.785.	785		ул. Ленинградская, 46	стенд	36,00
3.786.	786		удалена в соответствии с изменениями в Схеме размещения рекламных конструкций		
3.787.	787		удалена в соответствии с изменениями в Схеме размещения рекламных конструкций		
3.788.	788		удалена в соответствии с изменениями в Схеме размещения рекламных конструкций		
3.789.	789		удалена в соответствии с изменениями в Схеме размещения рекламных конструкций		
3.790.	790		ул. Ленинградская, 37	стенд	36,00
3.791.	791		удалена в соответствии с изменениями в Схеме размещения рекламных конструкций		
3.792.	792		удалена в соответствии с изменениями в Схеме размещения рекламных конструкций		
3.793.	793		удалена в соответствии с изменениями в Схеме размещения рекламных конструкций		
3.794.	794		удалена в соответствии с изменениями в Схеме размещения рекламных конструкций		
3.795.	795		ул. Ленинградская, 21, пер. Студенческий	стенд	36,00
3.796.	796		ул. Ленинградская, 28, ст. 3, лит. Х, пер. Студенческий	стенд	36,00
3.797.	797		ул. Ленинградская, 28, ст. 3, лит. Х	стенд	36,00
3.798.	798		удалена в соответствии с изменениями в Схеме размещения рекламных конструкций		
3.799.	799		ул. Ленинградская, 18, ул. Рабочий Городок	стенд	36,00
3.800.	800		удалена в соответствии с изменениями в Схеме размещения рекламных конструкций		
3.801.	801		ул. Ленинградская, 13	стенд	36,00
3.802.	802		пр-т 60-летия Октября, 210	стенд	36,00
3.803.	803		удалена в соответствии с изменениями в Схеме размещения рекламных конструкций		
3.804.	804		пр-т 60-летия Октября, 208	стенд	18,00
3.805.	805		пр-т 60-летия Октября, 208 (напротив)	стенд	36,00
3.806.	806		удалена в соответствии с изменениями в Схеме размещения рекламных конструкций		
3.807.	807		пр-т 60-летия Октября, 229	стенд	36,00
3.808.	808		пр-т 60-летия Октября, 223	стенд	36,00
3.809.	809		пр-т 60-летия Октября, 207	стенд	36,00
3.810.	810		пр-т 60-летия Октября, 205	стенд	36,00
3.811.	811		пр-т 60-летия Октября, 201	стенд	36,00
3.812.	812		пр-т 60-летия Октября, 201 (напротив)	стенд	36,00
3.813.	813		пр-т 60-летия Октября, 193	стенд	36,00
3.814.	814		пр-т 60-летия Октября, 176а	стенд	36,00
3.815.	815		пр-т 60-летия Октября, 170	стенд	36,00
3.816.	816		пр-т 60-летия Октября, 164	стенд	36,00
3.817.	817		пр-т 60-летия Октября, 162	стенд	36,00
3.818.	818		пр-т 60-летия Октября, 158	стенд	36,00
3.819.	819		пр-т 60-летия Октября, 156а	стенд	36,00
3.820.	820		пр-т 60-летия Октября, 137а	стенд	36,00
3.821.	821		пр-т 60-летия Октября, 133	стенд	36,00
3.822.	822		пр-т 60-летия Октября, 123	стенд	36,00
3.823.	823		удалена в соответствии с изменениями в Схеме размещения рекламных конструкций		
3.824.	824	3-сторонний	пр-т 60-летия Октября, 109 (напротив)	стенд	54,00
3.825.	825		пр-т 60-летия Октября, 152	стенд	36,00
3.826.	826		пр-т 60-летия Октября,152, проезд Гаражный	стенд	36,00
3.827.	827		пр-т 60-летия Октября, 148, лит. Ж	стенд	18,00
3.828.	828		пр-т 60-летия Октября, 146 (напротив)	стенд	18,00
3.829.	829		пр-т 60-летия Октября, пер. Гаражный, 12а	стенд	18,00
3.830.	830		удалена в соответствии с изменениями в Схеме размещения рекламных конструкций		
3.831.	831		удалена в соответствии с изменениями в Схеме размещения рекламных конструкций		
3.832.	832		пр-т 60-летия Октября, ДОС, 31	стенд	36,00
3.833.	833		пр-т 60-летия Октября, ДОС, 22	стенд	18,00
3.834.	834		пр-т 60-летия Октября, 144/1 (АЗС)	стенд	36,00
3.835.	835		удалена в соответствии с изменениями в Схеме размещения рекламных конструкций		
3.836.	836		ул. П.Л. Морозова, ул. Бийская (заезд на лодочную станцию)	стенд	36,00
3.837.	837		пр- т 60-летия Октября, 217	стенд	36,00
3.838.	838		удалена в соответствии с изменениями в Схеме размещения рекламных конструкций		
3.839.	839		ул. Кулибина, 1/1	стенд	36,00
3.840.	840		пр-т 60-летия Октября, ДОС, 24а	стенд	36,00
3.841.	841		пр-т 60-летия Октября, 140в	стенд	36,00
3.842.	842		пр-т 60-летия Октября, 140в (напротив)	стенд	36,00
3.843.	843		пр-т 60-летия Октября, ДОС, 49/1 (р-н автостоянки)	стенд	36,00
3.844.	844		пр-т 60-летия Октября, ДОС, 49/1 (р-н автостоянки)	стенд	36,00
3.845.	845		пр-т 60-летия Октября, ДОС, 49/1, автостоянка (напротив)	стенд	36,00
3.846.	846		пр-т 60-летия Октября, ДОС, 49/1, автостоянка (напротив)	стенд	36,00
3.847.	847		пр-т 60-летия Октября, ДОС, 62	стенд	36,00
3.848.	848		пр-т 60-летия Октября, ДОС, 75	стенд	36,00
3.849.	849		пр-т 60-летия Октября (в р-не ост. «Юбилейная»)	стенд	36,00
3.850.	850		пр-т 60-летия Октября, ул. Шкотова (на перекрестке)	стенд	36,00
3.851.	851		пр-т 60-летия Октября, ул. Шкотова, 2 (р-н АЗС)	стенд	36,00
3.852.	852		пр-т 60-летия Октября, развязка — 1-й микрорайон	стенд	36,00
3.853.	853		пр-т 60-летия Октября, ул. Океанская, 44 (развязка)	стенд	36,00
3.854.	854		пр-т 60-летия Октября, ул. Океанская, 21	стенд	36,00
3.855.	855		пр-т 60-летия Октября, пер. Кронштадтский, между домами № 6 и 9	стенд	18,00
3.856.	856		пр-т 60-летия Октября, ул. Приморская, 3	стенд	36,00
3.857.	857		пр-т 60-летия Октября, ул. Ленская, 1а	стенд	18,00
3.858.	858		пр-т 60-летия Октября, ул. Зеленая	стенд	18,00
3.859.	859		пр-т 60-летия Октября, ул. Зеленая	стенд	36,00
3.860.	860		пр-т 60-летия Октября, ул. Зеленая	стенд	36,00
3.861.	861		пр-т 60-летия Октября, ул. Зеленая, 3Б	стенд	36,00
3.862.	862		пр-т 60-летия Октября, ул. Зеленая, 1	стенд	36,00
3.863.	863		ул. Слободская, 14	стенд	36,00
3.864.	864		пр-т 60-летия Октября, ул. Зеленая, 1/1	стенд	36,00
3.865.	865		ул. Слободская, 16	стенд	36,00

3.866.	866		пр-т 60-летия Октября, 128Б	стенд	36,00
3.867.	867		ул. Кулибина, 1/1	стенд	36,00
3.868.	868		пр-т 60-летия Октября, 126	стенд	36,00
3.869.	869		пр-т 60-летия Октября, 124 (напротив), ул. Машинистов	стенд	36,00
3.870.	870		пр-т 60-летия Октября, 110	стенд	36,00
3.871.	871		ул. Слободская, между домами № 21 и 23	стенд	36,00
3.872.	872		ул. Слободская, 21	стенд	36,00
3.873.	873		ул. Слободская, 23	стенд	36,00
3.874.	874		пр-т 60-летия Октября, проезд Светофорный	стенд	36,00
3.875.	875		пр-т 60-летия Октября, 94а	стенд	36,00
3.876.	876		пр-т 60-летия Октября, 94а (напротив)	стенд	36,00
3.877.	877		пр-т 60-летия Октября, 71	стенд	36,00
3.878.	878		пр-т 60-летия Октября, 86 (напротив)	стенд	36,00
3.879.	879		пр-т 60-летия Октября, 67/1	стенд	36,00
3.880.	880		пр-т 60-летия Октября, 67	стенд	36,00
3.881.	881		пр-т 60-летия Октября, 76 (напротив)	стенд	36,00
3.882.	882		удалена в соответствии с изменениями в Схеме размещения рекламных конструкций		
3.883.	883		пр-т 60-летия Октября, проезд Стрелочный, 4 (напротив)	стенд	36,00
3.884.	884		пр-т 60-летия Октября, 66 (напротив)	стенд	36,00
3.885.	885		пр-т 60-летия Октября, 66 (напротив)	стенд	36,00
3.886.	886		пр-т 60-летия Октября, 63, ул. Аэродромная, 1 (напротив)	стенд	36,00
3.887.	887		пр-т 60-летия Октября, ул. Аэродромная, 1	стенд	36,00
3.888.	888		ул. Краснореченская, 74, ул. Узловая	стенд	36,00
3.889.	889		пр-т 60-летия Октября, ул. Аэродромная, 6	стенд	36,00
3.890.	890		пр-т 60-летия Октября, ул. Аэродромная, 6 (напротив)	стенд	36,00
3.891.	891		пр-т 60-летия Октября, ул. Ветка, 19 (напротив)	стенд	36,00
3.892.	892		пр-т 60-летия Октября, ул. Новороссийская, 7 (напротив)	стенд	36,00
3.893.	893		пр-т 60-летия Октября, ул. Циолковского, 1	стенд	36,00
3.894.	894		удалена в соответствии с изменениями в Схеме размещения рекламных конструкций		
3.895.	895		удалена в соответствии с изменениями в Схеме размещения рекламных конструкций		
3.896.	896		ул. Краснодарская, 102Б	стенд	18,00
3.897.	897		ул. К. Маркса, ул. Выборгская	стенд	36,00
3.898.	898		ул. Краснореченская, 111	стенд	36,00
3.899.	899		пр-т 60-летия Октября, 14а	стенд	36,00
3.900.	900		пр-т 60-летия Октября, 14а (напротив)	стенд	36,00
3.901.	901		пр-т 60-летия Октября, 12	стенд	36,00
3.902.	902		ул. П.Л. Морозова, 42Б (напротив), пер. Байкальский	стенд	36,00
3.903.	903		ул. П.Л. Морозова, 46 (напротив)	стенд	36,00
3.904.	904		ул. П.Л. Морозова, 48	стенд	36,00
3.905.	905		ул. Краснореченская, 101 (напротив)	стенд	36,00
3.906.	906		ул. П.Л. Морозова, 48	стенд	36,00
3.907.	907		ул. П.Л. Морозова, (ост. «Кубяка», в Южный микрорайон)	стенд	36,00
3.908.	908		ул. П.Л. Морозова, (напротив ост. «Кубяка», в центр)	стенд	36,00
3.909.	909		ул. П.Л. Морозова, 50	стенд	36,00
3.910.	910		ул. Краснореченская, 74е	стенд	36,00
3.911.	911		ул. П.Л. Морозова, 52, пер. Инский	стенд	36,00
3.912.	912		ул. Краснореченская, «Парк им. Ю.А. Гагарина»	стенд	36,00
3.913.	913		ул. П.Л. Морозова, ул. Радищева, 2	стенд	36,00
3.914.	914		удалена в соответствии с изменениями в Схеме размещения рекламных конструкций		
3.915.	915		удалена в соответствии с изменениями в Схеме размещения рекламных конструкций		
3.916.	916		ул. П.Л. Морозова, ул. Радищева, 2 (напротив)	стенд	36,00
3.917.	917		ул. П.Л. Морозова, 113	стенд	36,00
3.918.	918		ул. П.Л. Морозова, 113 (напротив)	стенд	36,00
3.919.	919		ул. П.Л. Морозова, 113 (напротив)	стенд	36,00
3.920.	920		ул. П.Л. Морозова, 113, пер. Бассейный	стенд	36,00
3.921.	921		ул. П.Л. Морозова, пер. Спортивный, 4а	стенд	36,00
3.922.	922		ул. П.Л. Морозова, пер. Спортивный, 4а (напротив)	стенд	36,00
3.923.	923		ул. П.Л. Морозова, пер. Спортивный, 4	стенд	36,00
3.924.	924		пр-т 60-летия Октября, 107 (АЗС)	стенд	36,00
3.925.	925		ул. П.Л. Морозова, пер. Спортивный, 3	стенд	36,00
3.926.	926	3-сторонний	ул. П.Л. Морозова, поворот на пер. Спортивный, 8	стенд	54,00
3.927.	927		удалена в соответствии с изменениями в Схеме размещения рекламных конструкций		
3.928.	928		ул. П.Л. Морозова, ул. Ангарская, 1 (МУП «Водоканал»)	стенд	36,00
3.929.	929		ул. П.Л. Морозова, ул. Шевчука, 22в (ост. «Российская академия правосудия»)	стенд	36,00
3.930.	930		удалена в соответствии с изменениями в Схеме размещения рекламных конструкций		
3.931.	931		удалена в соответствии с изменениями в Схеме размещения рекламных конструкций		
3.932.	932		пр-т 60-летия Октября, ул. Крондштадтская, 6	стенд	18,00
3.933.	933		ул. П.Л. Морозова, ул. Шевчука, 28а (напротив)	стенд	36,00
3.934.	934		ул. П.Л. Морозова, ул. Оборонная, 4	стенд	36,00
3.935.	935		ул. Шевчука, 36а	стенд	36,00
3.936.	936		ул. Шевчука, 17	стенд	36,00
3.937.	937		ул. Шевчука, 42а	стенд	36,00
3.938.	938		ул. Шевчука, 23	стенд	36,00
3.939.	939		ул. Шевчука, ул. Олега Кошевого, 9Б	стенд	36,00
3.940.	940		ул. Пионерская, ул. Шевчука, 29	стенд	36,00
3.941.	941		ул. Шевчука, пер. Трубный, 2	стенд	36,00
3.942.	942		ул. Пионерская, пер. Трубный	стенд	36,00
3.943.	943		ул. К. Маркса, 142	стенд	36,00
3.944.	944		ул. К. Маркса, развязка, ул. Большая	стенд	36,00
3.945.	945		ул. Пионерская, пер. Молдавский, 2 (напротив)	стенд	36,00
3.946.	946		ул. Пионерская, пер. Молдавский, 2 (напротив)	стенд	36,00
3.947.	947		ул. Пионерская, пер. Молдавский, 2а	стенд	36,00
3.948.	948		ул. Пионерская, ул. Ладожская, 25 (напротив)	стенд	36,00
3.949.	949		ул. Пионерская, ул. Ладожская, 2	стенд	36,00
3.950.	950		ул. Пионерская, ул. Шевчука, 35 (АЗС)	стенд	36,00
3.951.	951		между домами № ул. Пионерская, 1д, ул. Блюхера, 4	стенд	36,00
3.952.	952		ул. Пионерская, ул. Блюхера, 4 (напротив)	стенд	36,00
3.953.	953		ул. Пионерская, ул. Блюхера, 4	стенд	36,00
3.954.	954		ул. Автобусная, 81	стенд	36,00
3.955.	955		ул. Автобусная, ост. «Автобусная»	стенд	36,00
3.956.	956		ул. Пионерская, пер. Гражданский, 8Б (напротив)	стенд	36,00
3.957.	957		ул. Пионерская, пер. Гражданский, 8Б	стенд	36,00
3.958.	958		ул. Слободская, ул. Шеронова, 6 (напротив)	стенд	36,00
3.959.	959		ул. Слободская, ул. Шеронова, 2/2	стенд	36,00
3.960.	960		ул. Гамарника, ул. Шеронова, 7	стенд	36,00
3.961.	961		ул. Гамарника, 62	стенд	36,00
3.962.	962		удалена в соответствии с изменениями в Схеме размещения рекламных конструкций		
3.963.	963		пр-т 60-летия Октября, ул. Кронштадтская (ул. Океанская, 11)	стенд	36,00
3.964.	964		пр-т 60-летия Октября, 113	стенд	18,00
3.965.	965		ул. Павловича, 38	стенд	36,00
3.966.	966		ул. Гамарника, ул. Постышева	стенд	36,00
3.967.	967		ул. Дикопольцева, ул. Ленина 56/1	стенд	36,00
3.968.	968		ул. Дикопольцева, пер. Донской, 7	стенд	36,00
3.969.	969		ул. Тургенева, 46	стенд	18,00
3.970.	970		ул. Ким Ю Чена, 17	стенд	18,00
3.971.	971		пр-т 60-летия Октября, ул. Зеленая, 1/1	стенд	36,00
3.972.	972		ул. Пушкина, ул. Ким Ю Чена, 19	стенд	18,00
3.973.	973		ул. Льва Толстого, 5 (напротив)	стенд	18,00
3.974.	974		ул. Льва Толстого, 2	стенд	36,00
3.975.	975		ул. Ким Ю Чена, ул. Гайдара (ТЦ «Арлекин»)	стенд	36,00
3.976.	976		ул. Ким Ю Чена, 39	стенд	36,00
3.977.	977		ул. Юности, 11а (напротив)	стенд	36,00
3.978.	978		ул. Юности, 11а	стенд	36,00
3.979.	979		ул. Юности, 15	стенд	36,00
3.980.	980		ул. Юности, 15	стенд	36,00
3.981.	981	3-сторонний	ул. Юности, 34Б	стенд	54,00
3.982.	982		ул. Юности, 40 (напротив)	стенд	36,00
3.983.	983		пр-т 60-летия Октября, 14а	стенд	36,00
3.984.	984		ул. Ленинградская, 93 (напротив)	стенд	36,00
3.985.	985		ул. Ленинградская, 101/3, пер. Ленинградский	стенд	36,00
3.986.	986		ул. Ленинградская, 91 (напротив)	стенд	36,00
3.987.	987		ул. Дикопольцева, ул. Некрасова, 53	стенд	36,00
3.988.	988		ул. Дикопольцева, 47, к. 2	стенд	36,00
3.989.	989		ул. Дикопольцева, ул. Войкова, 8	стенд	36,00
3.990.	990		ул. Ким Ю Чена, 63	стенд	36,00
3.991.	991		ул. Дикопольцева, 54	стенд	36,00
3.992.	992		ул. Дикопольцева, 50	стенд	18,00
3.993.	993		ул. Ким Ю Чена, 30	стенд	18,00
3.994.	994		ул. Ким Ю Чена, ул. Московская, 10 (напротив)	стенд	18,00
3.995.	995		ул. Ким Ю Чена, ул. Некрасова	стенд	36,00

3.996.	996		удалена в соответствии с изменениями в Схеме размещения рекламных конструкций		
3.997.	997		удалена в соответствии с изменениями в Схеме размещения рекламных конструкций		
3.998.	998		б-р Амурский, ул. Пушкина, 51	стенд	36,00
3.999.	999		ул. Гоголя, 26в	стенд	36,00
3.1000.	1000		ул. Краснодарская (ост. «Весовая овощесовхоза», конный клуб «Арагон»)	стенд	18,00
3.1001.	1001		ул. Джамбула, 36	стенд	36,00
3.1002.	1002		ул. Дистанционная, 26 (напротив)	стенд	36,00
3.1003.	1003		ул. Дистанционная, 28	стенд	36,00
3.1004.	1004		ул. Дистанционная, 15	стенд	36,00
3.1005.	1005		развязка — ул. Трехгорная, 86 (напротив)	стенд	36,00
3.1006.	1006		развязка — ул. Трехгорная, между домами № 86 и 84 (напротив)	стенд	36,00
3.1007.	1007		развязка — ул. Трехгорная, 88 (напротив)	стенд	54,00
3.1008.	1008	3-сторонний	развязка — ул. Трехгорная, ул. Тихоокеанская, 199 (напротив), в сторону моста	стенд	54,00
3.1009.	1009		напротив дома 178/1 по ул. Тихоокеанской	стенд	18,00
3.1010.	1010		ул. Флегонтова, 10	стенд	36,00
3.1011.	1011		ул. Трехгорная, ул. Тихоокеанская, 170 (напротив)	стенд	36,00
3.1012.	1012		ул. Трехгорная, ул. Тихоокеанская, 170 (напротив)	стенд	36,00
3.1013.	1013		ул. Флегонтова, 6	стенд	36,00
3.1014.	1014		ул. Трехгорная, ул. Тихоокеанская, 172	стенд	36,00
3.1015.	1015		ул. Флегонтова, ул. Тимирязева	стенд	36,00
3.1016.	1016		ул. Трехгорная, ул. Тихоокеанская, 174	стенд	36,00
3.1017.	1017		ул. Трехгорная, 92в	стенд	36,00
3.1018.	1018		ул. Трехгорная, 94 (АЗС)	стенд	36,00
3.1019.	1019		ул. Трехгорная, 98	стенд	36,00
3.1020.	1020		ул. Трехгорная, ул. Тихоокеанская, 176	стенд	36,00
3.1021.	1021		ул. Трехгорная, ул. Тихоокеанская, 176а	стенд	36,00
3.1022.	1022		ул. Трехгорная, ул. Тихоокеанская, 176а (напротив)	стенд	36,00
3.1023.	1023		ул. Трехгорная, дорога к р. Амур	стенд	36,00
3.1024.	1024		ул. Трехгорная, дорога к р. Амур	стенд	36,00
3.1025.	1025		ул. Трехгорная, дорога к р. Амур	стенд	36,00
3.1026.	1026		ул. Трехгорная, дорога к р. Амур	стенд	36,00
3.1027.	1027		ул. Победы, ул. Партизанская, 1Б (напротив)	стенд	36,00
3.1028.	1028		удалена в соответствии с изменениями в Схеме размещения рекламных конструкций		
3.1029.	1029		удалена в соответствии с изменениями в Схеме размещения рекламных конструкций		
3.1030.	1030		удалена в соответствии с изменениями в Схеме размещения рекламных конструкций		
3.1031.	1031		удалена в соответствии с изменениями в Схеме размещения рекламных конструкций		
3.1032.	1032		удалена в соответствии с изменениями в Схеме размещения рекламных конструкций		
3.1033.	1033		удалена в соответствии с изменениями в Схеме размещения рекламных конструкций		
3.1034.	1034		удалена в соответствии с изменениями в Схеме размещения рекламных конструкций		
3.1035.	1035		удалена в соответствии с изменениями в Схеме размещения рекламных конструкций		
3.1036.	1036		удалена в соответствии с изменениями в Схеме размещения рекламных конструкций		
3.1037.	1037		удалена в соответствии с изменениями в Схеме размещения рекламных конструкций		
3.1038.	1038		ул. Шелеста, 3	стенд	36,00
3.1039.	1039		ул. Шелеста, 3 (гостиница «Европа»)	стенд	36,00
3.1040.	1040		ул. Шелеста, 10 (напротив)	стенд	36,00
3.1041.	1041		удалена в соответствии с изменениями в Схеме размещения рекламных конструкций		
3.1042.	1042		ул. Большая, ул. Минина, 144 (напротив)	стенд	36,00
3.1043.	1043		ул. Тихоокеанская (ост. «ТОГУ»)	стенд	18,00
3.1044.	1044		ул. Большая, ул. Беломорская	стенд	36,00
3.1045.	1045		ул. Большая, 97Б	стенд	36,00
3.1046.	1046		ул. Большая, ул. Железнодорожная, 71	стенд	36,00
3.1047.	1047		ул. Большая, 95	стенд	36,00
3.1048.	1048		ул. Большая, 118	стенд	36,00
3.1049.	1049		ул. Большая, 93	стенд	36,00
3.1050.	1050		ул. Большая, 112	стенд	36,00
3.1051.	1051		ул. Большая, 89а	стенд	36,00
3.1052.	1052		ул. Большая, 89	стенд	36,00
3.1053.	1053		ул. Большая, 110а	стенд	36,00
3.1054.	1054		ул. Большая, 108	стенд	36,00
3.1055.	1055		ул. Большая, между домами № 87 и 85	стенд	18,00
3.1056.	1056		ул. Большая, 104/3	стенд	36,00
3.1057.	1057		ул. Большая, 85	стенд	36,00
3.1058.	1058		ул. Большая, 100	стенд	36,00
3.1059.	1059		ул. Большая, 85, ул. Большая, 92 (напротив)	стенд	36,00
3.1060.	1060		ул. Большая, 85, ул. Большая, 84 (напротив)	стенд	36,00
3.1061.	1061		ул. Большая, ул. Лазо	стенд	36,00
3.1062.	1062		ул. Большая, ул. Лазо, 10а	стенд	36,00
3.1063.	1063		ул. Большая, 81Б, лит. Г	стенд	36,00
3.1064.	1064		ул. Большая, ул. Ярославская, 18а	стенд	36,00
3.1065.	1065		ул. Ленинградская, 41	стенд	36,00
3.1066.	1066		ул. К. Маркса, 93	стенд	36,00
3.1067.	1067		ул. Большая, ул. Авиационная, 36	стенд	36,00
3.1068.	1068		удалена в соответствии с изменениями в Схеме размещения рекламных конструкций		
3.1069.	1069		ул. Большая, ул. Почтовая, 51	стенд	36,00
3.1070.	1070		ул. Большая, 37	стенд	36,00
3.1071.	1071		ул. Большая, 37 (напротив)	стенд	36,00
3.1072.	1072		ул. Большая, 37а	стенд	36,00
3.1073.	1073		ул. К. Маркса, 94 (напротив)	стенд	36,00
3.1074.	1074		удалена в соответствии с изменениями в Схеме размещения рекламных конструкций		
3.1075.	1075		ул. Большая, ул. Пугачева, 10	стенд	36,00
3.1076.	1076		ул. Д. Бедного, 19, ул. Большая	стенд	36,00
3.1077.	1077		ул. Воронежская, 144 (напротив)	стенд	36,00
3.1078.	1078		ул. Большая, ул. Куйбышева, 17	стенд	36,00
3.1079.	1079		ул. Краснореченская, 62	стенд	36,00
3.1080.	1080		ул. Большая, 9	стенд	18,00
3.1081.	1081		ул. Промышленная, 24, ул. К. Маркса, 114 (напротив)	стенд	36,00
3.1082.	1082		ул. Промышленная, 24	стенд	36,00
3.1083.	1083		удалена в соответствии с изменениями в Схеме размещения рекламных конструкций		
3.1084.	1084		удалена в соответствии с изменениями в Схеме размещения рекламных конструкций		
3.1085.	1085		удалена в соответствии с изменениями в Схеме размещения рекламных конструкций		
3.1086.	1086		ул. Промышленная, 23	стенд	36,00
3.1087.	1087		ул. Промышленная, 20	стенд	36,00
3.1088.	1088		ул. Промышленная, 20д	стенд	36,00
3.1089.	1089		ул. Промышленная, 16	стенд	36,00
3.1090.	1090		ул. Промышленная, 11	стенд	36,00
3.1091.	1091		ул. Промышленная, 8	стенд	36,00
3.1092.	1092		ул. Промышленная, 1 (рядом)	стенд	36,00
3.1093.	1093		ул. Промышленная, 1 (рядом, напротив)	стенд	36,00
3.1094.	1094		ул. Промышленная, пер. Гаражный, 22/7 (рядом)	стенд	36,00
3.1095.	1095		ул. Промышленная, пер. Гаражный, 22/7 (напротив)	стенд	36,00
3.1096.	1096		ул. Промышленная пер. Гаражный, 22/7 (рядом)	стенд	36,00
3.1097.	1097		ул. Промышленная, пер. Гаражный, 22/6 (рядом)	стенд	36,00
3.1098.	1098		ул. Промышленная, 4 (рядом)	стенд	36,00
3.1099.	1099		ул. Промышленная, 4 (рядом, напротив)	стенд	36,00
3.1100.	1100		ул. Промышленная, ул. Луговая, 10а	стенд	36,00
3.1101.	1101		ул. Промышленная, ул. Луговая, 10	стенд	36,00
3.1102.	1102		ул. Промышленная, ул. Хабаровская, пр-т 60-летия Октября, 178Б	стенд	36,00
3.1103.	1103		ул. Хабаровская, 15	стенд	36,00
3.1104.	1104		ул. Д. Бедного, 21	стенд	36,00
3.1105.	1105		ул. Д. Бедного, 23	стенд	36,00
3.1106.	1106		ул. Д. Бедного, ул. Свердлова, 75	стенд	36,00
3.1107.	1107		ул. Джамбула, 25, ул. Советская	стенд	36,00
3.1108.	1108		ул. Джамбула, между домами № 49 и 51	стенд	36,00
3.1109.	1109		ул. Джамбула, 86	стенд	36,00
3.1110.	1110		ул. Синельникова, между домами № 1 и 3	стенд	36,00
3.1111.	1111		удалена в соответствии с изменениями в Схеме размещения рекламных конструкций		
3.1112.	1112		удалена в соответствии с изменениями в Схеме размещения рекламных конструкций		
3.1113.	1113		Восточное шоссе, нечетная сторона, ул. Аянская, 3 (напротив)	стенд	36,00
3.1114.	1114		ул. Панфиловцев, 38	стенд	36,00
3.1115.	1115		ул. Краснореченская, 25 (напротив), ул. Монтажная, 43 (рядом), (т. 1), (т. 2)	стенд	36,00
3.1116.	1116		ул. Краснодарская (ост. «Весовая овощесовхоза»)	стенд	18,00
3.1117.	1117		ул. Слободская, ул. Шеронова, 6 (ресторан «Конфуций»)	стенд	36,00

3.1118.	1118		ул. Слободская, 2з	стенд	36,00
3.1119.	1119		ул. Калинина, 92	стенд	18,00
3.1120.	1120		удалена в соответствии с изменениями в Схеме размещения рекламных конструкций		
3.1121.	1121		ул. Калинина, 89	стенд	36,00
3.1122.	1122		ул. Калинина, 118а	стенд	18,00
3.1123.	1123		ул. Калинина, 136	стенд	36,00
3.1124.	1124		ул. Калинина, 123	стенд	36,00
3.1125.	1125		ул. Калинина, 150	стенд	36,00
3.1126.	1126		ул. Калинина, 135	стенд	36,00
3.1127.	1127		ул. Калинина, 156	стенд	36,00
3.1128.	1128		ул. Калинина, ул. Советская, 1	стенд	36,00
3.1129.	1129		ул. Калинина, ул. Советская, 3	стенд	36,00
3.1130.	1130		удалена в соответствии с изменениями в Схеме размещения рекламных конструкций		
3.1131.	1131		ул. Запарина, 4, ул. Гамарника	стенд	18,00
3.1132.	1132		удалена в соответствии с изменениями в Схеме размещения рекламных конструкций		
3.1133.	1133		удалена в соответствии с изменениями в Схеме размещения рекламных конструкций		
3.1134.	1134		удалена в соответствии с изменениями в Схеме размещения рекламных конструкций		
3.1135.	1135		удалена в соответствии с изменениями в Схеме размещения рекламных конструкций		
3.1136.	1136		ул. Серышева, ул. Ленинградская, 101а	стенд	36,00
3.1137.	1137		удалена в соответствии с изменениями в Схеме размещения рекламных конструкций		
3.1138.	1138		ул. Шевчука, 17	стенд	36,00
3.1139.	1139		ул. Краснореченская, 141 (напротив)	стенд	36,00
3.1140.	1140		ул. Краснореченская, 163	стенд	36,00
3.1141.	1141		ул. П.Л. Морозова, 40 (напротив)	стенд	36,00
3.1142.	1142		ул. П.Л. Морозова, ул. Двинская, 27	стенд	36,00
3.1143.	1143		ул. Индустриальная (нечетная сторона), ул. П.Л. Морозова	стенд	36,00
3.1144.	1144		удалена в соответствии с изменениями в Схеме размещения рекламных конструкций		
3.1145.	1145		ул. Оборонная, 20	стенд	36,00
3.1146.	1146		удалена в соответствии с изменениями в Схеме размещения рекламных конструкций		
3.1147.	1147		удалена в соответствии с изменениями в Схеме размещения рекламных конструкций		
3.1148.	1148		удалена в соответствии с изменениями в Схеме размещения рекламных конструкций		
3.1149.	1149		ул. Шеронова, 8, корп. 1	стенд	36,00
3.1150.	1150		удалена в соответствии с изменениями в Схеме размещения рекламных конструкций		
3.1151.	1151		ул. Ленинградская, пер. Кулибина, 27	стенд	36,00
3.1152.	1152		удалена в соответствии с изменениями в Схеме размещения рекламных конструкций		
3.1153.	1153		удалена в соответствии с изменениями в Схеме размещения рекламных конструкций		
3.1154.	1154		ул. П.Л. Морозова, ул. Герцена (четная сторона)	стенд	36,00
3.1155.	1155		удалена в соответствии с изменениями в Схеме размещения рекламных конструкций		
3.1156.	1156		удалена в соответствии с изменениями в Схеме размещения рекламных конструкций		
3.1157.	1157		ул. П.Л. Морозова, ул. Прогрессивная, 1 (напротив)	стенд	36,00
3.1158.	1158		ул. Краснореченская, 133	стенд	36,00
3.1159.	1159		ул. Краснореченская, 54Б	стенд	36,00
3.1160.	1160		Владивостокское шоссе, ул. Красноярская, 39 (напротив)	стенд	36,00
3.1161.	1161		Владивостокское шоссе, ул. Красноярская, 77а	стенд	36,00
3.1162.	1162		Владивостокское шоссе, ул. Славная, 3	стенд	36,00
3.1163.	1163		удалена в соответствии с изменениями в Схеме размещения рекламных конструкций		
3.1164.	1164		удалена в соответствии с изменениями в Схеме размещения рекламных конструкций		
3.1165.	1165		Владивостокское шоссе, 42/1	стенд	36,00
3.1166.	1166		Владивостокское шоссе (нечетная сторона), ул. Автобусная	стенд	36,00
3.1167.	1167		Владивостокское шоссе, 15 (АЗС)	стенд	36,00
3.1168.	1168		удалена в соответствии с изменениями в Схеме размещения рекламных конструкций		
3.1169.	1169		удалена в соответствии с изменениями в Схеме размещения рекламных конструкций		
3.1170.	1170		ул. Краснореченская, ул. Артемовская, 55г	стенд	36,00
3.1171.	1171		ул. Краснореченская, ул. Артемовская, 66	стенд	36,00
3.1172.	1172		удалена в соответствии с изменениями в Схеме размещения рекламных конструкций		
3.1173.	1173		удалена в соответствии с изменениями в Схеме размещения рекламных конструкций		
3.1174.	1174		удалена в соответствии с изменениями в Схеме размещения рекламных конструкций		
3.1175.	1175		удалена в соответствии с изменениями в Схеме размещения рекламных конструкций		
3.1176.	1176		удалена в соответствии с изменениями в Схеме размещения рекламных конструкций		
3.1177.	1177		удалена в соответствии с изменениями в Схеме размещения рекламных конструкций		
3.1178.	1178		ул. Краснореченская, 23	стенд	36,00
3.1179.	1179		удалена в соответствии с изменениями в Схеме размещения рекламных конструкций		
3.1180.	1180		удалена в соответствии с изменениями в Схеме размещения рекламных конструкций		
3.1181.	1181		ул. Краснореченская, 64	стенд	36,00
3.1182.	1182		ул. Краснореченская, 139а (напротив)	стенд	36,00
3.1183.	1183		удалена в соответствии с изменениями в Схеме размещения рекламных конструкций		
3.1184.	1184		удалена в соответствии с изменениями в Схеме размещения рекламных конструкций		
3.1185.	1185		ул. Краснореченская, 92/3	стенд	36,00
3.1186.	1186		ул. Краснореченская, 92Б	стенд	36,00
3.1187.	1187	3-сторонний	ул. Краснореченская, 112 (напротив)	стенд	54,00
3.1188.	1188		ул. Краснореченская, 92, лит. Б	стенд	36,00
3.1189.	1189		ул. Краснореченская, 161	стенд	36,00
3.1190.	1190		пр-т 60-летия Октября, 186	стенд	18,00
3.1191.	1191		ул. Краснореченская, 165	стенд	36,00
3.1192.	1192		ул. Краснореченская, 165/1	стенд	36,00
3.1193.	1193		ул. Краснореченская, парк им. Ю.А. Гагарина	стенд	36,00
3.1194.	1194		ул. Краснореченская, парк им. Ю.А. Гагарина (пер. Байкальский)	стенд	36,00
3.1195.	1195		удалена в соответствии с изменениями в Схеме размещения рекламных конструкций		
3.1196.	1196		удалена в соответствии с изменениями в Схеме размещения рекламных конструкций		
3.1197.	1197		ул. Волочаевская, 82	стенд	36,00
3.1198.	1198		пр-т 60-летия Октября, ДОС 23 (съезд с ул. Ленинградской)	стенд	36,00
3.1199.	1199		удалена в соответствии с изменениями в Схеме размещения рекламных конструкций		
3.1200.	1200		удалена в соответствии с изменениями в Схеме размещения рекламных конструкций		
3.1201.	1201		удалена в соответствии с изменениями в Схеме размещения рекламных конструкций		
3.1202.	1202		пр-т 60-летия Октября, съезд с ул. Ленинградской	стенд	18,00
3.1203.	1203		пр-т 60-летия Октября, ДОС 23	стенд	36,00
3.1204.	1204		удалена в соответствии с изменениями в Схеме размещения рекламных конструкций		
3.1205.	1205		удалена в соответствии с изменениями в Схеме размещения рекламных конструкций		
3.1206.	1206		ул. Орлова, ул. Павловича, 2а	стенд	36,00
3.1207.	1207		ул. Орлова, район ул. Павловича, 6/5	стенд	36,00
3.1208.	1208		ул. Орлова, ул. Гамарника, 82	стенд	36,00
3.1209.	1209		ул. Орлова, пер. Ростовский, 5	стенд	36,00
3.1210.	1210		ул. Орлова, ул. Лермонтова, 1а	стенд	36,00
3.1211.	1211		ул. Орлова, ул. Павловича, 16Б	стенд	36,00
3.1212.	1212		ул. П.Л. Морозова, ул. Ангарская, 2	стенд	36,00
3.1213.	1213		ул. Орлова, ул. Павловича, 6	стенд	36,00
3.1214.	1214		пр-т 60-летия Октября, 212 (развязка)	стенд	36,00
3.1215.	1215		пр-т 60-летия Октября, 200	стенд	36,00
3.1216.	1216		пр-т 60-летия Октября, 235	стенд	36,00
3.1217.	1217		пр-т 60-летия Октября (ост. «Юбилейная», в центр)	стенд	36,00
3.1218.	1218		пр-т 60-летия Октября, 180	стенд	36,00
3.1219.	1219		пр-т 60-летия Октября, 185	стенд	36,00

3.1220.	1220		удалена в соответствии с изменениями в Схеме размещения рекламных конструкций		
3.1221.	1221		пр-т 60-летия Октября, 147	стенд	36,00
3.1222.	1222		удалена в соответствии с изменениями в Схеме размещения рекламных конструкций		
3.1223.	1223		удалена в соответствии с изменениями в Схеме размещения рекламных конструкций		
3.1224.	1224		пр-т 60-летия Октября, ДОС 24 (напротив)	стенд	36,00
3.1225.	1225		пр-т 60-летия Октября, 140 (напротив)	стенд	36,00
3.1226.	1226		пр-т 60-летия Октября, 140	стенд	36,00
3.1227.	1227		пр-т 60-летия Октября, ДОС 62 (напротив)	стенд	36,00
3.1228.	1228		пр-т 60-летия Октября, ДОС 75 (напротив)	стенд	36,00
3.1229.	1229		пр-т 60-летия Октября, между домами № 93 и 95	стенд	36,00
3.1230.	1230		пр-т 60-летия Октября, 83	стенд	36,00
3.1231.	1231		пр-т 60-летия Октября, ул. Кронштадтская, 41	стенд	36,00
3.1232.	1232		удалена в соответствии с изменениями в Схеме размещения рекламных конструкций		
3.1233.	1233		пр-т 60-летия Октября, ул. Ленская, 1а (напротив)	стенд	36,00
3.1234.	1234		ул. Бойко-Павлова, пер. Кавалерийский, 2	стенд	36,00
3.1235.	1235		удалена в соответствии с изменениями в Схеме размещения рекламных конструкций		
3.1236.	1236		пр-т 60-летия Октября, 75	стенд	36,00
3.1237.	1237		ул. Большая, 84, ул. Раздольная, 82а	стенд	36,00
3.1238.	1238		пр-т 60-летия Октября, 105Б	стенд	36,00
3.1239.	1239		пр-т 60-летия Октября, ул. Суворова, 73, корп. 1 (напротив)	стенд	36,00
3.1240.	1240		удалена в соответствии с изменениями в Схеме размещения рекламных конструкций		
3.1241.	1241		удалена в соответствии с изменениями в Схеме размещения рекламных конструкций		
3.1242.	1242		пр-т 60-летия Октября, 102	стенд	36,00
3.1243.	1243		пр-т 60-летия Октября, 90	стенд	36,00
3.1244.	1244		удалена в соответствии с изменениями в Схеме размещения рекламных конструкций		
3.1245.	1245		удалена в соответствии с изменениями в Схеме размещения рекламных конструкций		
3.1246.	1246		удалена в соответствии с изменениями в Схеме размещения рекламных конструкций		
3.1247.	1247		пр-т 60-летия Октября, 208 (напротив)	стенд	36,00
3.1248.	1248		пр-т 60-летия Октября, Стрелочный проезд, 5	стенд	36,00
3.1249.	1249		пр-т 60-летия Октября, Стрелочный проезд, 4	стенд	36,00
3.1250.	1250		пр-т 60-летия Октября, 66	стенд	36,00
3.1251.	1251		пр-т 60-летия Октября, 63	стенд	36,00
3.1252.	1252		ул. Воронежская, 93, ул. Октябрьская	стенд	36,00
3.1253.	1253		пр-т 60-летия Октября, ул. Ветка, 19	стенд	36,00
3.1254.	1254		удалена в соответствии с изменениями в Схеме размещения рекламных конструкций		
3.1255.	1255		удалена в соответствии с изменениями в Схеме размещения рекламных конструкций		
3.1256.	1256		удалена в соответствии с изменениями в Схеме размещения рекламных конструкций		
3.1257.	1257		пр-т 60-летия Октября (нечетная сторона), ул. Циолковского, 1 (напротив)	стенд	36,00
3.1258.	1258		удалена в соответствии с изменениями в Схеме размещения рекламных конструкций		
3.1259.	1259		удалена в соответствии с изменениями в Схеме размещения рекламных конструкций		
3.1260.	1260		пр-т 60-летия Октября (нечетная сторона, южнее ост. «Поселок», 100 м)	стенд	36,00
3.1261.	1261		удалена в соответствии с изменениями в Схеме размещения рекламных конструкций		
3.1262.	1262		удалена в соответствии с изменениями в Схеме размещения рекламных конструкций		
3.1263.	1263		удалена в соответствии с изменениями в Схеме размещения рекламных конструкций		
3.1264.	1264		пр-т 60-летия Октября (четная сторона, южнее ост. «Поселок», 100 м)	стенд	36,00
3.1265.	1265		удалена в соответствии с изменениями в Схеме размещения рекламных конструкций		
3.1266.	1266		удалена в соответствии с изменениями в Схеме размещения рекламных конструкций		
3.1267.	1267		удалена в соответствии с изменениями в Схеме размещения рекламных конструкций		
3.1268.	1268		удалена в соответствии с изменениями в Схеме размещения рекламных конструкций		
3.1269.	1269		удалена в соответствии с изменениями в Схеме размещения рекламных конструкций		
3.1270.	1270		удалена в соответствии с изменениями в Схеме размещения рекламных конструкций		
3.1271.	1271		удалена в соответствии с изменениями в Схеме размещения рекламных конструкций		
3.1272.	1272		удалена в соответствии с изменениями в Схеме размещения рекламных конструкций		
3.1273.	1273		удалена в соответствии с изменениями в Схеме размещения рекламных конструкций		
3.1274.	1274		удалена в соответствии с изменениями в Схеме размещения рекламных конструкций		
3.1275.	1275		удалена в соответствии с изменениями в Схеме размещения рекламных конструкций		
3.1276.	1276		пр-т 60-летия Октября (четная сторона, южнее ост. «Детский сад», 550 м)	стенд	36,00
3.1277.	1277		удалена в соответствии с изменениями в Схеме размещения рекламных конструкций		
3.1278.	1278		удалена в соответствии с изменениями в Схеме размещения рекламных конструкций		
3.1279.	1279		пр-т 60-летия Октября, 16	стенд	36,00
3.1280.	1280		пр-т 60-летия Октября, 16 (напротив)	стенд	36,00
3.1281.	1281		удалена в соответствии с изменениями в Схеме размещения рекламных конструкций		
3.1282.	1282		удалена в соответствии с изменениями в Схеме размещения рекламных конструкций		
3.1283.	1283		пр-т 60-летия Октября, 1а	стенд	36,00
3.1284.	1284		удалена в соответствии с изменениями в Схеме размещения рекламных конструкций		
3.1285.	1285		удалена в соответствии с изменениями в Схеме размещения рекламных конструкций		
3.1286.	1286		удалена в соответствии с изменениями в Схеме размещения рекламных конструкций		
3.1287.	1287		ул. Шевчука, 38Б	стенд	36,00
3.1288.	1288		пр-т 60-летия Октября, 8, ул. Суворова	стенд	36,00
3.1289.	1289		удалена в соответствии с изменениями в Схеме размещения рекламных конструкций		
3.1290.	1290		ул. Панфиловцев, 29	стенд	36,00
3.1291.	1291		ул. Ленинградская, пер. Призывной, 15	стенд	36,00
3.1292.	1292		удалена в соответствии с изменениями в Схеме размещения рекламных конструкций		
3.1293.	1293		удалена в соответствии с изменениями в Схеме размещения рекламных конструкций		
3.1294.	1294		удалена в соответствии с изменениями в Схеме размещения рекламных конструкций		
3.1295.	1295		Восточное шоссе, 42 (напротив), ул. Промышленная (нечетная сторона)	стенд	36,00
3.1296.	1296		Восточное шоссе, 16 (напротив)	стенд	36,00
3.1297.	1297		Восточное шоссе, 14Б (напротив), ул. Пермская	стенд	36,00
3.1298.	1298		Восточное шоссе, 14а (напротив)	стенд	36,00
3.1299.	1299		Восточное шоссе, 6 (напротив)	стенд	36,00
3.1300.	1300		Восточное шоссе, 10а	стенд	36,00
3.1301.	1301		Восточное шоссе (нечетная сторона), ул. Красный Яр, 67 (напротив)	стенд	36,00
3.1302.	1302		удалена в соответствии с изменениями в Схеме размещения рекламных конструкций		
3.1303.	1303		удалена в соответствии с изменениями в Схеме размещения рекламных конструкций		
3.1304.	1304		Восточное шоссе, пер. Благодатный, 6	стенд	36,00
3.1305.	1305		удалена в соответствии с изменениями в Схеме размещения рекламных конструкций		
3.1306.	1306		удалена в соответствии с изменениями в Схеме размещения рекламных конструкций		
3.1307.	1307		ул. Горького, 61 (напротив)	стенд	36,00
3.1308.	1308		удалена в соответствии с изменениями в Схеме размещения рекламных конструкций		

3.1309.	1309		ул. Горького, 59 (напротив)	стенд	36,00
3.1310.	1310		ул. Горького, 57а (напротив)	стенд	36,00
3.1311.	1311		ул. Горького, 25	стенд	36,00
3.1312.	1312		ул. Горького, ул. Крупской, 3	стенд	36,00
3.1313.	1313		ул. Горького, ул. Энтузиастов, 23	стенд	36,00
3.1314.	1314		ул. Горького, ул. Гагарина, 22/1	стенд	36,00
3.1315.	1315		ул. Горького, ул. Гагарина, 20	стенд	36,00
3.1316.	1316		ул. Горького, ул. Осетинская, 36/1	стенд	36,00
3.1317.	1317		ул. Горького, ул. Жуковского, 41	стенд	36,00
3.1318.	1318		ул. Гагарина, 7, ул. Воровского	стенд	36,00
3.1319.	1319		ул. Промышленная, Восточное шоссе, 30а	стенд	36,00
3.1320.	1320		ул. Промышленная, ул. Костромская, 42	стенд	36,00
3.1321.	1321		удалена в соответствии с изменениями в Схеме размещения рекламных конструкций		
3.1322.	1322		ул. Промышленная, 4 (напротив)	стенд	36,00
3.1323.	1323		удалена в соответствии с изменениями в Схеме размещения рекламных конструкций		
3.1324.	1324		удалена в соответствии с изменениями в Схеме размещения рекламных конструкций		
3.1325.	1325		удалена в соответствии с изменениями в Схеме размещения рекламных конструкций		
3.1326.	1326		удалена в соответствии с изменениями в Схеме размещения рекламных конструкций		
3.1327.	1327		ул. Промышленная, 7	стенд	36,00
3.1328.	1328		ул. Промышленная, 12а	стенд	36,00
3.1329.	1329		ул. Промышленная, 12, ул. Хабаровская	стенд	36,00
3.1330.	1330		удалена в соответствии с изменениями в Схеме размещения рекламных конструкций		
3.1331.	1331		удалена в соответствии с изменениями в Схеме размещения рекламных конструкций		
3.1332.	1332		удалена в соответствии с изменениями в Схеме размещения рекламных конструкций		
3.1333.	1333		ул. Краснодарская, ул. Д. Бедного	стенд	36,00
3.1334.	1334		ул. Суворова, 45	стенд	18,00
3.1335.	1335		удалена в соответствии с изменениями в Схеме размещения рекламных конструкций		
3.1336.	1336		удалена в соответствии с изменениями в Схеме размещения рекламных конструкций		
3.1337.	1337		ул. Нововыборгская, 48	стенд	36,00
3.1338.	1338		удалена в соответствии с изменениями в Схеме размещения рекламных конструкций		
3.1339.	1339		удалена в соответствии с изменениями в Схеме размещения рекламных конструкций		
3.1340.	1340		удалена в соответствии с изменениями в Схеме размещения рекламных конструкций		
3.1341.	1341	3-сторонний	Воронежское шоссе (нечетная сторона), ул. Трехгорная	стенд	54,00
3.1342.	1342		ул. Нововыборгская, пер. Благодатный, 10	стенд	36,00
3.1343.	1343		ул. Выборгская, 101	стенд	36,00
3.1344.	1344		ул. Некрасова, 82, ул. Яшина, 91	стенд	36,00
3.1345.	1345		ул. Синельникова, ул. Ленинградская, 28а (АЗС)	стенд	18,00
3.1346.	1346		ул. Воронежская, 43	стенд	36,00
3.1347.	1347		удалена в соответствии с изменениями в Схеме размещения рекламных конструкций		
3.1348.	1348		ул. Воронежская, ул. Станиславского	стенд	36,00
3.1349.	1349		ул. Воронежская, 105 (напротив), ул. Заводская, 2а (напротив)	стенд	36,00
3.1350.	1350		ул. Краснореченская, 88	стенд	36,00
3.1351.	1351		ул. Воронежская, ул. Казбекская	стенд	36,00
3.1352.	1352		ул. Воронежская, 61	стенд	36,00
3.1353.	1353		ул. Магистральная, ул. Юности (поворот на базу)	стенд	36,00
3.1354.	1354		удалена в соответствии с изменениями в Схеме размещения рекламных конструкций		
3.1355.	1355		ул. К. Маркса, 107	стенд	36,00
3.1356.	1356		Чернореченское шоссе, 2а	стенд	36,00
3.1357.	1357		Чернореченское шоссе, ул. Данчука, 8	стенд	18,00
3.1358.	1358		удалена в соответствии с изменениями в Схеме размещения рекламных конструкций		
3.1359.	1359		удалена в соответствии с изменениями в Схеме размещения рекламных конструкций		
3.1360.	1360		удалена в соответствии с изменениями в Схеме размещения рекламных конструкций		
3.1361.	1361		удалена в соответствии с изменениями в Схеме размещения рекламных конструкций		
3.1362.	1362		Чернореченское шоссе, ул. Данчука, 8 (напротив)	стенд	36,00
3.1363.	1363		Чернореченское шоссе, ул. Данчука, 14	стенд	36,00
3.1364.	1364		удалена в соответствии с изменениями в Схеме размещения рекламных конструкций		
3.1365.	1365		б-р Амурский, ул. Дикопольцева	стенд	36,00
3.1366.	1366		удалена в соответствии с изменениями в Схеме размещения рекламных конструкций		
3.1367.	1367		удалена в соответствии с изменениями в Схеме размещения рекламных конструкций		
3.1368.	1368		удалена в соответствии с изменениями в Схеме размещения рекламных конструкций		
3.1369.	1369		ул. Трехгорная, ул. Тихоокеанская, 164	стенд	36,00
3.1370.	1370		удалена в соответствии с изменениями в Схеме размещения рекламных конструкций		
3.1371.	1371		удалена в соответствии с изменениями в Схеме размещения рекламных конструкций		
3.1372.	1372		б-р Амурский, 44	стенд	36,00
3.1373.	1373		удалена в соответствии с изменениями в Схеме размещения рекламных конструкций		
3.1374.	1374		удалена в соответствии с изменениями в Схеме размещения рекламных конструкций		
3.1375.	1375		удалена в соответствии с изменениями в Схеме размещения рекламных конструкций		
3.1376.	1376		ул. Металлистов, 5	стенд	36,00
3.1377.	1377		удалена в соответствии с изменениями в Схеме размещения рекламных конструкций		
3.1378.	1378		ул. Джамбула, 74, ул. Брестская	стенд	36,00
3.1379.	1379		ул. Джамбула, 69, ул. Брестская	стенд	36,00
3.1380.	1380		ул. Джамбула, ул. Орджоникидзе, 14	стенд	36,00
3.1381.	1381		ул. Металлистов, 16	стенд	36,00
3.1382.	1382		ул. Металлистов, 17	стенд	36,00
3.1383.	1383		ул. Джамбула, 45	стенд	36,00
3.1384.	1384		ул. Джамбула, 54	стенд	36,00
3.1385.	1385		ул. Джамбула, 36а (напротив), ул. Советская	стенд	36,00
3.1386.	1386		ул. Трехгорная, ул. Тихоокеанская, 172 (напротив)	стенд	36,00
3.1387.	1387		ул. Шевчука, между домами № 42 и 36а	стенд	36,00
3.1388.	1388		ул. Трехгорная, ул. Тихоокеанская	стенд	36,00
3.1389.	1389		ул. Знаменщикова, ул. Советская, 39	стенд	36,00
3.1390.	1390		ул. Запарина, ул. Советская, 20/1	стенд	36,00
3.1391.	1391		ул. Запарина ул. Советская, 20/1 (напротив)	стенд	36,00
3.1392.	1392		ул. Запарина, ул. Яшина, 38	стенд	36,00
3.1393.	1393		ул. Запарина, 125	стенд	36,00
3.1394.	1394		ул. Запарина, ул. Серышева, 13а	стенд	36,00
3.1395.	1395		удалена в соответствии с изменениями в Схеме размещения рекламных конструкций		
3.1396.			удалена в соответствии с изменениями в Схеме размещения рекламных конструкций		
3.1397.	1397		ул. Пионерская, ул. Ладожская, 25 (напротив, на перекрестке)	стенд	36,00
3.1398.	1398		удалена в соответствии с изменениями в Схеме размещения рекламных конструкций		
3.1399.	1399		ул. Волочаевская (трамвайное кольцо), ул. Чекалина	стенд	36,00
3.1400.	1400		ул. К. Маркса,117, ул. К. Маркса, 144 (напротив)	стенд	36,00
3.1401.	1401		ул. Тихоокеанская, 43д (напротив), магазин «Маяк»	стенд	36,00
3.1402.	1402		ул. Профессора Даниловского, 21 (напротив)	стенд	36,00
3.1403.	1403		ул. Тихоокеанская (ост. «Памятник морякам-амурцам», из центра)	стенд	36,00
3.1404.	1404		удалена в соответствии с изменениями в Схеме размещения рекламных конструкций		
3.1405.	1405		удалена в соответствии с изменениями в Схеме размещения рекламных конструкций		
3.1406.	1406		удалена в соответствии с изменениями в Схеме размещения рекламных конструкций		
3.1407.	1407		удалена в соответствии с изменениями в Схеме размещения рекламных конструкций		
3.1408.	1408		удалена в соответствии с изменениями в Схеме размещения рекламных конструкций		
3.1409.	1409		удалена в соответствии с изменениями в Схеме размещения рекламных конструкций		

3.1410.	1410		удалена в соответствии с изменениями в Схеме размещения рекламных конструкций		
3.1411.	1411		удалена в соответствии с изменениями в Схеме размещения рекламных конструкций		
3.1412.	1412		удалена в соответствии с изменениями в Схеме размещения рекламных конструкций		
3.1413.	1413		удалена в соответствии с изменениями в Схеме размещения рекламных конструкций		
3.1414.	1414		удалена в соответствии с изменениями в Схеме размещения рекламных конструкций		
3.1415.	1415		удалена в соответствии с изменениями в Схеме размещения рекламных конструкций		
3.1416.	1416		ул. Флегонтова, ул. Байкальская, 1	стенд	36,00
3.1417.	1417		ул. Флегонтова, ул. Байкальская, 4/1	стенд	36,00
3.1418.	1418		удалена в соответствии с изменениями в Схеме размещения рекламных конструкций		
3.1419.	1419		ул. Узловая, ул. Центральная, 14	стенд	36,00
3.1420.	1420		удалена в соответствии с изменениями в Схеме размещения рекламных конструкций		
3.1421.	1421		удалена в соответствии с изменениями в Схеме размещения рекламных конструкций		
3.1422.	1422		Воронежское шоссе, пер. Хорышева, 30а (напротив)	стенд	36,00
3.1423.	1423		ул. Калинина, 45	стенд	36,00
3.1424.	1424		Воронежское шоссе, ул. Маяковского, 50	стенд	36,00
3.1425.	1425		Воронежское шоссе, ул. Перспективная, ул. Интернациональная, 10 (напротив)	стенд	36,00
3.1426.	1426		Воронежское шоссе, ул. Перспективная, ул. Интернациональная, 10 (рядом)	стенд	36,00
3.1427.	1427		Воронежское шоссе, ул. Ильича, 63	стенд	36,00
3.1428.	1428		Воронежское шоссе, ул. Ильича, 63 (напротив), Березовское шоссе	стенд	36,00
3.1429.	1429		Воронежское шоссе, ул. Полярная, пер. Общественный	стенд	36,00
3.1430.	1430		ул. П.Л. Морозова, ул. Шевчука, 22Б (автосервис «555»)	стенд	36,00
3.1431.	1431		удалена в соответствии с изменениями в Схеме размещения рекламных конструкций		
3.1432.	1432	3-сторонний	ул. Суворова, 42	стенд	54,00
3.1433.	1433		ул. Суворова, 50	стенд	36,00
3.1434.	1434		ул. Суворова, 53	стенд	36,00
3.1435.	1435		ул. Суворова, 60	стенд	36,00
3.1436.	1436		ул. Суворова, 70	стенд	36,00
3.1437.	1437		ул. Суворова, 74	стенд	36,00
3.1438.	1438		ул. Суворова, 71	стенд	36,00
3.1439.	1439		ул. Суворова, 30 (напротив)	стенд	36,00
3.1440.	1440	3-сторонний	ул. Суворова, 74а (АЗС)	стенд	54,00
3.1441.	1441		ул. Суворова, 74а (напротив)	стенд	36,00
3.1442.	1442		ул. Суворова, ул. Сунгарийская, 1д (напротив)	стенд	36,00
3.1443.	1443		удалена в соответствии с изменениями в Схеме размещения рекламных конструкций		
3.1444.	1444		ул. Суворова, 73	стенд	36,00
3.1445.	1445		ул. Суворова, 82 (напротив)	стенд	36,00
3.1446.	1446		ул. Суворова, 95/1	стенд	36,00
3.1447.	1447		ул. Суворова, 95/1	стенд	36,00
3.1448.	1448		ул. Суворова, ул. Сидоренко	стенд	36,00
3.1449.	1449		ул. Юности, 44 (напротив)	стенд	36,00
3.1450.	1450		ул. Юности, 44 (напротив)	стенд	36,00
3.1451.	1451		ул. Совхозная, 61	стенд	36,00
3.1452.	1452		ул. Совхозная, 60а	стенд	36,00
3.1453.	1453		ул. Совхозная, ул. Шатова	стенд	36,00
3.1454.	1454		ул. Д. Бедного, 27	стенд	36,00
3.1455.	1455		пр-т 60-летия Октября, ул. Океанская, 21	стенд	36,00
3.1456.	1456		удалена в соответствии с изменениями в Схеме размещения рекламных конструкций		
3.1457.	1457		ул. К. Маркса, 57 (ТЦ «Дом одежды»)	стенд	36,00
3.1458.	1458		ул. Суворова, 19	стенд	36,00
3.1459.	1459		удалена в соответствии с изменениями в Схеме размещения рекламных конструкций		
3.1460.	1460		ул. Пионерская, пер. Гражданский, 5	стенд	18,00
3.1461.	1461		удалена в соответствии с изменениями в Схеме размещения рекламных конструкций		
3.1462.	1462		автодорога «Восток», ул. Воронежская, 158 (напротив)	стенд	36,00
3.1463.	1463		ул. Краснодарская, 2в	стенд	36,00
3.1464.	1464		Воронежское шоссе, ул. Полярная, 70 (рядом)	стенд	18,00
3.1465.	1465		Воронежское шоссе, ул. Полярная, 70 (рядом)	стенд	18,00
3.1466.	1466		Воронежское шоссе, ул. Связная, 2	стенд	36,00
3.1467.	1467		Воронежское шоссе, 147а (рядом), ул. Победы	стенд	36,00
3.1468.	1468		ул. Воронежское шоссе, 164, к. 1 (напротив)	стенд	36,00
3.1469.	1469		ул. Воронежское шоссе, 164 (напротив заезда на парковку)	стенд	36,00
3.1470.	1470		ул. Воронежская, 173	стенд	36,00
3.1471.	1471		ул. Воронежская, 144 (напротив)	стенд	36,00
3.1472.	1472		ул. Воронежская, 142 (напротив)	стенд	36,00
3.1473.	1473		ул. Воронежская, 139 (рядом)	стенд	36,00
3.1474.	1474		ул. Воронежская, 138	стенд	36,00
3.1475.	1475		ул. Воронежская, 133	стенд	36,00
3.1476.	1476		ул. Воронежская, ул. Минометная, 2	стенд	36,00
3.1477.	1477		ул. Воронежская, 101, ул. Поселковая	стенд	36,00
3.1478.	1478		ул. Воронежская, 94	стенд	36,00
3.1479.	1479		удалена в соответствии с изменениями в Схеме размещения рекламных конструкций		
3.1480.	1480		ул. Воронежская, 57, ул. Шелеста, 2	стенд	36,00
3.1481.	1481		удалена в соответствии с изменениями в Схеме размещения рекламных конструкций		
3.1482.	1482		ул. Воронежская, 121, ул. Чукотская	стенд	36,00
3.1483.	1483		ул. Волочаевская, 82	стенд	36,00
3.1484.	1484		ул. Тихоокеанская, 47	стенд	36,00
3.1485.	1485		Восточное шоссе, ул. Костромская, д. 1 (напротив)	стенд	36,00
3.1486.	1486		ул. П.Л. Морозова, 113, пер. Бассейный	стенд	36,00
3.1487.	1487		ул. Окружная, 10а	стенд	36,00
3.1488.	1488		пр-т 60-летия Октября, ул. Кронштадтская, 45	стенд	36,00
3.1489.	1489		Владивостокское шоссе, 2ж (АЗС «Альянс»)	стенд	36,00
3.1490.	1490		удалена в соответствии с изменениями в Схеме размещения рекламных конструкций		
3.1491.	1491		б-р Уссурийский, ул. Запарина	стенд	18,00
3.1492.	1492		ул. Трехгорная, ул. Тихоокеанская, 176	стенд	36,00
3.1493.	1493		ул. Трехгорная, шоссе Воронежское	стенд	36,00
3.1494.	1494	3-сторонний	проезд Гаражный, 12а, пр-т 60-летия Октября	стенд	54,00
3.1495.	1495		удалена в соответствии с изменениями в Схеме размещения рекламных конструкций		
3.1496.	1496		ул. Краснореченская, 169а (ост. «Краевой цирк»)	стенд	36,00
3.1497.	1497		ул. Трехгорная (в 250 м от Воронежского шоссе)	стенд	36,00
3.1498.	1498		удалена в соответствии с изменениями в Схеме размещения рекламных конструкций		
3.1499.	1499		ул. Юности, 36	стенд	36,00
3.1500.	1500		удалена в соответствии с изменениями в Схеме размещения рекламных конструкций		
3.1501.	1501		ул. Выборгская (р-н АЗС)	стенд	36,00
3.1502.	1502		Восточное шоссе, 10	стенд	36,00
3.1503.	1503		ул. Горького, ул. Медовая, 2	стенд	36,00
3.1504.	1504		ул. Выборгская, 57а	стенд	36,00
3.1505.	1505		ул. Промышленная (р-н дома № 4)	стенд	36,00
3.1506.	1506		ул. Промышленная (напротив дома № 1)	стенд	36,00
3.1507.	1507		ул. Окружная, 8а	стенд	18,00
3.1508.	1508		пр-т 60-летия Октября, 140в (напртив)	стенд	18,00
3.1509.	1509		переулок Трубный, ул. Волочаевская, 22	стенд	18,00
3.1510.	1510		автодорога «Восток» (р-н ост. «Пчелка»)	стенд	36,00
3.1511.	1511	3-сторонний	ул. Автобусная (р-н ост. «Автобусная»)	стенд	54,00
3.1512.	1512		ул. Калинина, 12	стенд	18,00
3.1513.	1513		ул. Краснореченская, 211 (напротив)	стенд	36,00
3.1514.	1514		ул. Тихоокеанская, 22 (напротив)	стенд	36,00
3.1515.	1515		ул. П.Л. Морозова, ул. Пионерская, 42	стенд	36,00
3.1516.	1516		ул. Промышленная, 1	стенд	36,00
3.1517.	1517		пр-т 60-летия Октября (развязка с ул. К. Маркса, ул. Большая)	стенд	36,00
3.1518.	1518		ул. П.Л. Морозова, 53в, пер. Инский	стенд	36,00
3.1519.	1519		автодорога «Восток» (115 м от ост. «Совхозная»)	стенд	36,00
3.1520.	1520		ул. Юности, 44	стенд	36,00
3.1521.	1521		ул. Орлова, ул. Павловича, 16Б	стенд	36,00
3.1522.	1522		ул. Орлова, ул. Лермонтова, 3	стенд	36,00
3.1523.	1523		ул. Орлова, ул. Павловича, 6 (напротив)	стенд	36,00
3.1524.	1524		ул. Орлова, пер. Облачный, 66	стенд	36,00
3.1525.	1525		ул. Орлова, пер. Облачный, 64	стенд	36,00
3.1526.	1526		ул. Орлова, пер. Облачный, 44	стенд	36,00
3.1527.	1527		ул. Орлова, пер. Облачный, 68	стенд	36,00
3.1528.	1528		ул. Орлова, пер. Казарменный, 15	стенд	36,00
3.1529.	1529		ул. Орлова, пер. Казарменный, 15 (напротив)	стенд	36,00
3.1530.	1530		ул. Орлова, ул. Цимлянская, 12	стенд	36,00
3.1531.	1531		ул. Орлова, ул. Цимлянская, 12 (напротив)	стенд	36,00

3.1532.	1532		ул. Орлова, пер. Облачный, 2	стенд	36,00
3.1533.	1533		ул. Орлова, ул. Местная, 1	стенд	36,00
3.1534.	1534		ул. Орлова, ул. Волочаевская, 20	стенд	36,00
3.1535.	1535		ул. Орлова, ул. Волочаевская, 20 (напротив)	стенд	36,00
3.1536.	1536		автодорога «Восток», между Воронежским и Березовским шоссе, в 567 м от АЗС «Роснефть»	стенд	36,00
3.1537.	1537		автодорога «Восток», между Воронежским и Березовским шоссе, в 656 м от АЗС «Роснефть»	стенд	36,00
3.1538.	1538		автодорога «Восток», между Воронежским и Березовским шоссе, в 771 м от АЗС «Роснефть»	стенд	36,00
3.1539.	1539		ул. Пионерская, ул. Блюхера	стенд	36,00
3.1540.	1540		удалена в соответствии с изменениями в Схеме размещения рекламных конструкций		
3.1541.	1541		удалена в соответствии с изменениями в Схеме размещения рекламных конструкций		
3.1542.	1542		удалена в соответствии с изменениями в Схеме размещения рекламных конструкций		
3.1543.	1543		ул. П.Л. Морозова, ул. Бийская, 1а	стенд	36,00
3.1544.	1544		ул. П.Л. Морозова, ул. Кубяка (р-н ост. «Кубяка»)	стенд	36,00
3.1545.	1545		ул. Промышленная, ул. Костромская	стенд	36,00
3.1546.	1546		ул. Краснореченская, 139 (напротив)	стенд	36,00
3.1547.	1547		ул. Трехгорная, 129	стенд	18,00
3.1548.	1548		ул. Промышленная, 9	стенд	36,00
3.1549.	1549		ул. Индустриальная, 19Б	стенд	36,00
3.1550.	1550		ул. Световая, 9а	стенд	36,00
3.1551.	1551		ул. Серышева, ул. Ленинградская, 101	стенд	18,00
3.1552.	1552		ул. К. Маркса, ул. Батуевская ветка, 32	стенд	36,00
3.1553.	1553		ул. К. Маркса, 168/1 (напротив)	стенд	36,00
3.1554.	1554		ул. К. Маркса, 168/1 (напротив)	стенд	36,00
3.1555.	1555		удалена в соответствии с изменениями в Схеме размещения рекламных конструкций		
3.1556.	1556		ул. К. Маркса, 205	стенд	36,00
3.1557.	1557		ул. Пионерская, 50 (напротив)	стенд	36,00
3.1558.	1558		ул. П.Л. Морозова, ул. Бийская	стенд	36,00
3.1559.	1559		ул. Льва Толстого, 22	стенд	36,00
3.1560.	1560		ул. Суворова, пер. Производственный, 2	стенд	36,00
3.1561.	1561	3- сторонний	ул. Суворова, 86	стенд	54,00
3.1562.	1562		ул. Суворова, 84, ул. Сидоренко	стенд	36,00
3.1563.	1563		удалена в соответствии с изменениями в Схеме размещения рекламных конструкций		
3.1564.	1564		ул. Запарина, ул. Дзержинского, 39, б-р Уссурийский	стенд	36,00
3.1565.	1565		б-р Амурский, 7, ул. Калинина	стенд	18,00
3.1566.	1566		удалена в соответствии с изменениями в Схеме размещения рекламных конструкций		
3.1567.	1567		б-р Амурский, 17, Дзержинского	стенд	18,00
3.1568.	1568		б-р Амурский, ул. Дзержинского, 66	стенд	18,00
3.1569.	1569		б-р Амурский, ул. Запарина (четная сторона)	стенд	18,00
3.1570.	1570		б-р Амурский, ул. Запарина (нечетная сторона)	стенд	18,00
3.1571.	1571		ул. Шелеста, ул. Воронежская, 51	стенд	36,00
3.1572.	1572		ул. Индустриальная, ул. Краснореченская	стенд	36,00
3.1573.	1573		ул. Промышленная, 1	стенд	36,00
3.1574.	1574		ул. Пионерская, ул. Бийская	стенд	36,00
3.1575.	1575		ул. Промыщленная, 1 (напротив)	стенд	36,00
3.1576.	1576		Воронежский проезд, ул. Воронежская, 129 (напротив)	стенд	36,00
3.1577.	1577		ул. Краснореченская, 92	стенд	36,00
3.1578.	1578		ул. Партизанская, 1Б	стенд	36,00
3.1579.	1579		ул. Тихоокеанская, 222	стенд	36,00
3.1580.	1580		пр-т 60-летия Октября, ул. Зеленая, 1, с 3	стенд	36,00
3.1581.	1581		ул. Воронежская, 144	стенд	36,00
3.1582.	1582		ул. Полярная, 2а	стенд	36,00
3.1583.	1583		ул. Промышленная, 8	стенд	18,00
3.1584.	1584		шоссе Березовское, ул. Пионовая	стенд	36,00
3.1585.	1585		пр-т 60 летия Октября, район ост. «Зеленая»	стенд	36,00
3.1586.	1586		ул. Калинина, 18Б	стенд	36,00
3.1587.	1587		ул. Ульяновская, 197, ул. Автобусная	стенд	18,00
3.1588.	1588		ул. Даниловского, ост. «Северный мкр-н»	стенд	36,00
3.1589.	1589		Владивостокское шоссе, 13 км, ул. Красноярская, 59	стенд	36,00
3.1590.	1590		ул. Ульяновская, 10	стенд	36,00
3.1591.	1591		ул. Краснореченская, 231	стенд	36,00
3.1592.	1592	3-сторонний	пос. Березовка, ул. Сергеевская, 13а	стенд	54,00
3.1593.	1593		ул. Тихоокеанская, 204/1	стенд	36,00
3.1594.	1594		ул. Промышленная, 4	стенд	36,00
3.1595.	1595		удалена в соответствии с изменениями в Схеме размещения рекламных конструкций		
3.1596.	1596		ул. Суворова, 42	стенд	36,00
3.1597.	1597		удалена в соответствии с изменениями в Схеме размещения рекламных конструкций		
3.1598.	1598		пер. Холмский, ул. Сеченова	стенд	36,00
3.1599.	1599		пер. Холмский, ул. Сеченова	стенд	36,00
3.1600.	1600		ул. 1220 км, 39	стенд	36,00
3.1601.	1601		ул. 1220 км, 10а	стенд	36,00
4. Суперборды и суперсайты (4 х 8 м, 4 х 12 м, 5 х 12 м, 5 х 15 м) в соответствии с эскизным проектом согласно приложениям № 5, № 6, № 7, № 8 к настоящей Схеме					
4.1.	1	3-сторонний	ул. Воронежская, ул. Трехгорная	суперсайт	180,00
4.2.	2		Восточное шоссе, 39/1	суперборд	96,00
4.3.	3		пер. Гражданский, 12	суперсайт	75,00
4.4.	4	3-сторонний	ул. Большая, ул. К. Маркса (ближе к центру)	суперсайт	180, 00
4.5.	5		пр-т 60-летия Октября, ДОС 23 (напротив)	суперборд	96,00
4.6.	6	3-сторонний	пр-т 60-летия Октября, Восточное шоссе	суперборд	144,00
4.7.	7	3-сторонний	пр-т 60-летия Октября, Восточное шоссе	суперсайт	225,00
4.8.	8		пр-т 60-летия Октября, Восточное шоссе	суперсайт	120,00
4.9.	9		пр-т 60-летия Октября, Восточное шоссе	суперсайт	120,00
4.10.	10		ул. Окружная, 19	суперсайт	120,00
4.11.	11		ул. Волочаевская, 8	суперсайт	238,00
4.12.	12		ул. Красный Яр, 15, шоссе Восточное, 25	суперборд	64,00
4.13.	13	3-сторонний	ул. Краснореченская, ул. Магистральная	суперсайт	180,00
4.14.	14	3-сторонний	ул. Краснореченская, ул. Юности	суперборд	144,00
4.15.	15		ул. Большая, ул. Лазо	суперборд	96,00
4.16.	16		ул. Большая, ул. Д. Бедного	суперборд	96,00
4.17.	17	3-сторонний	ул. Воронежская, 142 (напротив), ул. Бондаря	суперсайт	180,00
4.18.	18		ул. Воронежская, ул. Шелеста, 2а, к. 1 (рядом)	суперсайт	120,00
4.19.	19		ул. Воронежская, 17	суперборд	96,00
4.20.	20		ул. Воронежская, 58, ул. Большая	суперсайт	120,00
4.21.	21		ул. Пионерская, ул. Блюхера	суперсайт	120,00
4.22.	22	3-сторонний	пр-т 60-летия Октября, ул. К. Маркса (в сторону аэропорта)	суперсайт	180,00
4.23.	23		ул. К. Маркса, 109	суперсайт	120,00
4.24.	24	3-сторонний	ул. К. Маркса, 89	суперсайт	180,00
4.25.	25	3-сторонний	ул. К. Маркса, ул. Ленинградская	суперсайт	180,00
4.26.	26		ул. К. Маркса (ост. «Большая»)	суперборд	96,00
4.27.	27	3-сторонний	пр-т 60-летия Октября, ул. К. Маркса (в сторону центра)	суперсайт	180,00
4.28.	28		удалена в соответствии с изменениями в Схеме размещения рекламных конструкций		
4.29.	29		ул. К. Маркса, ул. Выборгская	суперсайт	120,00
4.30.	30		удалена в соответствии с изменениями в Схеме размещения рекламных конструкций		
4.31.	31		ул. Красный Яр, 15, шоссе Восточное, 25	суперборд	64,00
4.32.	32		удалена в соответствии с изменениями в Схеме размещения рекламных конструкций		
4.33.	33		удалена в соответствии с изменениями в Схеме размещения рекламных конструкций		
4.34.	34		ул. Ленинградская, пер. Батарейный	суперборд	96,00
4.35.	35		ул. Льва Толстого, 22	суперсайт	60,00
4.36.	36		ул. П.Л. Морозова, 40	суперборд	96,00
4.37.	37		ул. П.Л. Морозова (ТЦ «Выбор»)	суперсайт	120,00
4.38.	38		ул. П.Л. Морозова, ул. Флегонтова	суперборд	96,00
4.39.	39		ул. Муравьева-Амурского, ул. Гоголя	суперсайт	75,00
4.40.	40		удалена в соответствии с изменениями в Схеме размещения рекламных конструкций		
4.41.	41		ул. Пионерская (водозабор)	суперборд	96,00
4.42.	42		ул. П.Л. Морозова (напротив ТЦ «Баярд»)	суперсайт	120,00
4.43.	43		удалена в соответствии с изменениями в Схеме размещения рекламных конструкций		
4.44.	44		ул. П.Л. Морозова (напротив ТЦ «Выбор»)	суперсайт	120,00
4.45.	45		ул. П.Л. Морозова, 58а (напротив)	суперсайт	500,00
4.46.	46		ул. Тихоокеанская, ул. Трехгорная (развязка)	суперборд	96,00
4.47.	47		ул. Воронежская, 162, автодорога «Восток»	суперборд	144,00
4.48.	48		Восточное шоссе, 41 (ост. «Красный Яр»)	суперсайт	120,00
4.49.	49	3-сторонний	Матвеевское шоссе, ул. Трехгорная (четная сторона)	суперсайт	180,00
4.50.	50	3-сторонний	Матвеевское шоссе, ул. Трехгорная (нечетная сторона)	суперсайт	180,00
4.51.	51		удалена в соответствии с изменениями в Схеме размещения рекламных конструкций		
4.52.	52		ул. П.Л. Морозова, ул. Ангарская	суперсайт	96,00
4.53.	53		ул. Волочаевская, пер. Трубный	суперсайт	150,00

4.54.	54		ул. К. Маркса, 117	суперсайт	150,00
5. Перетяжка на жесткой основе (2 м, 1,2 м) в соответствии с эскизным проектом согласно приложению № 9 к настоящей Схеме					
5.1.	1		пр-т 60-летия Октября, ул. Кронштадтская	перетяжка	9,60
5.2.	2		пр-т 60-летия Октября, ул. К. Маркса, развязка (т. 1), (т. 2)	перетяжка	19,20
5.3.	3		удалена в соответствии с изменениями в Схеме размещения рекламных конструкций		
5.4.	4		пр-т 60-летия Октября, 186 (база 1100)	перетяжка	96,00
5.5.	5		удалена в соответствии с изменениями в Схеме размещения рекламных конструкций		
5.6.	6		пр-т 60-летия Октября, между домами № 162 и 164	перетяжка	36,00
5.7.	7		удалена в соответствии с изменениями в Схеме размещения рекламных конструкций		
5.8.	8		пр-т 60-летия Октября, 187	перетяжка	80,00
5.9.	9		удалена в соответствии с изменениями в Схеме размещения рекламных конструкций		
5.10.	10		пр-т 60-летия Октября, 227	перетяжка	72,00
5.11.	11		удалена в соответствии с изменениями в Схеме размещения рекламных конструкций		
5.12.	12		пр-т 60-летия Октября, ДОС 24 (ост. «Южнопортовая»)	перетяжка	96,00
5.13.	13		удалена в соответствии с изменениями в Схеме размещения рекламных конструкций		
5.14.	14		пр-т 60-летия Октября, 12	перетяжка	80,00
5.15.	15		пр-т 60-летия Октября, 158 (ресторан «Пекин»)	перетяжка	72,00
5.16.	16		удалена в соответствии с изменениями в Схеме размещения рекламных конструкций		
5.17.	17		удалена в соответствии с изменениями в Схеме размещения рекламных конструкций		
5.18.	18		удалена в соответствии с изменениями в Схеме размещения рекламных конструкций		
5.19.	19		пр-т 60-летия Октября, ул. Зеленая, 3Б	перетяжка	68,00
5.20.	20		удалена в соответствии с изменениями в Схеме размещения рекламных конструкций		
5.21.	21		пр-т 60-летия Октября, ул. Шкотова	перетяжка	68,00
5.22.	22		пр-т 60-летия Октября, 205	перетяжка	36,00
5.23.	23		удалена в соответствии с изменениями в Схеме размещения рекламных конструкций		
5.24.	24		удалена в соответствии с изменениями в Схеме размещения рекламных конструкций		
5.25.	25		удалена в соответствии с изменениями в Схеме размещения рекламных конструкций		
5.26.	26		ул. Большая, 91	перетяжка	72,00
5.27.	27		ул. Большая, 85 (ХПИ ФСБ РФ)	перетяжка	72,00
5.28.	28		удалена в соответствии с изменениями в Схеме размещения рекламных конструкций		
5.29.	29		ул. Волочаевская, 113, ул. Гамарника	перетяжка	24,00
5.30.	30		удалена в соответствии с изменениями в Схеме размещения рекламных конструкций		
5.31.	31		удалена в соответствии с изменениями в Схеме размещения рекламных конструкций		
5.32.	32		ул. Волочаевская, 80	перетяжка	68,00
5.33.	33		ул. Волочаевская, 82 (ост. «Уссурийская»)	перетяжка	68,00
5.34.	34		ул. Воронежская (автовокзал)	перетяжка	36,00
5.35.	35		ул. Воронежская, 10	перетяжка	96,00
5.36.	36		ул. Воронежская, ул. Чукотская, 4 (Автоколонна 1269)	перетяжка	60,00
5.37.	37		удалена в соответствии с изменениями в Схеме размещения рекламных конструкций		
5.38.	38		ул. Шелеста, ул. Воронежская, 51	перетяжка	24,00
5.39.	39		удалена в соответствии с изменениями в Схеме размещения рекламных конструкций		
5.40.	40		удалена в соответствии с изменениями в Схеме размещения рекламных конструкций		
5.41.	41		удалена в соответствии с изменениями в Схеме размещения рекламных конструкций		
5.42.	42		удалена в соответствии с изменениями в Схеме размещения рекламных конструкций		
5.43.	43		удалена в соответствии с изменениями в Схеме размещения рекламных конструкций		
5.44.	44		удалена в соответствии с изменениями в Схеме размещения рекламных конструкций		
5.45.	45		удалена в соответствии с изменениями в Схеме размещения рекламных конструкций		
5.46.	46		удалена в соответствии с изменениями в Схеме размещения рекламных конструкций		
5.47.	47		удалена в соответствии с изменениями в Схеме размещения рекламных конструкций		
5.48.	48		удалена в соответствии с изменениями в Схеме размещения рекламных конструкций		
5.49.	49		ул. К. Маркса, 96а	перетяжка	102,00
5.50.	50		ул. К. Маркса, 135 (ост. «Кирпичный завод»)	перетяжка	36,00
5.51.	51		удалена в соответствии с изменениями в Схеме размещения рекламных конструкций		
5.52.	52		удалена в соответствии с изменениями в Схеме размещения рекламных конструкций		
5.53.	53		удалена в соответствии с изменениями в Схеме размещения рекламных конструкций		
5.54.	54		удалена в соответствии с изменениями в Схеме размещения рекламных конструкций		
5.55.	55		удалена в соответствии с изменениями в Схеме размещения рекламных конструкций		
5.56.	56		удалена в соответствии с изменениями в Схеме размещения рекламных конструкций		
5.57.	57		удалена в соответствии с изменениями в Схеме размещения рекламных конструкций		
5.58.	58		удалена в соответствии с изменениями в Схеме размещения рекламных конструкций		
5.59.	59		удалена в соответствии с изменениями в Схеме размещения рекламных конструкций		
5.60.	60		ул. Краснореченская, 197, ул. Кубяка	перетяжка	96,00
5.61.	61		ул. Краснореченская, 46а	перетяжка	68,00
5.62.	62		удалена в соответствии с изменениями в Схеме размещения рекламных конструкций		
5.63.	63		ул. Краснореченская, ул. Флегонтова, ул. Докучаева, 8	перетяжка	68,00
5.64.	64		ул. Большая, 72, ул. Лазо	перетяжка	28,80
5.65.	65		удалена в соответствии с изменениями в Схеме размещения рекламных конструкций		
5.66.	66		удалена в соответствии с изменениями в Схеме размещения рекламных конструкций		
5.67.	67		удалена в соответствии с изменениями в Схеме размещения рекламных конструкций		
5.68.	68		ул. Ленина, 25, ул. Запарина	перетяжка	48,00
5.69.	69		удалена в соответствии с изменениями в Схеме размещения рекламных конструкций		
5.70.	70		удалена в соответствии с изменениями в Схеме размещения рекламных конструкций		
5.71.	71		удалена в соответствии с изменениями в Схеме размещения рекламных конструкций		
5.72.	72		удалена в соответствии с изменениями в Схеме размещения рекламных конструкций		
5.73.	73		ул. Ленинградская, 51, ул. Батуевская ветка	перетяжка	68,00
5.74.	74		ул. Ленинградская, 12	перетяжка	88,00
5.75.	75		ул. Ленинградская, 17	перетяжка	72,00
5.76.	76		ул. Ленинградская, 19	перетяжка	68,00
5.77.	77		удалена в соответствии с изменениями в Схеме размещения рекламных конструкций		
5.78.	78		удалена в соответствии с изменениями в Схеме размещения рекламных конструкций		
5.79.	79		удалена в соответствии с изменениями в Схеме размещения рекламных конструкций		
5.80.	80		удалена в соответствии с изменениями в Схеме размещения рекламных конструкций		
5.81.	81		удалена в соответствии с изменениями в Схеме размещения рекламных конструкций		
5.82.	82		ул. П.Л. Морозова, 86 (ТЦ «Алиса»)	перетяжка	102,00
5.83.	83		удалена в соответствии с изменениями в Схеме размещения рекламных конструкций		
5.84.	84		ул. П.Л. Морозова («Тойота Центр»)	перетяжка	120,00

5.85.	85		удалена в соответствии с изменениями в Схеме размещения рекламных конструкций		
5.86.	86		удалена в соответствии с изменениями в Схеме размещения рекламных конструкций		
5.87.	87		удалена в соответствии с изменениями в Схеме размещения рекламных конструкций		
5.88.	88		удалена в соответствии с изменениями в Схеме размещения рекламных конструкций		
5.89.	89		удалена в соответствии с изменениями в Схеме размещения рекламных конструкций		
5.90.	90		удалена в соответствии с изменениями в Схеме размещения рекламных конструкций		
5.91.	91		удалена в соответствии с изменениями в Схеме размещения рекламных конструкций		
5.92.	92		удалена в соответствии с изменениями в Схеме размещения рекламных конструкций		
5.93.	93		ул. Пионерская, ул. Ладожская, 21	перетяжка	96,00
5.94.	94		удалена в соответствии с изменениями в Схеме размещения рекламных конструкций		
5.95.	95		ул. Пионерская (съезд с моста)	перетяжка	96,00
5.96.	96		ул. Промышленная, 12	перетяжка	60,00
5.97.	97		удалена в соответствии с изменениями в Схеме размещения рекламных конструкций		
5.98.	98		удалена в соответствии с изменениями в Схеме размещения рекламных конструкций		
5.99.	99		удалена в соответствии с изменениями в Схеме размещения рекламных конструкций		
5.100.	100		удалена в соответствии с изменениями в Схеме размещения рекламных конструкций		
5.101.	101		ул. Серышева, 55, ул. Станционная	перетяжка	96,00
5.102.	102		удалена в соответствии с изменениями в Схеме размещения рекламных конструкций		
5.103.	103		удалена в соответствии с изменениями в Схеме размещения рекламных конструкций		
5.104.	104		ул. Суворова, 28Б (рынок «Али»)	перетяжка	72,00
5.105.	105		удалена в соответствии с изменениями в Схеме размещения рекламных конструкций		
5.106.	106		ул. Суворова, 80Б	перетяжка	80,00
5.107.	107		удалена в соответствии с изменениями в Схеме размещения рекламных конструкций		
5.108.	108		удалена в соответствии с изменениями в Схеме размещения рекламных конструкций		
5.109.	109		удалена в соответствии с изменениями в Схеме размещения рекламных конструкций		
5.110.	110		удалена в соответствии с изменениями в Схеме размещения рекламных конструкций		
5.111.	111		удалена в соответствии с изменениями в Схеме размещения рекламных конструкций		
5.112.	112		удалена в соответствии с изменениями в Схеме размещения рекламных конструкций		
5.113.	113		удалена в соответствии с изменениями в Схеме размещения рекламных конструкций		
5.114.	114		удалена в соответствии с изменениями в Схеме размещения рекламных конструкций		
5.115.	115		Воронежское шоссе, 112, ул. Онежская	перетяжка	60,00
5.116.	116		удалена в соответствии с изменениями в Схеме размещения рекламных конструкций		
5.117.	117		удалена в соответствии с изменениями в Схеме размещения рекламных конструкций		
5.118.	118		удалена в соответствии с изменениями в Схеме размещения рекламных конструкций		
5.119.	119		удалена в соответствии с изменениями в Схеме размещения рекламных конструкций		
5.120.	120		удалена в соответствии с изменениями в Схеме размещения рекламных конструкций		
6. Рекламные тумбы (1,4 х 2,5 м) в соответствии с эскизным проектом согласно приложению № 10 к настоящей Схеме					
6.1.	1		ул. Муравьева-Амурского, 7 (конструкция № 1)	рекламная тумба	7,00
6.2.	2		ул. Муравьева-Амурского, 7 (конструкция № 2)	рекламная тумба	7,00
6.3.	3		ул. Муравьева-Амурского, 23 (конструкция № 2)	рекламная тумба	7,00
6.4.	4		ул. Муравьева-Амурского, 23 (конструкция № 1)	рекламная тумба	7,00
7. Афишные тумбы (высота 2,2 м, диаметр 1,2 м) в соответствии с эскизным проектом согласно приложению № 11 к настоящей Схеме					
7.1.	1		ул. Московская (магазин «Дом одежды»)	афишная тумба	8,30
7.2.	2		ул. Тихоокеанская (ост. «ХГАЭП» в Северный микрорайон)	афишная тумба	8,30
7.3.	3		ул. Суворова, 51	афишная тумба	8,30
7.4.	4		пр-т 60-летия Октября (ост. «ТЦ «Сингапур»)	афишная тумба	8,30
7.5.	5		пр-т 60-летия Октября (ост. «ТЦ «Контур»)	афишная тумба	8,30
7.6.	6		ул. Муравьева-Амурского (ост. «Крайсовпроф»)	афишная тумба	8,30
7.7.	7		ул. Муравьева-Амурского (ост. «ТЮЗ»)	афишная тумба	8,30
7.8.	8		ул. Муравьева-Амурского (ост. «Саппоро»)	афишная тумба	8,30
7.9.	9		ул. Муравьева-Амурского (ост. «Магазин «Алмаз»)	афишная тумба	8,30
7.10.	10		ул. Муравьева-Амурского, 24 (в структуре остановочного павильона)	афишная тумба	8,30
7.11.	11		ул. Муравьева-Амурского (ост. «Совкино»)	афишная тумба	8,30
7.12.	12		ул. Муравьева-Амурского (ост. «Театр драмы»)	афишная тумба	8,30
7.13.	13		ул. К. Маркса (ост. «Павленко», в центр)	афишная тумба	8,30
7.14.	14		ул. Муравьева-Амурского (ост. «Пл. Ленина»)	афишная тумба	8,30
7.15.	15		ул. К. Маркса (ост. «ДВГГУ»)	афишная тумба	8,30
7.16.	16		площадь ж/д вокзала	афишная тумба	8,30
7.17.	17		площадь ж/д вокзала	афишная тумба	8,30
7.18.	18		площадь ж/д вокзала	афишная тумба	8,30
7.19.	19		площадь ж/д вокзала	афишная тумба	8,30
7.20.	20		площадь ж/д вокзала	афишная тумба	8,30
7.21.	21		площадь ж/д вокзала	афишная тумба	8,30
7.22.	22		площадь ж/д вокзала	афишная тумба	8,30
7.23.	23		ул. Серышева, 4 (ост. «Стадион им. Ленина»)	афишная тумба	8,30
7.24.	24		ул. Краснореченская (ост. «Индустриально-экономический колледж»)	афишная тумба	8,30
7.25.	25		ул. Серышева (ост. «Окружной универмаг»)	афишная тумба	8,30
7.26.	26		ул. Серышева (ост. «Знаменщикова», в центр)	афишная тумба	8,30
7.27.	27		ул. Серышева, 11	афишная тумба	8,30
7.28.	28		ул. Ленинградская (ост. «Кафедральный собор», четная сторона)	афишная тумба	8,30
7.29.	29		ул. Ленинградская (ост. «Кафедральный собор», нечетная сторона)	афишная тумба	8,30
7.30.	30		ул. Краснореченская (ост. «Индустриальная», в Южный микрорайон)	афишная тумба	8,30
7.31.	31		ул. Краснореченская (ост. «Институт культуры»), в центр	афишная тумба	8,30
7.32.	32		ул. Краснореченская (ост. «Институт культуры»), в Южный	афишная тумба	8,30
7.33.	33		ул. Краснореченская (ост. «19-я школа», в центр)	афишная тумба	8,30
7.34.	34		ул. Краснореченская (ост. «Краевой цирк», в Южный микрорайон)	афишная тумба	8,30
7.35.	35		ул. К. Маркса (ост. «Торговый техникум», в аэропорт)	афишная тумба	8,30
7.36.	36		ул. К. Маркса (ост. «Памятник партизанам», в аэропорт)	афишная тумба	8,30
7.37.	37		ул. Шеронова, 91	афишная тумба	8,30
7.38.	38		пр-т 60-летия Октября (ост. «пр-т 60-летия Октября»)	афишная тумба	8,30
7.39.	39		ул. Ленина, ул. Ленинградская, 28	афишная тумба	8,30
7.40.	40		ул. Ленина, 53	афишная тумба	8,30
7.41.	41		пр-т 60-летия Октября (ост. «Южнопортовая», в центр)	афишная тумба	8,30
7.42.	42		пр-т 60-летия Октября (ост. «Южнопортовая», в Южный микрорайон)	афишная тумба	8,30
7.43.	43		ул. Воронежская (ост. «Дорожная больница», четная сторона)	афишная тумба	8,30
7.44.	44		ул. Воронежская (ост. «Дорожная больница», нечетная сторона)	афишная тумба	8,30
7.45.	45		удалена в соответствии с изменениями в Схеме размещения рекламных конструкци		

7.46.	46		ул. Королева (ост. «Королева»)	афишная тумба	8,30
7.47.	47		ул. Суворова (ост. «Заводская», в Южный микрорайон)	афишная тумба	8,30
7.48.	48		ул. К. Маркса, пл. Ленина	афишная тумба	8,30
7.49.	49		ул. Королева (ост. «Королева»)	афишная тумба	8,30
7.50.	50		пр-т 60-летия Октября (ост. «Продмаш», в Южный микрорайон)	афишная тумба	8,30
7.51.	51		пр-т 60-летия Октября (ост. «ТЦ «Сингапур», в Южный микрорайон)	афишная тумба	8,30
7.52.	52		пр-т 60-летия Октября (ост. «ТЦ «Сингапур», в Южный микрорайон)	афишная тумба	8,30
7.53.	53		ул. Ленина (ост. «Гидрометцентр»)	афишная тумба	8,30
7.54.	54		пр-т 60-летия Октября (ост. «Поворот на 2-й Хабаровск», в Южный микрорайон)	афишная тумба	8,30
7.55.	55		ул. Краснореченская (ост. «Парк им. Гагарина», в Южный микрорайон)	афишная тумба	8,30
7.56.	56		ул. Краснореченская (ост. «68-я школа», в центр)	афишная тумба	8,30
7.57.	57		ул. Краснореченская, 161/163 (в Южный микрорайон)	афишная тумба	8,30
7.58.	58		ул. Краснореченская (магазин «Седьмая столица», в Южный микрорайон)	афишная тумба	8,30
7.59.	59		ул. Волочаевская, ул. Муравьева-Амурского	афишная тумба	8,30
7.60.	60		ул. Вахова, 7	афишная тумба	8,30
7.61.	61		ул. Шевчука (ост. «Магазин «Прибрежный», в центр)	афишная тумба	8,30
7.62.	62		ул. Синельникова (ост. «Гостиница «Турист»)	афишная тумба	8,30
7.63.	63		ул. Краснореченская (ост. «Индустриальная», в центр)	афишная тумба	8,30
7.64.	64		ул. Тихоокеанская (ост. «10-я горбольница»)	афишная тумба	8,30
7.65.	65		ул. К. Маркса (ост. «Ленинградская»)	афишная тумба	8,30
7.66.	66		ул. К. Маркса (ост. «Краевой музыкальный театр»)	афишная тумба	8,30
7.67.	67		ул. Ленина, пл. Блюхера	афишная тумба	8,30
7.68.	68		ул. Ленина, пл. Славы	афишная тумба	8,30
7.69.	69		ул. Краснореченская (ост. «Заводская», в центр)	афишная тумба	8,30
7.70.	70		Матвеевское шоссе (ост. «Дом ветеранов», четная сторона)	афишная тумба	8,30
7.71.	71		б-р Амурский, 11	афишная тумба	8,30
7.72.	72		б-р Амурский, 40	афишная тумба	8,30
7.73.	73		ул. Серышева (ост. «ДВГУПС», магазин «Континент»)	афишная тумба	8,30
7.74.	74		ул. Воронежская (трамвайная ост. «Дорожная больница»)	афишная тумба	8,30
7.75.	75		ул. Ленина (ост. «Волочаевская»)	афишная тумба	8,30
7.76.	76		ул. Панфиловцев, Индустриальный поселок (МТЦ)	афишная тумба	8,30
7.77.	77		ул. Тихоокеанская 178/1 (ост. «Депо 2», из центра)	афишная тумба	8,30
7.78.	78		ул. Тихоокеанская, МТЦ «Северный»	афишная тумба	8,30
7.79.	79		ул. Тихоокеанская (ост. «Трехгорная», из центра)	афишная тумба	8,30
7.80.	80		ул. Суворова, 74а, АЗС	афишная тумба	8,30
7.81.	81		Матвеевское шоссе (ост. «Дом ветеранов», нечетная сторона)	афишная тумба	8,30
7.82.	82		удалена в соответствии с изменениями в Схеме размещения рекламных конструкций		
7.83.	83		ул. Суворова, 44	афишная тумба	8,30
7.84.	84		ул. К. Маркса (ост. «Большая»), в аэропорт	афишная тумба	8,30
7.85.	85		ул. К. Маркса (ост. «Памятник партизанам», в аэропорт)	афишная тумба	8,30
7.86.	86		ул. Ленина, ул. Шеронова	афишная тумба	8,30
7.87.	87		ул. К. Маркса (ост. «Кирпичный завод», в аэропорт)	афишная тумба	8,30
7.88.	88		ул. К. Маркса (ост. «Комбинат», в аэропорт)	афишная тумба	8,30
7.89.	89		ул. К. Маркса (ост. «Комбинат», в центр)	афишная тумба	8,30
7.90.	90		ул. К. Маркса (ост. «Троллейбусное депо», в аэропорт)	афишная тумба	8,30
7.91.	91		ул. К. Маркса (ост. «Троллейбусное депо», в центр)	афишная тумба	8,30
7.92.	92		ул. Тургенева, б-р Уссурийский	афишная тумба	8,30
7.93.	93		Матвеевское шоссе (ост. «Пилот», в аэропорт)	афишная тумба	8,30
7.94.	94		Матвеевское шоссе (ост. «Авиагородок», в аэропорт)	афишная тумба	8,30
7.95.	95		ул. К. Маркса (ост. «Питомник», в аэропорт)	афишная тумба	8,30
7.96.	96		ул. К. Маркса (ост. «Питомник», в центр города)	афишная тумба	8,30
7.97.	97		Матвеевское шоссе (ост. «Авиагородок», в центр)	афишная тумба	8,30
7.98.	98		ул. К. Маркса (ост. «Большая», в центр)	афишная тумба	8,30
7.99.	99		ул. Выборгская (ост. «Выборгская»), в центр	афишная тумба	8,30
7.100.	100		ул. Тихоокеанская (ост. «ТОГУ»), в Северный микрорайон	афишная тумба	8,30
7.101.	101		ул. Тихоокеанская (ост. «Топографический техникум», из центра)	афишная тумба	8,30
7.102.	102		ул. Льва Толстого, б-р Амурский	афишная тумба	8,30
7.103.	103		ул. Тургенева, б-р Уссурийский	афишная тумба	8,30
7.104.	104		ул. Серышева (ост. «ДВГУПС»)	афишная тумба	8,30
7.105.	105		ул. Льва Толстого (ост. «Центральный рынок»)	афишная тумба	8,30
7.106.	106		ул. Ленина, 68	афишная тумба	8,30
7.107.	107		ул. Серышева, 16 (ост. Калинина, от Амура)	афишная тумба	8,30
7.108.	108		б-р Амурский (ост. «Гупровский городок»)	афишная тумба	8,30
7.109.	109		б-р Амурский (ост. «Агентство аэрофлота»)	афишная тумба	8,30
7.110.	110		ул. Шеронова, б-р Амурский	афишная тумба	8,30
7.111.	111		б-р Уссурийский (ост. «Уссурийский б-р», маршрут автобуса № 25)	афишная тумба	8,30
7.112.	112		ул. Пушкина (пруды)	афишная тумба	8,30
7.113.	113		ул. Ленина, 83	афишная тумба	8,30
7.114.	114		ул. Волочаевская (ост. «Уссурийская», в центр)	афишная тумба	8,30
7.115.	115		ул. Ленина (ост. «Постышева», в центр)	афишная тумба	8,30
7.116.	116		ул. Ленина, ГДК (т. 1)	афишная тумба	8,30
7.117.	117		ул. Ленина (ост. «Гостиница «Амур»)	афишная тумба	8,30
7.118.	118		ул. Ленина (ост. «Площадь Славы»)	афишная тумба	8,30
7.119.	119		ул. Ленина, ул. Калинина	афишная тумба	8,30
7.120.	120		ул. Ленина (ост. «Волочаевская»), в сторону Амура	афишная тумба	8,30
7.121.	121		ул. Ленина (ост. «Кооперация»)	афишная тумба	8,30
7.122.	122		ул. Волочаевская (ост. «19-я школа», в Южный микрорайон)	афишная тумба	8,30
7.123.	123		ул. Краснореченская (ост. «Судоверфь»)	афишная тумба	8,30
7.124.	124		б-р Уссурийский (ост. «Уссурийский б-р»)	афишная тумба	8,30
7.125.	125		К. Маркса (ост. «Выборгская»), в аэропорт	афишная тумба	8,30
7.126.	126		б-р Амурский, ул. Комсомольская (ост. «Агентство «Аэрофлота»)	афишная тумба	8,30
7.127.	127		б-р Амурский (ост. «Регионбанк»)	афишная тумба	8,30
7.128.	128		ул. Ленинградская (ост. «Рабочий Городок»)	афишная тумба	8,30
7.129.	129		ул. К. Маркса, ТЦ «Дом Одежды»	афишная тумба	8,30
7.130.	130		ул. Пушкина, 58	афишная тумба	8,30
7.131.	131		ул. Ленина — ГДК	афишная тумба	8,30
7.132.	132		ул. Волочаевская (ост. «Госбанк»)	афишная тумба	8,30
7.133.	133		ул. Ленина, 72	афишная тумба	8,30
7.134.	134		ул. Ленина (ост. «Геологический музей»)	афишная тумба	8,30
7.135.	135		ул. Ленина, ул. Калинина (ост. в сторону П.Л. Морозова)	афишная тумба	8,30
7.136.	136		ул. Тургенева, 46	афишная тумба	8,30
7.137.	137		б-р Амурский, кинотеатр «Дружба»	афишная тумба	8,30
7.138.	138		ул. Запарина, кинотеатр «Гигант»	афишная тумба	8,30
7.139.	139		пл. им. Серышева (от р. Амур)	афишная тумба	8,30
7.140.	140		ул. Ленина, 49	афишная тумба	8,30
7.141.	141		ул. Большая (ост. «Сбербанк», из города)	афишная тумба	8,30

7.142.	142		ул. Большая (ост. «Погранинститут», из города)	афишная тумба	8,30
7.143.	143		ул. Большая (ост. «Степная», из города)	афишная тумба	8,30
7.144.	144		ул. Шеронова (Дом быта)	афишная тумба	8,30
7.145.	145		ул. Дзержинского («Феликс-Сити»)	афишная тумба	8,30
7.146.	146		ул. Дикопольцева («Платинум Арена») (т. 1)	афишная тумба	8,30
7.147.	147		ул. Дикопольцева («Платинум Арена») (т. 2)	афишная тумба	8,30
7.148.	148		пр-т 60-летия Октября (магазин «Энка»)	афишная тумба	8,30
7.149.	149		пр-т 60-летия Октября (ресторан «Пекин»)	афишная тумба	8,30
7.150.	150		ул. К. Маркса, (ост. «Большая»)	афишная тумба	8,30
7.151.	151		б-р Амурский, ДВГАФК	афишная тумба	8,30
7.152.	152		ост. «Автовокзал», в центр	афишная тумба	8,30
7.153.	153		ост. «Поликлиника № 6», в центр	афишная тумба	8,30
7.154.	154		ул. Нагишкина, ул. Ким Ю Чена (маг. «Пеликан»)	афишная тумба	8,30
7.155.	155		ул. Гайдара, 14	афишная тумба	8,30
7.156.	156		ост. «Трехгорная», в центр	афишная тумба	8,30
7.157.	157		кинотеатр «Хабаровск» (левая сторона)	афишная тумба	8,30
7.158.	158		кинотеатр «Хабаровск» (правая сторона)	афишная тумба	8,30
7.159.	159		ост. «РЭБ флота», в Южный микрорайон	афишная тумба	8,30
7.160.	160		ост. «Российская академия правосудия», в Южный микрорайон	афишная тумба	8,30
7.161.	161		ул. Сысоева, между домами № 15 и 17	афишная тумба	8,30
7.162.	162		ул. Вахова, 8Б	афишная тумба	8,30
7.163.	163		ост. «Парк им. Гагарина», в Южный микрорайон	афишная тумба	8,30
7.164.	164		ул. Суворова, 25, ост. «Рынок», в центр	афишная тумба	8,30
7.165.	165		ул. Суворова, 32/1, ост. «Рынок», в Южный микрорайон	афишная тумба	8,30
7.166.	166		ул. Флегонтова, 4	афишная тумба	8,30
7.167.	167		ул. Ленина, ул. Волочаевская (ост. «Ленина»)	афишная тумба	8,30
7.168.	168		ул. Дзержинского, ул. Муравьева-Амурского	афишная тумба	8,30
7.169.	169		удалена в соответствии с изменениями в Схеме размещения рекламных конструкций		
7.170.	170		ул. П.Л. Морозова (ост. «Флегонтова», в Южный микрорайон)	афишная тумба	8,30
7.171.	171		ул. П.Л. Морозова (ост. «Лодочная станция «Дельфин», в центр)	афишная тумба	8,30
7.172.	172		ул. П.Л. Морозова (ост. «Лодочная станция «Дельфин», в Южный микрорайон)	афишная тумба	8,30
7.173.	173		ул. П.Л. Морозова (ост. «АвтоВАЗ», в центр)	афишная тумба	8,30
7.174.	174		ул. П.Л. Морозова (ост. «АвтоВАЗ», в Южный микрорайон)	афишная тумба	8,30
7.175.	175		ост. «Администрация Индустриального района», в Южный микрорайон	афишная тумба	8,30
7.176.	176		ул. Пионерская (ост. «Российская академия правосудия», в центр)	афишная тумба	8,30
7.177.	177		ул. Пионерская (ост. «Российская академия правосудия», в Южный микрорайон)	афишная тумба	8,30
7.178.	178		ул. Пионерская (ост. «Магазин «Прибрежный», в Южный микрорайон)	афишная тумба	8,30
7.179.	179		ул. Пионерская (ост. «Радищева», в Южный микрорайон)	афишная тумба	8,30
7.180.	180		ул. Пионерская (ост. «Радищева», в центр)	афишная тумба	8,30
7.181.	181		ул. Пионерская (ост. «Кубяка», в центр)	афишная тумба	8,30
7.182.	182		ул. Пионерская (ост. «Кубяка», в Южный микрорайон)	афишная тумба	8,30
7.183.	183		ул. Пионерская (ост. «Кругосветка», в центр)	афишная тумба	8,30
7.184.	184		ул. Пионерская (ост. «Кругосветка», в Южный микрорайон)	афишная тумба	8,30
7.185.	185		ул. Шевчука (ост. «Запарина», в центр)	афишная тумба	8,30
7.186.	186		ул. Шевчука (ост. «Запарина», в Южный микрорайон)	афишная тумба	8,30
7.187.	187		ул. Шевчука (ост. «Дендрарий», в центр)	афишная тумба	8,30
7.188.	188		ул. Шевчука (ост. «Дендрарий», в Южный микрорайон)	афишная тумба	8,30
7.189.	189		пр-т 60-летия Октября (ост. «Приморская», в центр)	афишная тумба	8,30
7.190.	190		пр-т 60-летия Октября (ост. «Приморская», в Южный микрорайон)	афишная тумба	8,30
7.191.	191		пр-т 60-летия Октября (ост. «Зеленая», в Южный микрорайон)	афишная тумба	8,30
7.192.	192		пр-т 60-летия Октября (ост. «Зеленая», в центр)	афишная тумба	8,30
7.193.	193		пр-т 60-летия Октября (ост. «Локомотивное депо», в Южный микрорайон)	афишная тумба	8,30
7.194.	194		пр-т 60-летия Октября (ост. «Локомотивное депо», в центр)	афишная тумба	8,30
7.195.	195		пр-т 60-летия Октября (ост. «ДОСААФ», в Южный микрорайон)	афишная тумба	8,30
7.196.	196		пр-т 60-летия Октября (ост. «ДОСААФ», в центр)	афишная тумба	8,30
7.197.	197		пр-т 60-летия Октября (ост. «Виадук», в Южный микрорайон)	афишная тумба	8,30
7.198.	198		пр-т 60-летия Октября (ост. «Виадук», в центр)	афишная тумба	8,30
7.199.	199		ул. К. Маркса,117 (ост. «Кирпичный завод»)	афишная тумба	8,30
7.200.	200		ул. К. Маркса, 105 (ост. «Памятник партизанам»)	афишная тумба	8,30
7.201.	201		ул. Ленина, 50а (ост. «Постышева»)	афишная тумба	8,30
7.202.	202		б-р Амурский, 66	афишная тумба	8,30
7.203.	203		ул. Ленинградская, 34 (ост. «Горбольница»)	афишная тумба	8,30
7.204.	204		ул. Серышева, 23	афишная тумба	8,30
7.205.	205		ул. Ленинградская, 6 (ост. «Волочаевский городок»)	афишная тумба	8,30
7.206.	206		ул. Ким Ю Чена, 81 (ост. «Гостиница «Заря»)	афишная тумба	8,30
7.207.	207		ул. Ленинградская, 15 (ост. «Завод «Энергомаш» в Южный микрорайон)	афишная тумба	8,30
7.208.	208		б-р Уссурийский, 29 (ост. «Запарина»)	афишная тумба	8,30
7.209.	209		ул. Ленинградская, 29 (ост. «Горбольница»)	афишная тумба	8,30
7.210.	210		ул. Серышева, 9 (ост. «Калинина»)	афишная тумба	8,30
7.211.	211		б-р Амурский (ост. «ДК профсоюзов»)	афишная тумба	8,30
8. Пилларсы (1,4 х 3 м) в соответствии с эскизным проектом согласно приложению № 12 к настоящей Схеме					
8.1.	1		удалена в соответствии с изменениями в Схеме размещения рекламных конструкций		
8.2.	2		б-р Амурский, ул. Льва Толстого	пилларс	12,60
8.3.	3		ул. Воронежская, ул. Ухтомского	пилларс	12,60
8.4.	4		Привокзальная площадь, вокзал	пилларс	12,60
8.5.	5		Привокзальная площадь, вокзал	пилларс	12,60
8.6.	6		ул. Дикопольцева, 23	пилларс	12,60
8.7.	7		привокзальная площадь, подземный переход	пилларс	12,60
8.8.	8		привокзальная площадь, подземный переход	пилларс	12,60
8.9.	9		ул. Суворова, 1-е кольцо	пилларс	12,60
8.10.	10		ул. Суворова (ТЦ «ЭВР»)	пилларс	12,60
8.11.	11		ул. Тихоокеанская, ТОГУ	пилларс	12,60
8.12.	12		удалена в соответствии с изменениями в Схеме размещения рекламных конструкций		
8.13.	13		удалена в соответствии с изменениями в Схеме размещения рекламных конструкций		
8.14.	14		удалена в соответствии с изменениями в Схеме размещения рекламных конструкций		
8.15.	15		ул. К. Маркса, ПКиО «Динамо»	пилларс	12,60
8.16.	16		ул. Ленина, 31	пилларс	12,60
8.17.	17		ул. Ленина, 74	пилларс	12,60
8.18.	18		ул. Ленина, ул. Дзержинского	пилларс	12,60
8.19.	19		ул. Льва Толстого, Центральный рынок	пилларс	12,60
8.20.	20		ул. К. Маркса, 39	пилларс	12,60
8.21.	21		ул. К. Маркса, 60 (Клиника семейной медицины)	пилларс	12,60
8.22.	22		ул. К. Маркса, 60 (Клиника семейной медицины)	пилларс	12,60
8.23.	23		ул. Дикопольцева (ДВГГУ)	пилларс	12,60
8.24.	24		ул. К. Маркса, ул. Нагишкина	пилларс	12,60
8.25.	25		ул. К. Маркса, ул. Нагишкина	пилларс	12,60
8.26.	26		ул. Ленина (пл. им Блюхера)	пилларс	12,60
8.27.	27		ул. Льва Толстого, б-р Амурский	пилларс	12,60
8.28.	28		ул. Льва Толстого, б-р Амурский	пилларс	12,60
8.29.	29		ул. Пушкина (ЗАГС)	пилларс	12,60
8.30.	30		ул. Пушкина, б-р Уссурийский	пилларс	8,40
8.31.	31		ул. Пушкина, б-р Уссурийский	пилларс	8,40
8.32.	32		ул. Серышева, ул. Калинина	пилларс	12,60
8.33.	33		ул. Серышева, ул. Льва Толстого	пилларс	12,60
8.34.	34		ул. Серышева, ул. Запарина	пилларс	12,60
8.35.	35		ул. Тургенева, б-р Уссурийский	пилларс	12,60

8.36.	36		удалена в соответствии с изменениями в Схеме размещения рекламных конструкций		
8.37.	37		б-р Амурский, 66	пилларс	12,60
8.38.	38		ул. Зеленая, 1а	пилларс	12,60
8.39.	39		ул. Ленина, 31 (напротив)	пилларс	12,60
8.40.	40		удалена в соответствии с изменениями в Схеме размещения рекламных конструкций		
8.41.	41		ул. Волочаевская, б-р Уссурийский	пилларс	12,60
8.42.	42		набережная адмирала Невельского (т. 1)	пилларс	12,60
8.43.	43		набережная адмирала Невельского (т. 2)	пилларс	12,60
8.44.	44		набережная адмирала Невельского (т. 3)	пилларс	12,60
8.45.	45		набережная адмирала Невельского (т. 4)	пилларс	12,60
8.46.	46		ул. Ленина, 49	пилларс	12,60
9. Коммуникационные стенды с рекламным модулем (1,2 х 1,8 м) в соответствии с эскизным проектом согласно приложению № 13 к настоящей Схеме					
9.1.	1		ул. Пионерская, пер. Трубный	коммуникационные стенды с рекламным модулем	7,68
9.2.	2		ул. Малиновского, 33	коммуникационные стенды с рекламным модулем	7,68
9.3.	3		ул. Большая, ул. Железнодорожная, 71	коммуникационные стенды с рекламным модулем	7,68
9.4.	4		ул. Краснореченская, 60	коммуникационные стенды с рекламным модулем	7,68
9.5.	5		удалена в соответствии с изменениями в Схеме размещения рекламных конструкций		
9.6.	6		б-р Амурский, 57	коммуникационные стенды с рекламным модулем	7,68
9.7.	7		ул. Пионерская, пер. Трубный	коммуникационные стенды с рекламным модулем	7,68
9.8.	8		ул. Волочаевская (МДОУ СОШ № 19)	коммуникационные стенды с рекламным модулем	7,68
9.9.	9		ул. Калараша, ул. Космическая	коммуникационные стенды с рекламным модулем	7,68
9.10.	10		ул. Мухина, 7а	коммуникационные стенды с рекламным модулем	7,68
9.11.	11		ул. Тихоокеанская, ул. Сибирская	коммуникационные стенды с рекламным модулем	7,68
9.12.	12		ул. П.Л. Морозова, ул. Бийская	коммуникационные стенды с рекламным модулем	7,68
9.13.	13		удалена в соответствии с изменениями в Схеме размещения рекламных конструкций		
9.14.	14		ул. Тихоокеанская, 204	коммуникационные стенды с рекламным модулем	7,68
9.15.	15		ул. Руднева, 97	коммуникационные стенды с рекламным модулем	7,68
9.16.	16		ул. Узловая, ул. Световая	коммуникационные стенды с рекламным модулем	7,68
9.17.	17		ул. Краснореченская, ул. Монтажная	коммуникационные стенды с рекламным модулем	7,68
9.18.	18		ул. Тихоокеанская, ул. Трехгорная (четная сторона)	коммуникационные стенды с рекламным модулем	7,68
9.19.	19		ул. Монтажная, ул. Строительная	коммуникационные стенды с рекламным модулем	7,68
9.20.	20		ул. Тихоокеанская, ул. Трехгорная (нечетная сторона)	коммуникационные стенды с рекламным модулем	7,68
9.21.	21		ул. Узловая, ул. Вологодская	коммуникационные стенды с рекламным модулем	7,68
9.22.	22		ул. 1220 км, съезд с ул. Суворова	коммуникационные стенды с рекламным модулем	7,68
9.23.	23		ул. Суворова, ул. Сидоренко	коммуникационные стенды с рекламным модулем	7,68
9.24.	24		ул. Сидоренко, пер. Производственный	коммуникационные стенды с рекламным модулем	7,68
9.25.	25		ул. Волочаевская, 180	коммуникационные стенды с рекламным модулем	7,68
9.26.	26		ул. Промышленная, 20а	коммуникационные стенды с рекламным модулем	7,68
9.27.	27		ул. Гоголя, 21	коммуникационные стенды с рекламным модулем	7,68
9.28.	28		ул. Запарина, ул. Гамарника	коммуникационные стенды с рекламным модулем	7,68
9.29.	29		ул. Окружная, 15	коммуникационные стенды с рекламным модулем	7,68
9.30.	30		ул. Окружная, 15	коммуникационные стенды с рекламным модулем	7,68
9.31.	31		ул. Льва Толстого, 15	коммуникационные стенды с рекламным модулем	7,68
9.32.	32		ул. Окружная, 15	коммуникационные стенды с рекламным модулем	7,68
9.33.	33		ул. Окружная, 15	коммуникационные стенды с рекламным модулем	7,68
9.34.	34		ул. Индустриальная, 9, ул. Центральная	коммуникационные стенды с рекламным модулем	7,68
9.35.	35		пер. Гаражный, 3	коммуникационные стенды с рекламным модулем	7,68
9.36.	36		ул. Горького, 61	коммуникационные стенды с рекламным модулем	7,68
9.37.	37		ул. П.Л. Морозова, пер. Бассейный	коммуникационные стенды с рекламным модулем	7,68
9.38.	38		б-р Уссурийский, 7	коммуникационные стенды с рекламным модулем	7,68
9.39.	39		ул. Волочаевская, пер. Трубный	коммуникационные стенды с рекламным модулем	7,68
9.40.	40		ул. Воронежская, 138	коммуникационные стенды с рекламным модулем	7,68
9.41.	41		ул. Воронежская, ул. Трехгорная	коммуникационные стенды с рекламным модулем	7,68
9.42.	42		ул. Краснореченская, ул. Ташкентская	коммуникационные стенды с рекламным модулем	7,68
9.43.	43		ул. Шабадина, 19а	коммуникационные стенды с рекламным модулем	7,68
9.44.	44		ул. Суворова, 84	коммуникационные стенды с рекламным модулем	7,68
9.45.	45		ул. Комсомольская, 77	коммуникационные стенды с рекламным модулем	7,68
9.46.	46		пр-т 60-летия Октября (развязка)	коммуникационные стенды с рекламным модулем	7,68
9.47.	47		ул. Краснореченская, ул. Ташкентская	коммуникационные стенды с рекламным модулем	7,68
9.48.	48		ул. Индустриальная, 1 (Авторынок)	коммуникационные стенды с рекламным модулем	7,68

9.49.	49		ул. Индустриальная, 8а	коммуникационные стенды с рекламным модулем	7,68
9.50.	50		ул. Индустриальная, 4а	коммуникационные стенды с рекламным модулем	7,68
9.51.	51		пер. Гаражный, 8	коммуникационные стенды с рекламным модулем	7,68
9.52.	52		ул. Кочнева, 14д/2	коммуникационные стенды с рекламным модулем	7,68
9.53.	53		ул. Флегонтова, 14 (рядом)	коммуникационные стенды с рекламным модулем	7,68
9.54.	54		пер. Трамвайный, 17 (рядом)	коммуникационные стенды с рекламным модулем	7,68
9.55.	55		ул. Воронежская, ул. Октябрьская	коммуникационные стенды с рекламным модулем	7,68
9.56.	56		б-р Амурский, 44	коммуникационные стенды с рекламным модулем	7,68
9.57.	57		удалена в соответствии с изменениями в Схеме размещения рекламных конструкций		
9.58.	58		удалена в соответствии с изменениями в Схеме размещения рекламных конструкций		
9.59.	59		ул. Шелеста, 79	коммуникационные стенды с рекламным модулем	7,68
9.60.	60		удалена в соответствии с изменениями в Схеме размещения рекламных конструкций		
9.61.	61		удалена в соответствии с изменениями в Схеме размещения рекламных конструкций		
9.62.	62		ул. Запарина, 73	коммуникационные стенды с рекламным модулем	7,68
9.63.	63		удалена в соответствии с изменениями в Схеме размещения рекламных конструкций		
9.64.	64		удалена в соответствии с изменениями в Схеме размещения рекламных конструкций		
9.65.	65		удалена в соответствии с изменениями в Схеме размещения рекламных конструкций		
9.66.	66		удалена в соответствии с изменениями в Схеме размещения рекламных конструкций		
9.67.	67		ул. Московская, 2	коммуникационные стенды с рекламным модулем	7,68
9.68.	68		удалена в соответствии с изменениями в Схеме размещения рекламных конструкций		
9.69.	69		удалена в соответствии с изменениями в Схеме размещения рекламных конструкций		
9.70.	70		удалена в соответствии с изменениями в Схеме размещения рекламных конструкций		
9.71.	71		удалена в соответствии с изменениями в Схеме размещения рекламных конструкций		
9.72.	72		удалена в соответствии с изменениями в Схеме размещения рекламных конструкций		
9.73.	73		удалена в соответствии с изменениями в Схеме размещения рекламных конструкций		
9.74.	74		удалена в соответствии с изменениями в Схеме размещения рекламных конструкций		
9.75.	75		удалена в соответствии с изменениями в Схеме размещения рекламных конструкций		
9.76.	76		удалена в соответствии с изменениями в Схеме размещения рекламных конструкций		
9.77.	77		ул. Волочаевская, 157	коммуникационные стенды с рекламным модулем	7,68
9.78.	78		ул. К. Маркса, 43	коммуникационные стенды с рекламным модулем	7,68
9.79.	79		удалена в соответствии с изменениями в Схеме размещения рекламных конструкций		
9.80.	80		удалена в соответствии с изменениями в Схеме размещения рекламных конструкций		
9.81.	81		удалена в соответствии с изменениями в Схеме размещения рекламных конструкций		
9.82.	82		ул. Дзержинского, 42	коммуникационные стенды с рекламным модулем	7,68
9.83.	83		удалена в соответствии с изменениями в Схеме размещения рекламных конструкций		
9.84.	84		удалена в соответствии с изменениями в Схеме размещения рекламных конструкций		
9.85.	85		удалена в соответствии с изменениями в Схеме размещения рекламных конструкций		
9.86.	86		удалена в соответствии с изменениями в Схеме размещения рекламных конструкций		
9.87.	87		удалена в соответствии с изменениями в Схеме размещения рекламных конструкций		
9.88.	88		удалена в соответствии с изменениями в Схеме размещения рекламных конструкций		
9.89.	89		ул. Волочаевская, 23	коммуникационные стенды с рекламным модулем	7,68
9.90.	90		удалена в соответствии с изменениями в Схеме размещения рекламных конструкций		
9.91.	91		удалена в соответствии с изменениями в Схеме размещения рекламных конструкций		
9.92.	92		удалена в соответствии с изменениями в Схеме размещения рекламных конструкций		
9.93.	93		удалена в соответствии с изменениями в Схеме размещения рекламных конструкций		
9.94.	94		удалена в соответствии с изменениями в Схеме размещения рекламных конструкций		
9.95.	95		удалена в соответствии с изменениями в Схеме размещения рекламных конструкций		
9.96.	96		ул. Дзержинского, 34	коммуникационные стенды с рекламным модулем	7,68
9.97.	97		ул. Пушкина, 62	коммуникационные стенды с рекламным модулем	7,68
9.98.	98		ул. Ворошилова, 39	коммуникационные стенды с рекламным модулем	7,68
9.99.	99		ул. Павловича, 11	коммуникационные стенды с рекламным модулем	7,68
9.100.	100		ул. Ленинградская, 5	коммуникационные стенды с рекламным модулем	7,68
9.101.	101		ул. Некрасова, 64	коммуникационные стенды с рекламным модулем	7,68
9.102.	102		удалена в соответствии с изменениями в Схеме размещения рекламных конструкций		
9.103.	103		ул. Пушкина, 1	коммуникационные стенды с рекламным модулем	7,68
9.104.	104		ул. Пушкина, 15	коммуникационные стенды с рекламным модулем	7,68
9.105.	105		ул. Пушкина, 37	коммуникационные стенды с рекламным модулем	7,68
9.106.	106		удалена в соответствии с изменениями в Схеме размещения рекламных конструкций		
9.107.	107		удалена в соответствии с изменениями в Схеме размещения рекламных конструкций		
9.108.	108		удалена в соответствии с изменениями в Схеме размещения рекламных конструкций		
9.109.	109		удалена в соответствии с изменениями в Схеме размещения рекламных конструкций		

9.110.	110		удалена в соответствии с изменениями в Схеме размещения рекламных конструкций		
9.111.	111		удалена в соответствии с изменениями в Схеме размещения рекламных конструкций		
9.112.	112		удалена в соответствии с изменениями в Схеме размещения рекламных конструкций		
9.113.	113		удалена в соответствии с изменениями в Схеме размещения рекламных конструкций		
9.114.	114		удалена в соответствии с изменениями в Схеме размещения рекламных конструкций		
9.115.	115		удалена в соответствии с изменениями в Схеме размещения рекламных конструкций		
9.116.	116		удалена в соответствии с изменениями в Схеме размещения рекламных конструкций		
9.117.	117		удалена в соответствии с изменениями в Схеме размещения рекламных конструкций		
9.118.	118		удалена в соответствии с изменениями в Схеме размещения рекламных конструкций		
9.119.	119		удалена в соответствии с изменениями в Схеме размещения рекламных конструкций		
9.120.	120		удалена в соответствии с изменениями в Схеме размещения рекламных конструкций		
9.121.	121		удалена в соответствии с изменениями в Схеме размещения рекламных конструкций		
9.122.	122		ул. Шевченко, 7	коммуникационные стенды с рекламным модулем	7,68
9.123.	123		ул. Суворова (МДОУ СОШ № 52)	коммуникационные стенды с рекламным модулем	7,68
9.124.	124		ул. Панфиловцев, ул. Малиновского	коммуникационные стенды с рекламным модулем	7,68
9.125.	125		удалена в соответствии с изменениями в Схеме размещения рекламных конструкций		
9.126.	126		удалена в соответствии с изменениями в Схеме размещения рекламных конструкций		
9.127.	127		удалена в соответствии с изменениями в Схеме размещения рекламных конструкций		
9.128.	128		ул. Шеронова, 70	коммуникационные стенды с рекламным модулем	7,68
9.129.	129		Матвеевское шоссе, 10	коммуникационные стенды с рекламным модулем	7,68
9.130.	130		удалена в соответствии с изменениями в Схеме размещения рекламных конструкций		
9.131.	131		удалена в соответствии с изменениями в Схеме размещения рекламных конструкций		
9.132.	132		удалена в соответствии с изменениями в Схеме размещения рекламных конструкций		
9.133.	133		удалена в соответствии с изменениями в Схеме размещения рекламных конструкций		
9.134.	134		удалена в соответствии с изменениями в Схеме размещения рекламных конструкций		
9.135.	135		удалена в соответствии с изменениями в Схеме размещения рекламных конструкций		
9.136.	136		удалена в соответствии с изменениями в Схеме размещения рекламных конструкций		
9.137.	137		удалена в соответствии с изменениями в Схеме размещения рекламных конструкций		
9.138.	138		удалена в соответствии с изменениями в Схеме размещения рекламных конструкций		
9.139.	139		удалена в соответствии с изменениями в Схеме размещения рекламных конструкций		
9.140.	140		удалена в соответствии с изменениями в Схеме размещения рекламных конструкций		
9.141.	141		ул. Петра Комарова, 3	коммуникационные стенды с рекламным модулем	7,68
9.142.	142		удалена в соответствии с изменениями в Схеме размещения рекламных конструкций		
9.143.	143		удалена в соответствии с изменениями в Схеме размещения рекламных конструкций		
9.144.	144		пер. Гаражный, 22	коммуникационные стенды с рекламным модулем	7,68
9.145.	145		пр-т 60-летия Октября, ул. Суворова	коммуникационные стенды с рекламным модулем	7,68
9.146.	146		ул. Индустриальная, ул. Центральная	коммуникационные стенды с рекламным модулем	7,68
9.147.	147		удалена в соответствии с изменениями в Схеме размещения рекламных конструкций		
9.148.	148		удалена в соответствии с изменениями в Схеме размещения рекламных конструкций		
9.149.	149		удалена в соответствии с изменениями в Схеме размещения рекламных конструкций		
9.150.	150		ул. Железнодорожная, ул. Большая	коммуникационные стенды с рекламным модулем	7,68
9.151.	151		ул. Промышленная, 20	коммуникационные стенды с рекламным модулем	7,68
9.152.	152		ул. Краснореченская, ул. Юности (четная сторона)	коммуникационные стенды с рекламным модулем	7,68
9.153.	153		ул. Юности, ул. Королева	коммуникационные стенды с рекламным модулем	7,68
9.154.	154		ул. Тихоокеанская, ул. Профессора Даниловского	коммуникационные стенды с рекламным модулем	7,68
9.155.	155		пр-т 60-летия Октября, пер. Гаражный	коммуникационные стенды с рекламным модулем	7,68
9.156.	156		ул. Краснореченская, ул. Юности (нечетная сторона)	коммуникационные стенды с рекламным модулем	7,68
9.157.	157		ул. Тихоокеанская, ул. Профессора Даниловского	коммуникационные стенды с рекламным модулем	7,68
9.158.	158		ул. Суворова, пр-т 60-летия Октября	коммуникационные стенды с рекламным модулем	7,68
9.159.	159		ул. П.Л. Морозова, 100	коммуникационные стенды с рекламным модулем	7,68
9.160.	160		ул. Батумская, ул. Выборгская	коммуникационные стенды с рекламным модулем	7,68
9.161.	161		пер. 3-й Путевой	коммуникационные стенды с рекламным модулем	7,68
9.162.	162		ул. Волочаевская, 15	коммуникационные стенды с рекламным модулем	7,68
9.163.	163		пр-т 60-летия Октября, 133	коммуникационные стенды с рекламным модулем	7,68
9.164.	164		ул. П.Л. Морозова, 53а	коммуникационные стенды с рекламным модулем	7,68
9.165.	165		пр-т 60-летия Октября, 190	коммуникационные стенды с рекламным модулем	7,68
9.166.	166		ул. Тургенева, 72	коммуникационные стенды с рекламным модулем	7,68
9.167.	167		ул. Калинина, 50	коммуникационные стенды с рекламным модулем	7,68
9.168.	168		ул. Ульяновская, 197	коммуникационные стенды с рекламным модулем	7,68

9.169.	169		ул. Большая, ул. Степана Разина	коммуникационные стенды с рекламным модулем	7,68
9.170.	170		ул. Дзержинского, 34	коммуникационные стенды с рекламным модулем	7,68
9.171.	171		пр-т 60-летия Октября, 210	коммуникационные стенды с рекламным модулем	7,68
9.172.	172		ул. Суворова, 45	коммуникационные стенды с рекламным модулем	7,68
II. Размещаемые на зданиях и сооружениях по индивидуальному проекту					
1. Щитовая конструкция					
1.1.	1		ул. К. Маркса, 65, ул. Ленинградская (развязка)	щитовая конструкция	9,00
1.2.	2		ул. Ленинградская, ул. К. Маркса (развязка), колонна	щитовая конструкция	6,48
1.3.	3		ул. Ленинградская, ул. К. Маркса (развязка), колонна, 1-я сторона	щитовая конструкция	1,62
1.4.	4		ул. Ленинградская, ул. К. Маркса (развязка), колонна, 2-я сторона	щитовая конструкция	1,62
1.5.	5		ул. Гагарина, 16а	щитовая конструкция	2,00
1.6.	6		ул. Ленинградская, 12	щитовая конструкция	4,28
1.7.	7		ул. Ленина, ост. «Энергомаш» (подземный переход)	щитовая конструкция	3,00
1.8.	8		пр-т 60-летия Октября, 188	щитовая конструкция	12,00
1.9.	9		удалена в соответствии с изменениями в Схеме размещения рекламных конструкций		
1.10.	10		удалена в соответствии с изменениями в Схеме размещения рекламных конструкций		
1.11.	11		удалена в соответствии с изменениями в Схеме размещения рекламных конструкций		
1.12.	12		удалена в соответствии с изменениями в Схеме размещения рекламных конструкций		
1.13.	13		удалена в соответствии с изменениями в Схеме размещения рекламных конструкций		
1.14.	14		удалена в соответствии с изменениями в Схеме размещения рекламных конструкций		
1.15.	15		удалена в соответствии с изменениями в Схеме размещения рекламных конструкций		
1.16.	16		удалена в соответствии с изменениями в Схеме размещения рекламных конструкций		
1.17.	17		удалена в соответствии с изменениями в Схеме размещения рекламных конструкций		
1.18.	18		удалена в соответствии с изменениями в Схеме размещения рекламных конструкций		
1.19.	19		удалена в соответствии с изменениями в Схеме размещения рекламных конструкций		
1.20.	20		удалена в соответствии с изменениями в Схеме размещения рекламных конструкций		
1.21.	21		удалена в соответствии с изменениями в Схеме размещения рекламных конструкций		
1.22.	22		удалена в соответствии с изменениями в Схеме размещения рекламных конструкций		
1.23.	23		удалена в соответствии с изменениями в Схеме размещения рекламных конструкций		
1.24.	24		удалена в соответствии с изменениями в Схеме размещения рекламных конструкций		
1.25.	25		удалена в соответствии с изменениями в Схеме размещения рекламных конструкций		
1.26.	26		удалена в соответствии с изменениями в Схеме размещения рекламных конструкций		
1.27.	27		удалена в соответствии с изменениями в Схеме размещения рекламных конструкций		
1.28.	28		удалена в соответствии с изменениями в Схеме размещения рекламных конструкций		
1.29.	29		удалена в соответствии с изменениями в Схеме размещения рекламных конструкций		
1.30.	30		ул. К. Маркса, 76 (мост)	щитовая конструкция	19,78
1.31.	31		ул. К. Маркса, 76, ул. Ленинградская (развязка)	щитовая конструкция	5,00
1.32.	32		ул. К. Маркса, 76, ул. Ленинградская (развязка)	щитовая конструкция	32,80
1.33.	33		ул. К. Маркса, 76, ул. Ленинградская (развязка)	щитовая конструкция	27,68
1.34.	34		ул. К. Маркса, 76, ул. Ленинградская (развязка)	щитовая конструкция	28,32
1.35.	35		ул. К. Маркса, 76, ул. Ленинградская (развязка)	щитовая конструкция	38,08
1.36.	36		ул. К. Маркса, 76, ул. Ленинградская (развязка)	щитовая конструкция	20,48
1.37.	37		ул. К. Маркса, 76, ул. Ленинградская (развязка)	щитовая конструкция	14,72
1.38.	38		ул. К. Маркса, 76, ул. Ленинградская (развязка)	щитовая конструкция	15,36
1.39.	39		ул. К. Маркса, 76, ул. Ленинградская (развязка)	щитовая конструкция	17,60
1.40.	40		ул. К. Маркса, 76, ул. Ленинградская (развязка)	щитовая конструкция	18,56
1.41.	41		ул. К. Маркса, 76, ул. Ленинградская (развязка)	щитовая конструкция	18,88
1.42.	42		ул. К. Маркса, 76, ул. Ленинградская (развязка)	щитовая конструкция	17,92
1.43.	43		ул. К. Маркса, 76, ул. Ленинградская (опора моста)	щитовая конструкция	5,00
1.44.	44		ул. К. Маркса, ул. Ленинградская (развязка, на ригеле)	щитовая конструкция	7,59
1.45.	45		ул. К. Маркса, ул. Ленинградская (развязка, на ригеле)	щитовая конструкция	7,59
1.46.	46		ул. К. Маркса, 78, ул. Ленинградская, развязка	щитовая конструкция	36,80
1.47.	47		ул. К. Маркса, 78, ул. Ленинградская, развязка	щитовая конструкция	36,80
1.48.	48		удалена в соответствии с изменениями в Схеме размещения рекламных конструкций		
1.49.	49		ул. К. Маркса, ул. Ким Ю Чена, 44 (напротив), развязка	щитовая конструкция	9,15
1.50.	50		ул. К. Маркса, ул. Ким Ю Чена, 44 (напротив), развязка	щитовая конструкция	7,59
1.51.	51		ул. К. Маркса, ул. Ким Ю Чена, 44 (напротив), развязка	щитовая конструкция	22,50
1.52.	52		ул. К. Маркса, ул. Ким Ю Чена, 44 (напротив), развязка	щитовая конструкция	14,10
1.53.	53		ул. К. Маркса, ул. Ким Ю Чена, 44 (напротив), развязка	щитовая конструкция	9,15
1.54.	54		ул. К. Маркса, ул. Ким Ю Чена, 44 (напротив), развязка	щитовая конструкция	14,10
1.55.	55		ул. К. Маркса, ул. Ким Ю Чена, 44 (напротив), развязка	щитовая конструкция	14,10
1.56.	56		ул. К. Маркса, ул. Ким Ю Чена, 44 (напротив), развязка	щитовая конструкция	14,10
1.57.	57		ул. К. Маркса, ул. Ким Ю Чена, 44 (напротив), развязка	щитовая конструкция	14,10
1.58.	58		ул. К. Маркса, 65, ул. Ленинградская, опора развязки	щитовая конструкция	12,54
1.59.	59		ул. К. Маркса, 65, ул. Ленинградская, опора развязки	щитовая конструкция	12,54
1.60.	60		ул. К. Маркса, 65, ул. Ленинградская, опора развязки	щитовая конструкция	12,54
1.61.	61		ул. К. Маркса, 65, ул. Ленинградская, опора развязки	щитовая конструкция	12,54
1.62.	62		удалена в соответствии с изменениями в Схеме размещения рекламных конструкций		
1.63.	63		удалена в соответствии с изменениями в Схеме размещения рекламных конструкций		
1.64.	64		удалена в соответствии с изменениями в Схеме размещения рекламных конструкций		
1.65.	65		ул. Дикопольцева, 12	щитовая конструкция	23,4
III. Уникальные (нестандартные) рекламные конструкции					
1. Стела по индивидуальному проекту в соответствии с эскизным проектом согласно приложению № 14 к настоящей Схеме					
1.1.	1	стела (нестандартная)	ул. Горького, ул. Новая	стела	не более 20,00
1.2.	2	стела (нестандартная)	ул. Воронежская, 138	стела	16,00
1.3.	3	стела (нестандартная)	ул. К. Маркса, 191	стела	16,00
1.4.	4	стела (нестандартная)	ул. Горького, 61а (напротив)	стела	16,00
1.5.	5	стела (нестандартная)	ул. Индустриальная, ул. Световая	стела	16,00
1.6.	6	стела (нестандартная)	ул. К. Маркса, 76	стела	24,00
1.7.	7	стела (нестандартная)	ул. Ким Ю Чена, 44г	стела	16,00
1.8.	8	стела (нестандартная)	ул. Краснореченская, 139	стела	16,00
1.9.	9	стела (нестандартная)	ул. Ленинградская, 12	стела	16,00
1.10.	10	стела (нестандартная)	ул. Машинистов, ул. Промывочная	стела	16,00
1.11.	11	стела (нестандартная)	ул. П.Л. Морозова (автоцентр «Тойота»)	стела	32,00

1.12.	12	стела (нестандартная)	ул. П.Л. Морозова, пер. Бассейный	стела	16,00
1.13.	13	стела (нестандартная)	ул. П.Л. Морозова, ул. Проточная	стела	16,00
1.14.	14	стела (нестандартная)	ул. П.Л. Морозова, ул. Суворова	стела	16,00
1.15.	15	стела (нестандартная)	ул. Руднева, ул. Ильича	стела	16,00
1.16.	16	стела (нестандартная)	ул. Строительная, 18а/1	стела	16,00
1.17.	17	стела (нестандартная)	ул. Суворова, 19	стела	16,00
1.18.	18	стела (нестандартная)	Восточное шоссе, 16	стела	16,00
1.19.	19	стела (нестандартная)	ул. Целинная, ул. Автономная	стела	16,00
1.20.	20	стела (нестандартная)	ул. Шабадина, 19а	стела	16,00
1.21.	21	стела (нестандартная)	ул. Тургенева, 74	стела	16,00
1.22.	22	стела (нестандартная)	ул. Шеронова, 70	стела	16,00
1.23.	23	стела (нестандартная)	ул. Краснореченская, 201	стела	16,00
1.24.	24	стела (нестандартная)	Воронежское шоссе, Автоколонна 1269	стела	16,00
1.25.	25	стела (нестандартная)	Воронежское шоссе, Автоколонна 1269	стела	16,00
1.26.	26	стела (нестандартная)	Восточное шоссе, 18	стела	16,00
1.27.	27	стела (нестандартная)	Восточное шоссе, 18	стела	16,00
1.28.	28	стела (нестандартная)	Восточное шоссе, 41	стела	32,00
1.29.	29	стела (нестандартная)	пер. 3-й Путевой, 1Б	стела	16,00
1.30.	30	стела (АЗС)	пр-т 60-летия Октября, 107а (АЗС № 61)	стела	19,56
1.31.	31	стела (АЗС)	пр-т 60-летия Октября, 128в (АЗС № 85)	стела	19,56
1.32.	32	стела (нестандартная)	пр-т 60-летия Октября, 63	стела	16,00
1.33.	33	стела (АЗС)	пр-т 60-летия Октября, 67а (АЗС № 86)	стела	19,56
1.34.	34	стела (нестандартная)	пр-т 60-летия Октября, пер. Кронштадт-ский, 2	стела	32,00
1.35.	35	стела (АЗС)	пр-т 60-летия Октября, ул. Большая (АЗС № 10)	стела	19,56
1.36.	36	стела (АЗС)	пр-т 60-летия Октября, ул. Большая (АЗС № 10)	стела	19,56
1.37.	37	стела (АЗС)	пр-т 60-летия Октября, ул. Суворова (АЗС № 14)	стела	19,56
1.38.	38	стела (АЗС)	ул. Воронежская, 17 (АЗС № 4)	стела	19,56
1.39.	39	стела (АЗС)	ул. Дистанционная, 15 (АЗС)	стела	19,56
1.40.	40	стела (нестандартная)	ул. Тихоокеанская, 189Б	стела	16,00
1.41.	41	стела (АЗС)	ул. Автобусная, 100 (АЗС № 95)	стела	19,56
1.42.	42	стела (АЗС)	ул. Аксенова, 37 (АЗС № 70)	стела	19,56
1.43.	43	стела (АЗС)	ул. Бийская, 1а (АЗС № 43)	стела	19,56
1.44.	44	стела (нестандартная)	ул. Большая, 100	стела	16,00
1.45.	45	стела (АЗС)	ул. Большая, 81Б, лит. Г (АЗС № 53)	стела	19,56
1.46.	46	стела (нестандартная)	ул. Волочаевская, 15	стела	16,00
1.47.	47	стела (АЗС)	ул. П.Л. Морозова, 4а (АЗС № 81)	стела	19,56
1.48.	48	стела (АЗС)	ул. Волочаевская, 68а (АЗС № 83)	стела	19,56
1.49.	49	стела (нестандартная)	ул. Воронежская, ул. Октябрьская	стела	16,00
1.50.	50	стела (АЗС)	ул. Ворошилова, 9а (АЗС № 94)	стела	19,56
1.51.	51	стела (нестандартная)	ул. Горького, 2а	стела	16,00
1.52.	52	стела (АЗС)	ул. Воронежская, 17 (АЗС № 4)	стела	19,56
1.53.	53	стела (АЗС)	ул. К. Маркса, 178а (АЗС № 17)	стела	19,56
1.54.	54	стела (АЗС)	ул. К. Маркса, 205в (АЗС № 54)	стела	19,56
1.55.	55	стела (АЗС)	ул. Ким Ю Чена, 44а (АЗС № 35)	стела	18,86
1.56.	56	стела (АЗС)	ул. Космическая, 17Б/1 (АЗС № 80)	стела	19,56
1.57.	57	стела (АЗС)	ул. Краснодарская, 3а (АЗС № 19)	стела	19,56
1.58.	58	стела (АЗС)	ул. Красноводская, 3а (АЗС № 9)	стела	19,56
1.59.	59	стела (АЗС)	ул. Краснореченская, 151 (АЗС № 6г)	стела	19,56
1.60.	60	стела (нестандартная)	ул. Краснореченская, 161	стела	16,00
1.61.	61	стела (АЗС)	ул. Краснореченская, 231 (АЗС № 2)	стела	19,56
1.62.	62	стела (нестандартная)	ул. Краснореченская, 31	стела	16,00
1.63.	63	стела (нестандартная)	ул. Д. Бедного, 16	стела	16,00
1.64.	64	стела (нестандартная)	ул. Выборгская, 57а	стела	32,00
1.65.	65	стела (АЗС)	ул. Дистанционная (АЗС № 49)	стела	19,56
1.66.	66	стела (нестандартная)	ул. Калинина, 3а/1	стела	16,00
1.67.	67	стела (нестандартная)	ул. П.Л. Морозова, 100	стела	16,00
1.68.	68	стела (нестандартная)	ул. П.Л. Морозова, 28	стела	16,00
1.69.	69	стела (нестандартная)	Восточное шоссе, ул. Пермская	стела	30,00
1.70.	70	стела (нестандартная)	ул. П.Л. Морозова, 53а	стела	16,00
1.71.	71	стела (АЗС)	ул. Нововыборгская, 50 (АЗС № 59)	стела	19,56
1.72.	72	стела (АЗС)	ул. П.Л. Морозова, 2а (АЗС № 93)	стела	19,56
1.73.	73	стела (АЗС)	ул. Победы, 66 (АЗС № 15)	стела	19,56
1.74.	74	стела (АЗС)	ул. Полярная, 80 (АЗС № 7)	стела	19,56
1.75.	75	стела (АЗС)	ул. Промышленная, 18Б (АЗС № 16)	стела	18,86
1.76.	76	стела (нестандартная)	ул. Промышленная, 3	стела	32,00
1.77.	77	стела (АЗС)	ул. Профессора Даниловского, 12а (АЗС № 12)	стела	19,56
1.78.	78	стела (АЗС)	ул. Совхозная, 79 (АЗС № 82-2)	стела	19,56
1.79.	79	стела (нестандартная)	ул. Совхозная, 79а	стела	16,00
1.80.	80	стела (нестандартная)	ул. Станционная, 22а	стела	16,00
1.81.	81	стела (АЗС)	ул. Суворова (АЗС № 55)	стела	19,56
1.82.	82	стела (нестандартная)	ул. Тихоокеанская, 180а	стела	16,00
1.83.	83	стела (АЗС)	ул. Тихоокеанская, 32 (АЗС № 1)	стела	19,56
1.84.	84	стела (АЗС)	ул. Трехгорная, 94 (АЗС № 56)	стела	19,56
1.85.	85	стела (АЗС)	ул. Целинная, 45 (АЗС № 13)	стела	19,56
1.86.	86	стела (АЗС)	ул. Шелеста, 2а (АЗК № 1)	стела	19,56
1.87.	87	стела (АЗС)	ул. Шелеста, 2а (АЗК № 1)	стела	19,56
1.88.	88	стела (АЗС)	Владивостокское шоссе, 15 (АЗС № 6)	стела	19,56
1.89.	89	стела (нестандартная)	Владивостокское шоссе, 2ж	стела	16,00
1.90.	90	стела (АЗС)	Воронежское шоссе, 143 (АЗС № 88)	стела	19,56
1.91.	91	стела (АЗС)	Восточное шоссе, 15 (АЗС № 8)	стела	19,56
1.92.	92	стела (АЗС)	Восточное шоссе, 55 (АЗС № 5)	стела	19,56
1.93.	93	стела (АЗС)	Матвеевское шоссе, 39 (АЗС № 42)	стела	19,56
1.94.	94	стела (АЗС)	Чернореченское шоссе, 2а (АЗС № 3)	стела	19,56
1.95.	95	стела (нестандартная)	ул. Горького, 59м	стела	16,00
1.96.	96	стела (АЗС)	пр-т 60-летия Октября, 128Б (АЗС № 85)	стела	37,69
1.97.	97	стела (АЗС)	ул. Суворова, 75а (АЗС)	стела	17,60
1.98.	98	стела (нестандартная)	пр-т 60-летия Октября, 154	стела	16,00
1.99.	99	стела (нестандартная)	пр-т 60-летия Октября, 120	стела	16,00
1.100.	100	стела (нестандартная)	пр-т 60-летия Октября, ДОС 31	стела	32,00
1.101.	101	стела (АЗС)	пр-т 60-летия Октября, 67в (АЗС № 86)	стела	37,69
1.102.	102	стела (нестандартная)	пр-т 60-летия Октября, 67/1	стела	16,00
1.103.	103	стела (нестандартная)	пр-т 60-летия Октября, школа ДОСААФ	стела	24,00
1.104.	104	стела (АЗС)	ул. П.Л. Морозова, 4а (АЗС № 81)	стела	18,13
1.105.	105	стела (нестандартная)	ул. Волочаевская, 180	стела	16,00
1.106.	106	стела (нестандартная)	ул. К. Маркса, 136	стела	16,00
1.107.	107	стела (нестандартная)	ул. Воронежская, 127	стела	16,00
1.108.	108	стела (нестандартная)	ул. Воронежская, 77Б	стела	24,00
1.109.	109	стела (нестандартная)	ул. Воронежская, 77Б	стела	24,00
1.110.	110	стела (нестандартная)	ул. Воронежская, 81	стела	24,00
1.111.	111	стела (нестандартная)	ул. Воронежская, 85	стела	32,00
1.112.	112	стела (нестандартная)	ул. Воронежская, 85	стела	24,00
1.113.	113	стела (нестандартная)	ул. Горького, ул. Осетинская	стела	16,00
1.114.	114	стела (нестандартная)	ул. Дзержинского, 34	стела	16,00
1.115.	115	стела (нестандартная)	ул. Калинина, 50	стела	16,00
1.116.	116	стела (нестандартная)	ул. Краснореченская, ул. Монтажная	стела	16,00
1.117.	117	стела (нестандартная)	ул. Краснореченская, ул. Строительная	стела	16,00
1.118.	118	стела (нестандартная)	ул. Промывочная (ост. «Промывочная»)	стела	24,00
1.119.	119	стела (нестандартная)	ул. Промышленная, 20	стела	16,00
1.120.	120	стела (нестандартная)	ул. Целинная, 15	стела	16,00
1.121.	121	стела (АЗС)	Воронежское шоссе, 139/1 (АЗС № 88)	стела	18,31
1.122.	122	стела (нестандартная)	Воронежское шоссе, 178	стела	32,00
1.123.	123	стела (нестандартная)	Матвеевское шоссе, 10	стела	16,00
1.124.	124	стела (нестандартная)	пр-т 60-летия Октября, 190 (рядом)	стела	16,00
1.125.	125	стела (нестандартная)	ул. Суворова, пр-т 60-летия Октября	стела	16,00
1.126.	126	стела (нестандартная)	б-р Амурский, 43	стела	16,00
1.127.	127	стела (нестандартная)	ул. П.Л. Морозова, 62	стела	19,20

1.128.	128	стела (нестандартная)	ул. Павловича, 13	стела	16,00
1.129.	129	стела (нестандартная)	ул. П.Л. Морозова, ул. Богачева	стела	16,00
1.130.	130	стела (нестандартная)	ул. Краснореченская, ул. Сурикова	стела	16,00
1.131.	131	стела (нестандартная)	ул. Ленина (пл. Блюхера)	стела	16,00
1.132.	132	стела (нестандартная)	ул. Краснореченская, 98	стела	16,00
1.133.	133	стела (нестандартная)	ул. Промышленная, 5	стела	16,00
1.134.	134	стела (нестандартная)	ул. Шелеста, 38, пер. Магистральный	стела	16,00
1.135.	135	стела (нестандартная)	б-р Амурский, 46	стела	16,00
1.136.	136	стела (нестандартная)	пр-т 60-летия Октября, 170а	стела	16,00
1.137.	137	стела (нестандартная)	ул. П.Л. Морозова, ул. Богачева, ул. Союзная, 23а (рядом)	стела	16,00
1.138.	138	стела (нестандартная)	ул. Гамарника, 15	стела	16,00
1.139.	139	стела (нестандартная)	ул. Мухина, 7	стела	16,00
1.140.	140	стела (АЗС)	ул. Суворова, 84 (напротив)	стела	36,48
1.141.	141	стела (нестандартная)	ул. Калинина, 108	стела	16,00
1.142.	142	стела (нестандартная)	ул. Союзная, 3в	стела	16,00
1.143.	143	стела (АЗС)	пр-т 60-летия Октября, 107а, ул. Шкотова	стела	19,56
1.144.	144	стела (нестандартная)	ул. Волочаевская, 8	стела	11,50
1.145.	145	стела (нестандартная)	ул. Волочаевская, 8	стела	11,50
1.146.	146	стела (нестандартная)	ул. Волочаевская, 8	стела	11,50
1.147.	147	стела (нестандартная)	ул. Волочаевская, 8	стела	11,50
1.148.	148	стела (нестандартная)	ул. Волочаевская, 8	стела	11,50
1.149.	149	стела (нестандартная)	ул. Волочаевская, 8	стела	11,50
1.150.	150	стела (нестандартная)	ул. Волочаевская, 8	стела	11,50
1.151.	151	стела (нестандартная)	ул. Волочаевская, 8	стела	11,50
1.152.	152	стела (нестандартная)	ул. Волочаевская, 8	стела	11,50
1.153.	153	стела (нестандартная)	ул. Волочаевская, 8	стела	11,50
1.154.	154	стела (нестандартная)	пер. Гаражный,10	стела	16,00
1.155.	155	стела (нестандартная)	пер. Гаражный,10	стела	16,00
1.156.	156	стела (нестандартная)	ул. Краснодарская, 25	стела	16,00
1.157.	157	стела (нестандартная)	ул. Целинная, 8	стела	16,00
1.158.	158	стела (нестандартная)	ул. Краснореченская, ул. Ташкентская, 38 (рядом)	стела	16,00
1.159.	159	стела (нестандартная)	ул. Краснореченская, ул. Ташкентская, 38 (рядом, напротив)	стела	16,00
1.160.	160	стела (нестандартная)	пер. Трамвайный, 17 (рядом)	стела	16,00
1.161.	161	стела (нестандартная)	ул. Флегонтова, 16 (рядом)	стела	16,00
1.162.	162	стела (нестандартная)	ул. Воронежская, 129 (напротив)	стела	16,00
1.163.	163	стела (нестандартная)	ул. Индустриальная, ул. Центральная	стела	16,00
1.164.	164	стела (нестандартная)	ул. Монтажная, ул. Строительная	стела	16,00
1.165.	165	стела (нестандартная)	ул. Краснореченская, 139	стела	16,00
1.166.	166	стела (нестандартная)	ул. Краснореченская, 117	стела	16,00
1.167.	167	стела (нестандартная)	ул. Волочаевская, 36	стела	16,00
1.168.	168	стела (нестандартная)	ул. Воронежская, 131 (напротив)	стела	16,00
1.169.	169	стела (нестандартная)	ул. Краснореченская, 139	стела	16,00
1.170.	170	стела (нестандартная)	б-р Амурский, 44	стела	7,66
1.171.	171	стела (нестандартная)	ул. Выборгская, ул. Батумская, ул. Оборская, 16а/2 (напротив)	стела	16,00
1.172.	172	стела (нестандартная)	ул. П.Л. Морозова, 142а, пер. Спортивный, 4 (напротив)	стела	16,00
1.173.	173	стела (нестандартная)	ул. Краснореченская, 90Б, ул. Индустриальная, 5в	стела	16,00
1.174.	174	стела (нестандартная)	ул. Волочаевская, 30	стела	16,00
1.175.	175	стела (нестандартная)	ул. Муравьева-Амурского, 5, ул. Комсомольская	стела	1,20
1.176.	176	стела (нестандартная)	Воронежское шоссе, 160	стела	33,25
1.177.	177	стела (нестандартная)	ул. Воронежская, 100	стела	14,355
1.178.	178	стела (нестандартная)	ул. Волочаевская, 54	стела	5,20
1.179.	179	стела (нестандартная)	ул. Слободская, пер. Казарменный	стела	7,384
1.180.	180	стела (нестандартная)	ул. Шелеста, 28	стела	4,38
1.181.	181	стела (нестандартная)	ул. Шелеста, 28	стела	32,00
1.182.	182	стела (нестандартная)	ул. Суворова, 84	стела	10,98
1.183.	183	стела (нестандартная)	пер. Спортивный, 4	стела	54,00
1.184.	184	стела (нестандартная)	пер. Спортивный, 4	стела	54,00
1.185.	185	стела (нестандартная)	ул. Воронежская, 144	стела	5,76
1.186.	186	стела (нестандартная)	ул. Мухина, район дома № 14	стела	3,33
1.187.	187	стела (нестандартная)	ул. Гагарина, 2г	стела	4,18
1.188.	188	стела (нестандартная)	ул. Волочаевская, 115	стела	18,00
1.189.	189	стела (нестандартная)	ул. Правобережная, пер. Мечникова	стела	8,00
1.190.	190	стела (нестандартная)	ул. Воронежская, 144	стела	34,6
1.191.	191	стела (нестандартная)	ул. Калинина, 81	стела	12,00
1.192.	192	стела (нестандартная)	ул. Тихоокеанская, 92 (напротив)	стела	10,80
1.193.	193	стела (нестандартная)	ул. Хабаровская, 15, стр. 1	стела	90,00
1.194.	194	стела (нестандартная)	ул. П.Л. Морозова, ул. Богачева	стела	25,55
1.195.	195	стела (нестандартная)	ул. Воронежская, 144	стела	15,00
1.196.	196	стела (нестандартная)	ул. Воронежская, 99	стела	12,00
1.197.	197	стела (нестандартная)	ул. Горького, 61а	стела	11,76
1.198.	198	стела (нестандартная)	ул. Нововыборгская, 48	стела	24,00
1.199.	199	стела (нестандартная)	ул. Тихоокеанская, пер. Ванкова	стела	5,4
1.200.	200	стела (нестандартная)	ул. Победы, 69	стела	18,00
1.201.	201	стела (нестандартная)	ул. Суворова, 82	стела	44,70
1.202.	202	стела (нестандартная)	ул. Богачева, 1а	стела	10,00
1.203.	203	стела (нестандартная)	ул. Ленинградская, 28/1	стела	10,00
1.204.	204	стела (нестандартная)	ул. Руднева, 13Б	стела	10,00
1.205.	205	стела (нестандартная)	ул. Аэродромная, 1а	стела	10,00
1.206.	206	стела (нестандартная)	ул. Тургенева, 49	стела	8,58
1.207.	207	стела (нестандартная)	ул. Комсомольская, 73Б	стела	7,00
1.208.	208	стела (нестандартная)	ул. Ленинградская, 28/2	стела	312,00
1.209.	209	стела (нестандартная)	ул. Воронежская, 141	стела	14,80
1.210.	210	стела (нестандартная)	ул. Промышленная, 14	стела	19,90
1.211.	211	стела (нестандартная)	ул. Волочаевская, 115	стела	3,00
1.212.	212	стела (нестандартная)	ул. Воронежская, 150 (напротив)	стела	6,50
1.213.	213	стела (нестандартная)	ул. Тихоокеанская, 136	стела	6,50
1.214.	214	стела (нестандартная)	ул. Воронежская, 83, ул. Крымская	стела	4,80
1.215.	215	стела (нестандартная)	ул. Воронежская, 83	стела	24,00
1.216.	216	стела (нестандартная)	ул. Воронежская, 83	стела	24,00
1.217.	217	стела (нестандартная)	ул. Воронежская, уч. 79	стела	4,00
1.218.	218	стела (нестандартная)	ул. Воронежская, уч. 79	стела	7,20
1.219.	219	стела (нестандартная)	ул. Воронежская, уч. 79	стела	7,20
1.220.	220	стела (нестандартная)	ул. Воронежская, уч. 79	стела	4,80
1.221.	221	стела (нестандартная)	ул. Воронежская, уч. 79	стела	4,00
1.222.	222	стела (нестандартная)	ул. Тихоокеанская, 72	стела	19,00
1.223.	223	стела (нестандартная)	ул. Верхнеудинская, 11	стела	6,00
1.224.	224	стела (нестандартная)	ул. Верхнеудинская, 11	стела	1,47

1.225.	225	стела (нестандартная)	ул. П.Л. Морозова, 10, ул. Бийская	стела	4,00
1.226.	226	стела (нестандартная)	ул. П.Л. Морозова, 10, ул. Бийская	стела	2,45
1.227.	227	стела (нестандартная)	Матвеевское шоссе, 35	стела	11,36
1.228.	228	стела (нестандартная)	ул. Горького, 61	стела	15,00
1.229.	229	стела (нестандартная)	ул. Нововыборгская, пер. Благодатный	стела	14,00
1.230.	230	стела (нестандартная)	ул. Лазо, 3	стела	5,76
1.231.	231	стела (нестандартная)	ул. Ленинградская, 28	стела	44,50
1.232.	232	стела (нестандартная)	ул. Воронежская, 85	стела	11,20
1.233.	233	стела (нестандартная)	ул. Воронежская, 85	стела	2,10
1.234.	234	стела (нестандартная)	ул. Воронежская, 83	стела	24,00
1.235.	235	стела (нестандартная)	ул. Комсомольская, 45	стела	18,05
1.236.	236	стела (нестандартная)	ул. Уборевича, 76	стела	10,00
1.237.	237	стела (нестандартная)	ул. Промышленная, пер. Промышленный	стела	20,00
1.238.	238	стела (нестандартная)	ул. Тихоокеанская, 171а (напротив)	стела	9,00
1.239.	239	стела (нестандартная)	ул. Паловича, 11	стела	19,80
1.240.	240	стела (нестандартная)	ул. Суворова, 82а	стела	34,80
1.241.	241	стела (нестандартная)	ул. Промышленная, 3	стела	5,90
1.242.	242	стела (нестандартная)	ул. П.Л. Морозова, 116	стела	41,44
1.243.	243	стела (нестандартная)	ул. П.Л. Морозова, 116	стела	1,78
1.244.	244	стела (нестандартная)	ул. П.Л. Морозова, 116	стела	1,78
1.245.	245	стела (нестандартная)	ул. П.Л. Морозова, 116	стела	1,78
1.246.	246	стела (нестандартная)	ул. П.Л. Морозова, 116	стела	1,78
1.247.	247	стела (нестандартная)	Амурский бульвар, 43	стела	3,30
2. Видеоэкран по индивидуальному проекту					
2.1.	1		ул. К. Маркса (ост. «Большая»)	видеоэкран	36,00
2.2.	2		б-р Уссурийский («Платинум Арена»)	видеоэкран	42,00
2.3.	3		ул. Пушкина, 54 (пл. Ленина)	видеоэкран	78,00
2.4.	4		б-р Амурский, ул. Льва Толстого (центральный рынок)	видеоэкран	18,00
2.5.	5		ул. Ленина, 41, ул. Пушкина	видеоэкран	18,00
2.6.	6		ул. Большая, ул. Воронежская	видеоэкран	18,00
2.7.	7		ул. Краснореченская, ул. Суворова	видеоэкран	18,00
2.8.	8		ул. К. Маркса, 178	видеоэкран	48,00
2.9.	9		ул. Ким Ю Чена, 10, ул. Пушкина	видеоэкран	9,82
2.10.	10		ул. Муравьева-Амурского, ул. Дзержинского	видеоэкран	28,67
2.11.	11		ул. Суворова, 17/1	видеоэкран	42,00
2.12.	12		ул. Ленина, ул. Ленинградская	видеоэкран	18,00
2.13.	13		ул. Ворошилова, 31	видеоэкран	18,00
2.14.	14		б-р Амурский, 66	видеоэкран	28,67
2.15.	15		ул. Серышева, 16	видеоэкран	28,67
2.16.	16		ул. Ленина, пл. Блюхера	видеоэкран	18,00
2.17.	17		ул. Тургенева, Уссурийский бульвар (ост. «Речной вокзал»)	видеоэкран	9,99
2.18.	18		ул. Ленина, в р-не дома № 23	видеоэкран	9,99
2.19.	19		б-р Амурский, ул. Льва Толстого	видеоэкран	18,00
2.20.	20		ул. Суворова, 25	видеоэкран	18,00
2.21.	21		ул. Тихоокеанская, 191а	видеоэкран	36,00
2.22.	22		ул. Гамарника, ул. Слободская	видеоэкран	36,00
2.23.	23		ул. Пионерская (съезд с развязки)	видеоэкран	48,00
2.24.	24		пер. Спортивный, 4	видеоэкран	52,23
2.25.	25		ул. Слободская, ул. Гамарника	видеоэкран	52,23
2.26.	26		ул. П.Л. Морозова, ул. Вахова, 2	видеоэкран	52,23
2.27.	27		ул. Дикопольцева, ул. Гамарника	видеоэкран	52,23
2.28.	28		ул. Волочаевская, ул. Гамарника	видеоэкран	52,23
2.29.	29		ул. Большая, ул. Пугачева, 33а	видеоэкран	58,86
2.30.	30		ул. Промышленная, ул. К. Маркса, 95	видеоэкран	18,00
2.31.	31		ул. П.Л. Морозова, ул. Флегонтова, 2	видеоэкран	58,86
2.32.	32		пр-т 60-летия Октября, 210 (напротив)	видеоэкран	18,00
2.33.	33		пр-т 60-летия Октября, ДОС 24	видеоэкран	52,23
2.34.	34		ул. К. Маркса, 143г, ул. Выборгская	видеоэкран	18,00
2.35.	35		ул. К. Маркса, 145а, ул. Выборгская	видеоэкран	52,23
2.36.	36		ул. Тихоокеанская, напротив ул. Шелеста, 116а	видеоэкран	52,23
2.37.	37		ул. Большая, 39	видеоэкран	18,00
2.38.	38		ул. Ленина, 54	видеоэкран	12,00
2.39.	39		ул. П.Л. Морозова, 58	видеоэкран	12,58
2.40.	40		ул. Муравьева-Амурского, ул. Калинина, 67	видеоэкран	35,84
2.41.	41		ул. Муравьева-Амурского, 29	видеоэкран	35,84
2.42.	42		пр-т 60-летия Октября, 210	видеоэкран	55,269
2.43.	43		ул. Волочаевская, 5	видеоэкран	18,00
2.44.	44		ул. Ким Ю Чена, 44 лит. Ж	видеоэкран	18,00
2.45.	45		ул. Краснореченская, ул. Суворова	видеоэкран	18,00
2.46.	46		ул. Серышева, пл. Серышева	видеоэкран	18,00
2.47.	47		ул. Краснореченская, 169в	видеоэкран	18,00
2.48.	48		ул. П.Л. Морозова, 82а (напротив)	видеоэкран	18,00
2.49.	49		ул. Пионерская, ул. Блюхера, 1а (напротив)	видеоэкран	18,00
2.50.	50		ул. Пионерская (ост. «Запарина»), ул. Блюхера, 1а	видеоэкран	18,00
2.51.	51		ул. Серышева, ул. Станционная	видеоэкран	18,00
2.52.	52		Восточное шоссе, 44 (напротив)	видеоэкран	18,00
2.53.	53		ул. П.Л. Морозова, ул. 65-летия Победы	видеоэкран	18,00
2.54.	54		ул. Большая, ул. Д. Бедного	видеоэкран	18,00
2.55.	55		ул. Ленинградская, 28	видеоэкран	18,00
2.56.	56		ул. Дзержинского, 41	видеоэкран	8,64
2.57.	57		ул. Трехгорная, район дома № 98	видеоэкран	18,00
2.58.	58		ул. Пушкина, Амурский бульвар	видеоэкран	36,00
2.59.	59		ул. Краснореченская — ул. Радищева — ул. П.Л. Морозова — до транспортной развязки улиц Юности — Краснореченской	видеоэкран	96,00

Приложение № 1

к Схеме размещения рекламных конструкций на территории городского округа «Город Хабаровск»

Эскизный проект. Сити-формат (1,2х1,8 м)

Сити-формат - это стендовая рекламная конструкция, состоящая из фундамента, несущего элемента, каркаса и информационного поля размером 1,2х1,8 м. Может оборудоваться системой «призматрон», «роллер».

Размеры:

- размер информационного поля - 1,2х1,8 м; размер каркаса информационного поля - 1,3х1,9 м.

Несущий элемент - опорная стойка:

- высота стойки - 600 мм;
- по периметру информационного поля выполняется пластиковая или металлическая облицовка.

Художественное оформление:

- опорная стойка, обрамление информационного поля и торцевая отделка окрашивается в темные тона, допускается оборудование элементами художественно-декоративного оформления (ковка, литье).

Сити-формат вариант 1

Сити-формат вариант 2 (с элементами художественно-декоративного оформления)

Приложение № 2

к Схеме размещения рекламных конструкций на территории городского округа «Город Хабаровск»

Эскизный проект. Сити-борд (2,7х3,7 м)

Сити-борд - это стендовая рекламная конструкция, состоящая из фундамента, несущего элемента, каркаса и информационного поля размером 2,7х3,7 м (может быть оборудован системой динамической смены изображения (призматрон), системой (роллер) с внутренней, и периметральной подсветкой.

Размеры:

- размер информационного поля - 2,7х3,7 м; размер каркаса информационного поля - 3,23х4,15 м.

Несущий элемент - опорная стойка:

- выполнена из профильной трубы диаметром 250 мм, облицовка опоры выполняется в соответствии с сечением 1-1, материал: металл, металл-пластик, или прямоугольной трубы размером 150х150 мм (200х300 мм).
композитный материал;
- высота - от 2,5 до 4,5 м; устанавливается под прямым углом к нижней кромке каркаса информационного поля.

Художественное оформление:

- опорная стойка окрашивается в темные тона, обрамление информационного поля и торцевая отделка в синие или серые тона.

Приложение № 3

к Схеме размещения рекламных конструкций на территории городского округа «Город Хабаровск»

Эскизный проект. Сити-борд (2х4 м)

Сити-борд 2х4 м - стендовая рекламная конструкция, состоящая из фундамента, несущего элемента, каркаса и информационного поля. Может оборудоваться системой «призматрон», «роллер».

Размеры:

- размер информационного поля - 2х4 м; габаритные размеры (размеры информационного поля с учетом рамки) - 2,32х4,12 м.

Несущий элемент - опорная стойка:

- выполнена из прямоугольной трубы размером 180х230 мм, или круглой трубы диаметром от 218 до 278 мм.
- высота от 2,5 до 4,5 м; - устанавливается под прямым углом к нижней кромке каркаса информационного поля.

Художественное оформление:

- опорная стойка окрашивается в серые тона, обрамление информационного поля и торцевая отделка в синие или серые тона.

Приложение № 4

к Схеме размещения рекламных конструкций на территории городского округа «Город Хабаровск»

Эскизный проект. Стенд (3х6 м)

Стенд 3х6 м - это стендовая рекламная конструкция, состоящая из фундамента, несущего элемента, каркаса и информационного поля. Может оборудоваться системой «призматрон».

Размеры:

- размер информационного поля - 3х6 м; габаритные размеры (размеры информационного поля с учетом рамки) - 3,36х6,12 м.

Несущий элемент - опорная стойка:

- выполнена из прямоугольной трубы размером 200х300 мм, 145х415 мм; круглой трубы диаметром от 215 до 278 мм.
- высота от 3,5 до 4,5м;
- устанавливается под прямым углом к нижней кромке каркаса информационного поля.

Художественное оформление:

- опорная стойка окрашивается в серые тона, обрамление информационного поля и торцевая отделка в синие или серые тона.

Приложение № 5

к Схеме размещения рекламных конструкций на территории городского округа «Город Хабаровск»

Эскизный проект. Суперборд (4х8 м).

Суперборд - это стендовая рекламная конструкция, состоящая из фундамента, несущего элемента, каркаса и информационного поля размером 4х8 м. Может быть оборудована системой динамической смены изображения (призматрон).

Размеры:

- размер информационного поля - 4х8 м; размер каркаса информационного поля - 4,55х8,2 м.

Несущий элемент - опорная стойка:

- выполнена из круглой профильной трубы диаметром 1,3 м; - высота - 12 м;
- устанавливается под прямым углом к нижней кромке каркаса информационного поля.

Художественное оформление:

- опорная стойка окрашивается в серые тона, обрамление информационного поля и торцевая отделка в синие или серые тона.

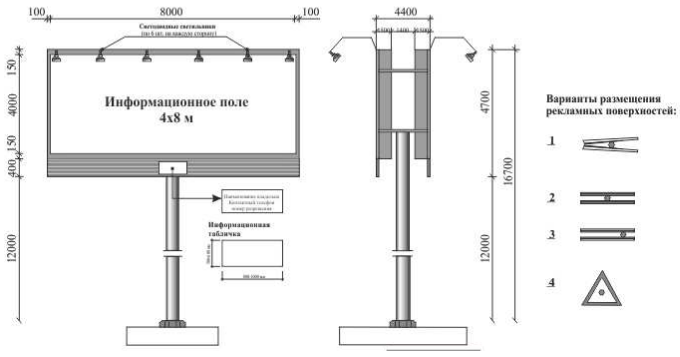

Приложение № 6

к Схеме размещения рекламных конструкций на территории городского округа «Город Хабаровск»

Эскизный проект. Суперборд (4х12 м).

Суперборд - это стендовая рекламная конструкция, состоящая из фундамента, несущего элемента, каркаса и информационного поля размером 4х12 м. Может быть оборудована системой динамической смены изображения (призматрон).

Размеры:

- размер информационного поля - 4х12 м; размер каркаса информационного поля - 4,55х12,2 м.

Несущий элемент - опорная стойка:

- выполнена из круглой профильной трубы диаметром 1,3 м;
- высота - 15 м;
- устанавливается под прямым углом к нижней кромке каркаса информационного поля.

Художественное оформление:

- опорная стойка окрашивается в серые тона, обрамление информационного поля и торцевая отделка в синие или серые тона.

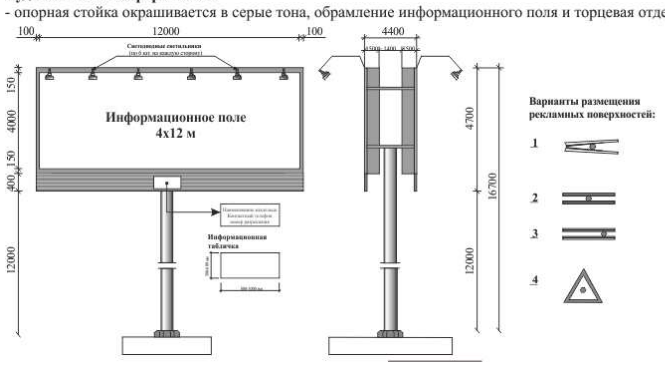

Приложение № 7

к Схеме размещения рекламных конструкций на территории городского округа «Город Хабаровск»

Эскизный проект. Суперсайт (5х12 м).

Суперсайт - это стендовая рекламная конструкция, состоящая из фундамента, несущего элемента, каркаса и информационного поля размером 5х12 м. Может быть оборудована системой динамической смены изображения (призматрон).

Размеры:

- размер информационного поля - 5х12 м; размер каркаса информационного поля - 5,5х12,2 м.

Несущий элемент - опорная стойка:

- выполнена из круглой трубы диаметром от 1,0 до 1,3 м; высота - от 12,0 до 18,0 м;
- устанавливается под прямым углом к нижней кромке каркаса информационного поля.

Художественное оформление:

- опорная стойка окрашивается в серые тона, обрамление информационного поля и торцевая отделка в синие или серые тона.

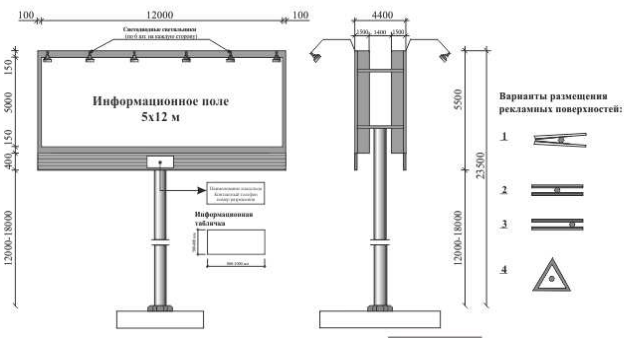

Приложение № 8

к Схеме размещения рекламных конструкций на территории городского округа «Город Хабаровск»

Эскизный проект. Суперсайт (5х15 м).

Суперсайт - это стендовая рекламная конструкция, состоящая из фундамента, несущего элемента, каркаса и информационного поля размером 5х15 м. Может быть оборудована системой динамической смены изображения (призматрон).

Размеры:

- размер информационного поля - 5х15 м; размер каркаса информационного поля - 5,55х15,2 м.

Несущий элемент - опорная стойка:

- выполнена из круглой профильной трубы диаметром 1,3 м; высота - 15,0 м;
- устанавливается под прямым углом к нижней кромке каркаса информационного поля.

Художественное оформление:

- опорная стойка окрашивается в серые тона, обрамление информационного поля и торцевая отделка в синие или серые тона.

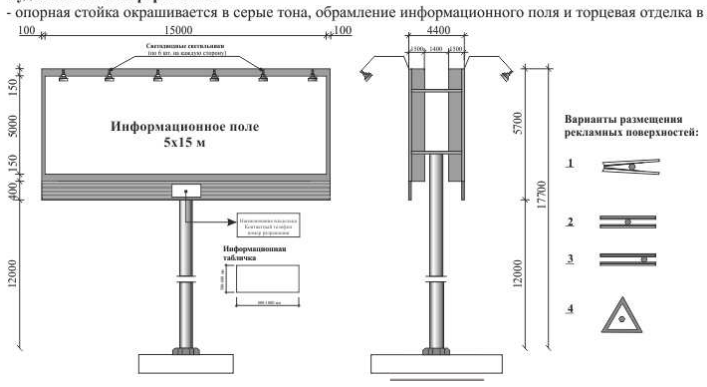

Приложение № 9

к Схеме размещения рекламных конструкций на территории городского округа «Город Хабаровск»

Эскизный проект. Перетяжка на жесткой основе

Перетяжка на жесткой основе - это рекламная конструкция, состоящая из фундамента, несущего элемента, каркаса и информационного поля. Может быть оборудовано системой динамической смены изображения (призматрон).

Размеры:

- высота информационного поля - 2 м, 1,2м.

Несущий элемент - опорная стойка:

- выполнена из круглой профильной трубы диаметром 350 мм;
- устанавливается под прямым углом к нижней кромке каркаса информационного поля.

Художественное оформление:

- опорная стойка окрашивается в серые тона, обрамление информационного поля и торцевая отделка в синие или серые тона.

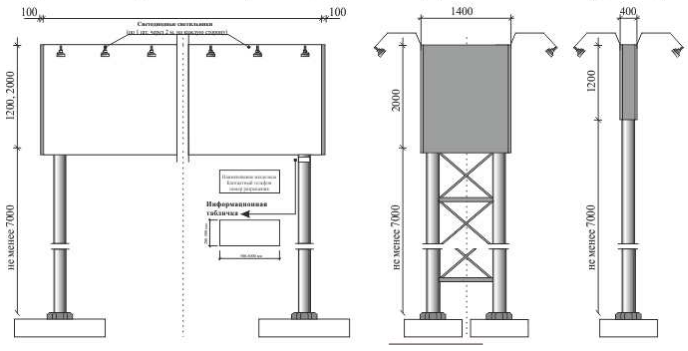

Приложение № 10

к Схеме размещения рекламных конструкций на территории городского округа «Город Хабаровск»

Эскизный проект. Рекламная тумба

Рекламная тумба - это стендовая рекламная конструкция. Включает в себя два легкосъемных рекламных поля размером 1,4х2,5 м.

Размеры:

- размер информационного поля - 1,4х2,5 м;
- общий размер конструкции 1,7х3,4 м.

Художественное оформление:

- обрамление информационного поля и отделка окрашиваются в темные тона.

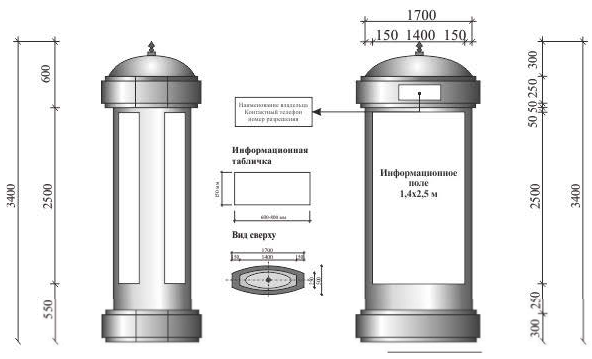

Приложение № 11

к Схеме размещения рекламных конструкций на территории городского округа «Город Хабаровск»

Афишная тумба.

Тумба - это стендовая рекламная конструкция, предназначенная для размещения рекламной информации о репертуарах театров кинотеатров, спортивных и иных массовых мероприятиях.
проведении концертных и иных мероприятий.

Размеры:

- размер информационного поля - 1,2х2,2 м.; - общий размер конструкции 1.5х3.0 м.

Художественное оформление:

- обрамление информационного поля и отделка окрашиваются в темные тона.

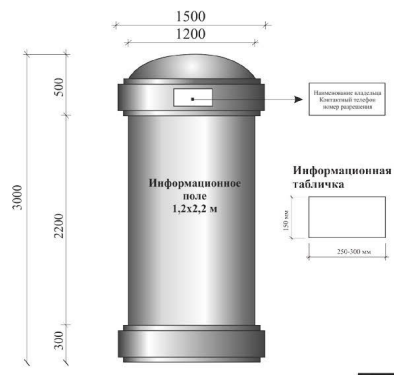

Приложение № 12

к Схеме размещения рекламных конструкций на территории городского округа «Город Хабаровск»

Эскизный проект. Пилларс

Пилларс - это рекламная конструкция, состящая из основания, несущего элемента, каркаса и информационного поля.
Размеры:
- размер информационного поля - 1,4х3,0 м.
Несущий элемент - стальной каркас:
- створки выполнены из алюминиевого профиля, вандальноустойчивого поликарбоната, выполняющего защитную функцию;
- декоративный элемент (крыша) выполнен из стеклопластика;
- основание конструкции наполнено чугунными пригрузами, облицовано декоративным пластиком;
- цвет облицовки в серых или синих тонах.

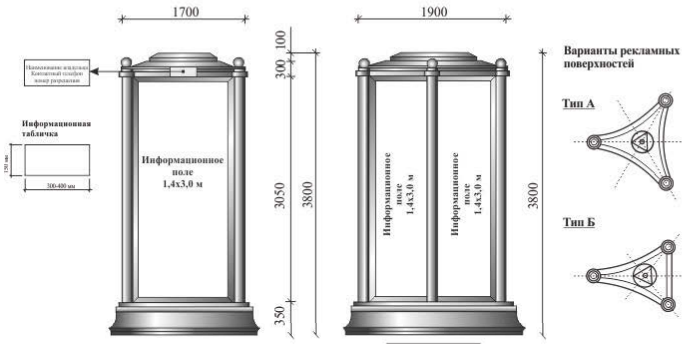

Приложение № 13

к Схеме размещения рекламных конструкций на территории городского округа «Город Хабаровск»

Эскизный проект. Коммуникационный стенд с рекламным модулем

Коммуникационный стенд - это совмещенная с рекламной двухсторонняя и (или) односторонняя плоскостная модульная конструкция с внутренним подсветом, устанавливаемая на самостоятельных опорах, содержащая информацию об уличной системе ориентирования (название улицы, проспектов, площадей и т.п.), о местах нахождения городских учреждений, культурно-исторических памятников, предприятий и организаций потребительского рынка, прочих объектов городской инфраструктуры.
Размеры:
- размер информационного поля - 1,2х1,8 м; 1,1х1,13 м; 0,40х1,1 м.
Художественное оформление:
- опорная стойка окрашивается в серые тона, обрамление информационного поля и торцевая отделка в синие или серые тона.

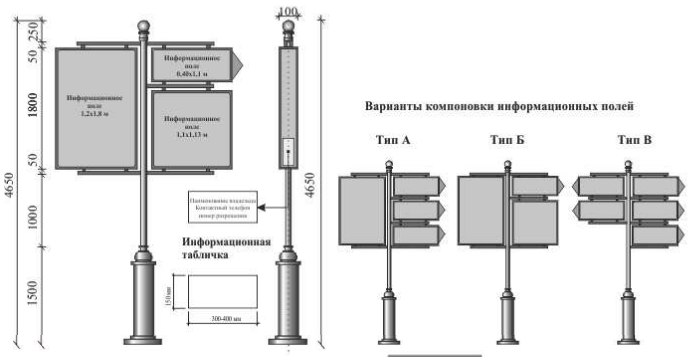

Приложение № 14

к Схеме размещения рекламных конструкций на территории городского округа «Город Хабаровск»

Эскизный проект. Стела

Стела - это стендовая рекламная конструкция, состоящая из фундамента, несущего элемента, каркаса и информационного поля, установленного строго в вертикальном исполнении.
Размеры:
- стела выполняется по индивидуальному проекту, с учетом модульности элемента, составляющего 2х2 м.
Модули могут быть объединены в один объем, или иметь вертикальное и горизонтальное членение.
Художественное оформление:
- стелы могут оборудоваться дополнительными объемными элементами, в зависимости от выбранного стилевого решения в соответствии с утвержденным проектом.

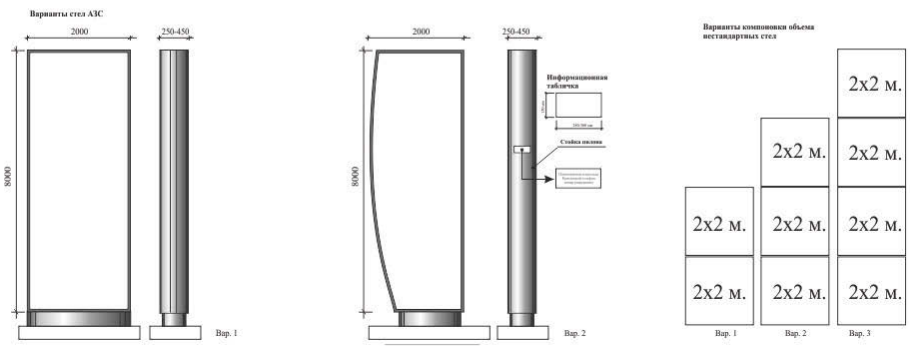

АДМИНИСТРАЦИЯ ГОРОДА ХАБАРОВСКА
ПОСТАНОВЛЕНИЕ
23.12.2021 № 4939
г. Хабаровск

О праздновании 164-й годовщины со дня основания города Хабаровска

В целях качественной подготовки и успешного проведения праздничных мероприятий, посвященных Дню города Хабаровска, улучшения внешнего облика города, его благоустройства, озеленения, создания благоприятных условий для организации содержательного досуга, пропаганды истории и культуры города, координации деятельности структурных подразделений, широкого привлечения предприятий, организаций, учреждений, общественности, на основании Устава городского округа «Город Хабаровск» администрация города

ПОСТАНОВЛЯЕТ:

1. Утвердить План основных мероприятий, посвященных 164-й годовщине со дня основания г. Хабаровска, согласно приложению к настоящему постановлению.

2. Первому заместителю мэра города по городскому хозяйству Варады В.Е., заместителям мэра города Митрофанову Д.В., Прохорцу А.А., Сергейчуку С.В., Соловьеву Е.И., Шевцову А.И., и.о. заместителя мэра города по торговле, бытовому обслуживанию и пищевой промышленности Тену О.Я., председателям комитетов администрации города Хабаровска по управлению районами Брюханову Р.Я., Ивашкину С.И., Матаевой М.В., Орлову А.Ю., Протопоповой Т.М., руководителям структурных подразделений администрации города Анисимову А.С., Бачурину А.В., Ивановой Т.Н., Климочкину А.В., Круш Л.А., Леонову А.Ю., Матвеенковой Т.Б., Ощановскому В.И., Стоякиной М.В., Хопте И.С., Васильеву А.Е.:

2.1. Обеспечить реализацию Плана основных мероприятий, посвященных 164-й годовщине со дня основания города Хабаровска, согласно приложению к настоящему постановлению.

2.2. Провести работу по подготовке муниципальных учреждений, предприятий ко Дню города.

2.3. Привлечь руководителей организаций различных форм собственности и организационно-правовых форм к участию в мероприятиях, посвященных Дню города.

3. Управлению по связям с общественностью и СМИ администрации города (Фастовец И.В.):

3.1. Опубликовать настоящее постановление (за исключением приложения) в газете «Хабаровские вести».

3.2. Опубликовать (разместить) полный текст настоящего постановления в официальном сетевом издании «Интернет-портал «Хабаровские вести» (KHAB-VESTI.RU).

4. Заместителю мэра города по промышленности, транспорту, связи и работе с правоохранительными органами Прохорцу А.А. организовать взаимодействие с УМВД России по г. Хабаровску (Крючков С.В.) по обеспечению охраны общественного порядка и безопасности дорожного движения в местах проведения массовых праздничных мероприятий.

5. Контроль за выполнением настоящего постановления возложить на заместителя мэра города по социальным вопросам Лагошину Е.В.

6. Настоящее постановление вступает в силу со дня его подписания.

Мэр города С.А. КРАВЧУК

Приложение
УТВЕРЖДЕН
постановлением администрации г. Хабаровска
от 23.12.2021 № 4939

ПЛАН
основных мероприятий, посвященных 164-й годовщине со дня основания города Хабаровска

№ п/п	Наименование мероприятия	Срок выполнения	Ответственный
1. Ввод строительных объектов, благоустройство территории города			
1.1.	Ввод в эксплуатацию объекта «Жилой дом № 1/1 по ул. Совхозной»	июнь 2022 года	департамент муниципальной собственности
1.2.	Ввод в эксплуатацию объекта «Жилой дом № 2/1 по ул. Совхозной»	июль 2022 года	департамент муниципальной собственности
1.3.	Ввод в эксплуатацию объекта «Жилой дом № 3/1 по ул. Совхозной»	август 2022 года	департамент муниципальной собственности
1.4.	Ввод в эксплуатацию объекта «Жилой дом № 5/1 по ул. Совхозной»	август 2022 года	департамент муниципальной собственности
1.5	Благоустройство (озеленение) городских скверов и парков: — сквер по ул. Тихоокеанской — сквер врачей (ул. Руднева — пер. Ульчский) — сквер завода им. Орджоникидзе — сквер с размещением стелы «Узы дружбы» — парк им. Ю.А. Гагарина (3-я очередь)	май 2022 года	комитет администрации города по управлению Краснофлотским районом, управление дорог и внешнего благоустройства; комитет администрации города по управлению Кировским районом, управление дорог и внешнего благоустройства; комитет администрации города по управлению Центральным районом, управление дорог и внешнего благоустройства; комитет администрации города по управлению Индустриальным районом, управление дорог и внешнего благоустройства
2. Основные праздничные мероприятия, церемонии, городские смотры, конкурсы, фестивали, акции			
2.1.	Городской конкурс по основам предпринимательской деятельности и потребительских знаний среди учащихся старших классов общеобразовательных организаций	февраль 2022 года	управление торговли, питания и бытового обслуживания, управление образования
2.2.	Конкурс на лучшую организацию работы в области охраны труда	февраль — март 2022 года	управление промышленности, транспорта, связи
2.3.	Конкурс профессионального мастерства «Лучший по профессии»	март — май 2022 года	управление промышленности, транспорта, связи
2.4.	Фестиваль детского творчества «Амурские зори»	март 2022 года	управление образования
2.5.	Городской ежегодный конкурс «Лучший предприниматель города Хабаровска»	март — май 2022 года	управление экономического развития
2.6.	Шоу-показ «Золотое Лекало — топ 30»	март — апрель 2022 года Городской дворец культуры	управление торговли, питания и бытового обслуживания
2.7.	Смотр-конкурс промышленных предприятий и организаций	март — апрель 2022 года	управление промышленности, транспорта, связи
2.8.	Городская краеведческая игра «Город моего детства»	март — май 2022 года	управление образования
2.9.	Городской краеведческий форум «Я — хабаровчанин!»	27.03.2022 — 25.05.2022	управление образования
2.10.	Конкурс «Хабаровская марка» в номинации «Промышленные товары»	апрель — май 2022 года	управление промышленности, транспорта, связи
2.11.	Конкурс «Хабаровская марка» в номинации «Продовольственные товары»	по отдельному графику 2022 год	отдел пищевой промышленности и продовольственных ресурсов администрации города Хабаровска
2.12.	Фестиваль самодеятельного художественного творчества «Ветераны городу»	апрель 2022	управление социальной работы с населением
2.13.	Открытие работы городских фонтанов	01.05.2022	управление дорог и внешнего благоустройства
2.14.	Открытие летнего сезона в парке «Северный»	01.05.2022	комитет администрации города по управлению Краснофлотским районом
2.15.	Городская акция «Подарок городу»	11.05.2022 — 31.05.2022 МКУ «Городской центр по организации досуга детей и молодежи»	управление по делам молодежи социальным вопросам; МКУ «Городской центр по организации досуга детей и молодежи»
2.16.	Фестиваль добровольческих отрядов Краснофлотского района «Добрые сердцем»	13.05.2022 парк «Северный»	комитет администрации города по управлению Краснофлотским районом
2.17.	Фотоконкурс «Я люблю Хабаровск»	20.05.2022 — 31.05.2022 социальные сети «Вконтакте» и «Инстаграм»; подростково-молодежные клубы	управление по делам молодежи социальным вопросам; МКУ «Городской центр по организации досуга детей и молодежи»

2.18.	Видеопоздравления «Хабаровск принимает поздравления»	20.05.2022 — 31.05.2022 социальные сети «ВКонтакте» и «Инстаграм»; подростково-молодежные клубы	управление по делам молодежи социальным вопросам; МКУ «Городской центр по организации досуга детей и молодежи»
2.19.	Церемония торжественного старта летней трудовой четверти трудовых отрядов старшеклассников и открытия третьего трудового семестра студенческих отрядов	21.05.2022 пл. «Город воинской славы»	управление по делам молодежи и социальным вопросам; МКУ «Городской центр по организации досуга детей и молодежи»
2.20.	Фотовыставка, посвященная истории города Хабаровска	23.05.2022— 31.05.2022 МАУ «Центр патриотического воспитания»	управление по делам молодежи и социальным вопросам; МАУ «Центр патриотического воспитания»
2.21.	День открытых дверей —экскурсионное обслуживание МКУ «Центр хранения документов» для студентов высших и средних учебных заведений	25.05.2022 ул. Уссурийская, 6	управление делами
2.22.	Церемония награждения победителей и участников смотра-конкурса «Лучший хранитель истории» 2022 года (срок проведения конкурса февраль — май)	26.05.2022 Большой зал администрации г. Хабаровска	управление делами
2.23.	Церемония награждения руководителей предприятий, организаций и предпринимателей города в честь праздника «День российского предпринимательства». Церемония награждения победителей и лауреатов городского конкурса «Лучший предприниматель города Хабаровска»	26.05.2022 Городской дворец культуры	управление экономического развития
2.24.	Фотоквест «Место встречи»	26.05.2022 улицы города	управление по делам молодежи и социальным вопросам; МКУ «Городской центр по организации досуга детей и молодежи»
2.25.	Тематическое занятие «Пошла Россия на дедовские земли…» (посвященная истории 13-го Сибирского линейного батальона)	27.05.2022 МАУ «Центр патриотического воспитания»	управление по делам молодежи и социальным вопросам; МАУ «Центр патриотического воспитания»
2.26.	Торжественное собрание, посвященное 164-й годовщине со дня основания города (при снятии ограничений по предупреждению коронавирусной инфекции)	27.05.2022 Городской дворец культуры	управление делами управление культуры
2.27.	Торжественные церемонии бракосочетания с информированием молодоженов о праздновании 164-й годовщины со дня основания города	27.05.2022 09.00— 18.00 отделы ЗАГС	управление делами; начальники отделов ЗАГС
2.28.	Прием руководителей, предприятий, учреждений, посвященный годовщине со дня основания города Хабаровска	27.05.2022 зал заседаний комитета администрации города по управлению Краснофлотским районом	комитет администрации города по управлению Краснофлотским районом
2.29.	Праздничное шествие общественности города, посвященное Дню города (при снятии ограничений по предупреждению коронавирусной инфекции)	28.05.2022 11.00—13.00 Комсомольская пл. — пл. им. В.И. Ленина	комитеты администрации города по управлению районами; управление делами; управление культуры
2.30.	Интеллектуальная викторина «Старый Хабаровск»	30.05.2022 МАУ «Центр патриотического воспитания»	управление по делам молодежи и социальным вопросам; МАУ «Центр патриотического воспитания»
2.31.	Торжественная церемония возложения цветов к памятнику Е.П. Хабарову	31.05.2022	комитет администрации города по управлению Железнодорожным районом
2.32.	Торжественная церемония возложения цветов к памятнику Н.Н. Муравьеву-Амурскому	31.05.2022 31.05.2023	комитет администрации города по управлению Центральным районом
2.33.	Церемония вручения мэром города Хабаровска премии имени Я. Дьяченко и награждения почетным дипломом мэра города «За заслуги перед городом»	31.05.2022 памятник Я. Дьяченко (перекресток ул. Шевченко и пер. Арсеньева)	управление по делам молодежи и социальным вопросам; МАУ «Центр патриотического воспитания»
2.34.	Тематический фестиваль «Хабаровск — город воинской славы»	31.05.2022 площадь и сквер комплекса «Город воинской славы»	управление по делам молодежи и социальным вопросам; МАУ «Центр патриотического воспитания»
2.35.	Иммерсивные экскурсии «Хабаровск исторический»	31.05.2022 по улицам города	управление по делам молодежи и социальным вопросам; МАУ «Центр патриотического воспитания»
2.36.	Городской смотр-конкурс лучших архитектурных произведений в рамках архитектурного фестиваля «ДВ Зодчество — 2022»	май — июнь 2022 года СЗК «Ерофей Арена»	департамент архитектуры, строительства и землепользования
2.37.	Церемония награждения победителей городских конкурсов «Лучший по профессии», «Хабаровская марка», на лучшую организацию работы в области охраны труда	май 2022 года	управление промышленности, транспорта, связи
2.38.	Международная выставка декоративно-прикладного и изобразительного творчества учащихся «Таланты юных — любимому городу»	май — июнь 2022 года МАУК ГДК (выставочный зал)	управление образования, управление международных связей
2.39.	Прием ветеранов председателем комитета администрации города Хабаровска по управлению Индустриальным районом	май 2022 года	комитет администрации города Хабаровска по управлению Индустриальным районом
2.40.	Лазерное шоу на городских прудах, посвященное Дню города	май 2022 года	управление дорог и внешнего благоустройства
2.41.	Встреча руководителей предприятий, учреждений Индустриального района, посвященная Дню города	май 2022	комитет администрации города по управлению Индустриальным районом
2.42.	Праздничная концертно-развлекательная программа «С днем рождения, любимый Хабаровск!»	май 2022 года	комитет администрации города Хабаровска по управлению Центральным районом
2.43.	Концертно-игровые и спортивные мероприятия на жилмассивах района	май 2022 года	комитет администрации города Хабаровска по управлению Железнодорожным районом; комитет администрации города Хабаровска по управлению Кировским районом
2.44.	Международный военно-музыкальный фестиваль «Амурские волны»	май — июнь 2022 года концертные площадки города	управление культуры МАУК «ЦОМ»
2.45.	Праздничный концерт, посвященный годовщине образования города Хабаровска	май 2022 года Комсомольская площадь	управление культуры МАУК «ЦОМ»
2.46.	Арт-фестиваль «Счастливый Хабаровск»	май 2022 года ул. Муравьева-Амурского	управление культуры МАУК «ЦОМ»
2.47.	Городская акция «Расти здоровым, малыш!»	01.06.2022 родильные дома города	управление по физической культуре, спорту и здравоохранению
2.48.	Городской конкурс по основам предпринимательской деятельности и потребительских знаний среди учащихся образовательных организаций высшего и среднего профессионального образования	октябрь 2022 года	управление торговли, питания и бытового обслуживания, управление по делам молодежи и социальным вопросам
2.49.	Подведение итогов городского этапа краевого конкурса на звания «Лучшая народная дружина» и «Лучший народный дружинник»	октябрь 2022 года	служба по взаимодействию с правоохранительными органами
2.50.	Торжественный прием мэра города, посвященный Дню сотрудника органов внутренних дел Российской Федерации	10.11.2022	служба по взаимодействию с правоохранительными органами
	3. Спортивные мероприятия		
3.1.	Открытый Кубок мэра города Хабаровска по спортивным танцам, посвященный годовщине Победы в Великой Отечественной войне и Дню города Хабаровска	02.05.2022 УКСК им. В.И. Ленина	управление по физической культуре, спорту и здравоохранени
3.2.	Кубок мэра города по современному панкратиону	14.05.2022 СЗК «Платинум Арена»	управление по физической культуре, спорту и здравоохранению
3.3.	Спортивная эстафета на жилмассивах города «Любимому городу посвящается», «Все рекорды тебе, Хабаровск»	27.05.2022 подростково-молодежные клубы	управление по делам молодежи и социальным вопросам; МКУ «Городской центр по организации досуга детей и молодежи»
3.4.	Кубок мэра города Хабаровска по бильярдному спорту, посвященный годовщине со дня основания г. Хабаровска	27.05.2022 — 30.05.2022 спортивный клуб ФБС Хабаровского края	управление по физической культуре, спорту и здравоохранению; МАУ «Хабаровск Спортивный»
3.5.	Физкультурное мероприятие «Мама, папа, я — спортивная семья», спортивный конкурс «Веселые старты»	май 2022 года КСК «Арсеналец»	комитет администрации города Хабаровска по управлению Кировским районом
3.6.	Праздничные концертные, конкурсно-игровые, спортивные мероприятия, акции на жилмассивах города	май 2022 года	комитеты администрации города Хабаровска по управлению районами
3.7.	Турнир по футболу «Кожаный мяч» среди детских команд, посвященный Дню города Хабаровска	май 2022 года	комитет администрации города Хабаровска по управлению Краснофлотским районом; комитет администрации города по управлению Центральным районом
3.8.	Турниры по мини-футболу, посвященные годовщине основания города Хабаровска	май — июнь 2022 года	комитет администрации города Хабаровска по управлению Центральным районом; комитет администрации города Хабаровска по управлению Кировским районом
3.9.	Соревнования по пляжному волейболу, приуроченные к празднованию Дня города Хабаровска	май 2022 года	комитет администрации города Хабаровска по управлению Индустриальным районом
3.10.	Соревнования по воркауту, приуроченные к празднованию Дня города Хабаровска	май 2022 года	комитет администрации города Хабаровска по управлению Индустриальным районом
3.11.	Легкоатлетические эстафеты, посвященные Дню города, Дню района	май 2022 года	комитет администрации города по управлению Краснофлотским районом; комитет администрации города Хабаровска по управлению Кировским районом
	4. Организационные мероприятия		
4.1.	Размещение информационных и поздравительных материалов на стендовых конструкциях города	01.03.2022 — 01.06.2022	департамент муниципальной собственности
4.2.	Организация праздничного оформления фасадов зданий организаций всех форм собственности, размещение социальной рекламы, посвященной празднованию Дня города Хабаровска	апрель — май 2022 года	структурные подразделения администрации города; подведомственные учреждения
4.3.	Организация проведения двухмесячника по благоустройству, озеленению и санитарной очистке	апрель — май 2022 года	управление дорог и внешнего благоустройства; управление жилищно-коммунального хозяйства и эксплуатации жилищного фонда
4.4.	Участие в городских субботниках, посвященных Дню города Хабаровска	апрель — май 2022 года	структурные подразделения администрации города; подведомственные учреждения

4.5.	Устранение повреждений покрытия проезжей части на улично-дорожной сети	апрель — май 2022 года	управление дорог и внешнего благоустройства
4.6.	Наведение санитарного порядка улично-дорожной сети, площадей, скверов, Амурского и Уссурийского бульваров, городских прудов	апрель — май 2022 года	управление дорог и внешнего благоустройства
4.7.	Обеспечение работы праздничной иллюминации улично-дорожной сети	май 2022 года	управление дорог и внешнего благоустройства
4.8.	Организация участия официальных и культурных делегаций зарубежных городов-побратимов и дружественных городов в праздничных мероприятиях, посвященных Дню города Хабаровска	май — июнь 2022 года	управление международных связей
4.9.	Освещение мероприятий в средствах массовой информации	в течение 2022 года	управление по связям с общественностью и СМИ

АДМИНИСТРАЦИЯ ГОРОДА ХАБАРОВСКА
ПОСТАНОВЛЕНИЕ
10.12.2021 № 4711
г. Хабаровск

О назначении публичных слушаний по проекту решения о предоставлении обществу с ограниченной ответственностью «Специализированный Застройщик «ТАЛАН-РЕГИОН-36» разрешения на отклонение от предельных параметров разрешенного строительства объекта капитального строительства

В соответствии с Градостроительным кодексом Российской Федерации, решением Хабаровской городской думы от 28.06.2018 № 850 «Об утверждении Положения о публичных слушаниях, общественных обсуждениях по проектам в сфере градостроительной деятельности и проектам правил благоустройства территорий в городском округе «Город Хабаровск», постановлением администрации города от 13.04.2015 № 1307 «Об утверждении административного регламента предоставления муниципальной услуги «Предоставление разрешения на отклонение от предельных параметров разрешенного строительства, реконструкции объекта капитального строительства на территории городского округа «Город Хабаровск», на основании Устава городского округа «Город Хабаровск», в целях соблюдения прав человека на благоприятные условия жизнедеятельности, прав и законных интересов правообладателей земельных участков и объектов капитального строительства, учитывая заявление ООО «СЗ «ТАЛАН-РЕГИОН-36», администрация города

ПОСТАНОВЛЯЕТ:

1. Назначить публичные слушания по проекту решения о предоставлении обществу с ограниченной ответственностью «Специализированный Застройщик «ТАЛАН-РЕГИОН-36» разрешения на отклонение от предельных параметров разрешенного строительства объекта капитального строительства на земельном участке с кадастровым номером 27:23:0000000:28062, площадью 35 000 кв. м, местоположение примерно в 200 м по направлению на юго-запад от ориентира — жилое здание, расположенного за пределами участка, адрес ориентира: Хабаровский край, г. Хабаровск, ул. Совхозная, д. 65, в виде увеличения предельного максимального количества этажей до 25 этажей.

2. Информация о порядке и сроках проведения публичных слушаний.

Организатор публичных слушаний — комиссия по подготовке проекта правил землепользования и застройки городского округа «Город Хабаровск».

Срок проведения публичных слушаний — не более одного месяца со дня оповещения жителей города об их проведении до дня опубликования заключения о результатах публичных слушаний.

Место проведения экспозиции проекта — каб. 401 департамента архитектуры, строительства и землепользования администрации города Хабаровска по адресу: г. Хабаровск, ул. Дикопольцева, 17.

Срок проведения экспозиции проекта — с 11.01.2022 по 25.01.2022.

Время посещения экспозиций проекта — в рабочие дни с 09.00 до 13.00 и с 14.00 до 18.00.

Материалы проекта размещены на сайте https://khv27.ru/structural-units/dep1/gradostroitelstvo/publichnye-slushaniya/.

Справочная информация предоставляется по тел.: 41-96-41, 41-98-36.

Дата и время проведения собрания для обсуждения проекта — 18.01.2022 в 18.00.

Место проведения собрания — актовый зал (каб. 114) департамента архитектуры, строительства и землепользования администрации города Хабаровска по адресу: г. Хабаровск, ул. Дикопольцева, 17.

Срок приема предложений и замечаний — 25.01.2022 (включительно).

Предложения и замечания принимаются:

— в письменной или устной форме в ходе проведения собрания участников публичных слушаний;

— в письменной форме по адресу: г. Хабаровск, ул. Дикопольцева, 17, каб. 401, в рабочие дни (понедельник — пятница) с 9.00 до 13.00 и с 14.00 до 18.00;

— посредством записи в книге (журнале) учета посетителей экспозиции проекта, подлежащего рассмотрению на публичных слушаниях.

Срок опубликования заключения о результатах публичных слушаний — 01.02.2022.

3. Департаменту архитектуры, строительства и землепользования (Сергейчук С.В.) разместить настоящее постановление на официальном сайте администрации города Хабаровска.

4. Управлению по связям с общественностью и СМИ администрации города (Фастовец И.В.) опубликовать (разместить) настоящее постановление в газете «Хабаровские вести» и в сетевом издании «Интернет-портал «Хабаровские вести» (KHAB-VESTI.RU).

5. Контроль за исполнением настоящего постановления возложить на заместителя мэра города, директора департамента архитектуры, строительства и землепользования администрации города Хабаровска Сергейчука С.В.

Мэр города С.А. КРАВЧУК

ОПОВЕЩЕНИЕ
о начале публичных слушаний

Назначены публичные слушания по проекту решения о предоставлении обществу с ограниченной ответственностью «Специализированный Застройщик «ТАЛАН-РЕГИОН-36» разрешения на отклонение от предельных параметров разрешенного строительства объекта капитального строительства на земельном участке с кадастровым номером 27:23:0000000:28062, площадью 35 000 кв. м, местоположение примерно в 200 м по направлению на юго-запад от ориентира — жилое здание, расположенного за пределами участка, адрес ориентира: Хабаровский край, г. Хабаровск, ул. Совхозная, д. 65, в виде увеличения предельного максимального количества этажей до 25 этажей.

Перечень информационных материалов к проекту: схема планировочной организации земельного участка.

Информация о порядке и сроках проведения публичных слушаний:

Организатор публичных слушаний — комиссия по подготовке проекта правил землепользования и застройки городского округа «Город Хабаровск».

Срок проведения публичных слушаний — не более одного месяца со дня оповещения жителей города об их проведении до дня опубликования заключения о результатах публичных слушаний.

Место проведения экспозиции проекта — каб. 401 департамента архитектуры, строительства и землепользования администрации города Хабаровска по адресу: г. Хабаровск, ул. Дикопольцева, 17.

Срок проведения экспозиции проекта с 11.01.2022 по 25.01.2022.

Время посещения экспозиций проекта — в рабочие дни с 09.00 до 13.00 и с 14.00 до 18.00.

Материалы проекта размещены на сайте https://khv27.ru/structural-units/dep1/gradostroitelstvo/publichnye-slushaniya/.

Справочная информация предоставляется по тел.: 41-96-41, 41-98-36.

Дата и время проведения собрания для обсуждения проекта — 18.01.2022 в 18.00.

Место проведения собрания — актовый зал (каб. 114) департамента архитектуры, строительства и землепользования администрации города Хабаровска по адресу: г. Хабаровск, ул. Дикопольцева, 17.

Срок приема предложений и замечаний до 25.01.2022 (включительно).

Предложения и замечания принимаются:

— в письменной или устной форме в ходе проведения собрания участников публичных слушаний;

— в письменной форме по адресу: г. Хабаровск, ул. Дикопольцева, 17, каб. 401, в рабочие дни (понедельник — пятница) с 9.00 до 13.00 и с 14.00 до 18.00;

— посредством записи в книге (журнале) учета посетителей экспозиции проекта, подлежащего рассмотрению на публичных слушаниях.

Участники публичных слушаний в целях идентификации представляют сведения о себе с приложением документов, подтверждающих такие сведения (ч. 12 ст. 5.1 Градостроительного кодекса РФ):

— для физических лиц: фамилию, имя, отчество (при наличии), дату рождения, адрес места жительства (регистрации);

— для юридических лиц: наименование, основной государственный регистрационный номер, место нахождения и адрес;

— для правообладателей соответствующих земельных участков и (или) расположенных на них объектов капитального строительства и (или) помещений, являющихся частью указанных объектов капитального строительства: сведения из Единого государственного реестра недвижимости и иные документы, устанавливающие или удостоверяющие их права.

Срок опубликования заключения о результатах публичных слушаний — 01.02.2022.

АДМИНИСТРАЦИЯ ГОРОДА ХАБАРОВСКА
ПОСТАНОВЛЕНИЕ
23.12.2021 № 4943
г. Хабаровск

О назначении публичных слушаний по проекту решения о предоставлении краевому государственному казенному учреждению «Служба заказчика топливно-энергетического комплекса и жилищно-коммунального хозяйства Хабаровского края» разрешения на отклонение от предельных параметров разрешенного строительства объектов капитального строительства

В соответствии с Градостроительным кодексом Российской Федерации, решением Хабаровской городской думы от 28.06.2018 № 850 «Об утверждении Положения о публичных слушаниях, общественных обсуждениях по проектам в сфере градостроительной деятельности и проектам правил благоустройства территорий в городском округе «Город Хабаровск», постановлением администрации города Хабаровска от 13.04.2015 № 1307 «Об утверждении административного регламента предоставления муниципальной услуги «Предоставление разрешения на отклонение от предельных параметров разрешенного строительства, реконструкции объекта капитального строительства на территории городского округа «Город Хабаровск», в целях соблюдения прав человека на благоприятные условия жизнедеятельности, прав и законных интересов правообладателей земельных участков и объектов капитального строительства, на основании Устава городского округа «Город Хабаровск», учитывая рекомендации комиссии о предоставлении разрешения на отклонение от предельных параметров разрешенного строительства объекта капитального строительства, учитывая заявление КГКУ «Служба Заказчика ТЭК и ЖКХ Хабаровского края», администрация города

ПОСТАНОВЛЯЕТ:

1. Назначить публичные слушания по проекту решения о предоставлении краевому государственному казенному учреждению «Служба заказчика топливно-энергетического комплекса и жилищно-коммунального хозяйства Хабаровского края» разрешения на отклонение от предельных параметров разрешенного строительства объектов капитального строительства на земельном участке с кадастровым номером 27:23:0000000:24487, адрес (местоположение): примерно в 72 м по направлению на север от ориентира жилое здание, расположенного за пределами участка, адрес ориентира: Хабаровский край, г. Хабаровск, р-н Железнодорожный, ул. Аэродромная, дом № 94а, в виде сокращения минимальных отступов от границ земельного участка с западной стороны до 0 метров и с юго-восточной стороны до 0 метров.

2. Информация о порядке и сроках проведения публичных слушаний.

Организатор публичных слушаний — комиссия по подготовке проекта правил землепользования и застройки городского округа «Город Хабаровск».

Срок проведения публичных слушаний — не более одного месяца со дня оповещения жителей города об их проведении до дня опубликования заключения о результатах публичных слушаний.

Место проведения экспозиции проекта — каб. 401 департамента архитектуры, строительства и землепользования администрации города Хабаровска по адресу: г. Хабаровск, ул. Дикопольцева, 17.

Срок проведения экспозиции проекта — с 11.01.2022 по 25.01.2022.

Время посещения экспозиций проекта — в рабочие дни с 09.00 до 13.00 и с 14.00 до 18.00.

Материалы проекта размещены на сайте https://khv27.ru/structural-units/dep1/gradostroitelstvo/publichnye-slushaniya/.

Справочная информация предоставляется по тел.: 41-96-41, 41-98-36.

Дата и время проведения собрания для обсуждения проекта — 18.01.2022 в 18.05.

Место проведения собрания — актовый зал (каб. 114) департамента архитектуры, строительства и землепользования администрации города Хабаровска по адресу: г. Хабаровск, ул. Дикопольцева, 17.

Срок приема предложений и замечаний — 25.01.2022 (включительно).

Предложения и замечания принимаются:

— в письменной или устной форме в ходе проведения собрания участников публичных слушаний;

— в письменной форме по адресу: г. Хабаровск, ул. Дикопольцева, 17, каб. 401, в рабочие дни (понедельник — пятница) с 9.00 до 13.00 и с 14.00 до 18.00;

— посредством записи в книге (журнале) учета посетителей экспозиции проекта, подлежащего рассмотрению на публичных слушаниях.

Срок опубликования заключения о результатах публичных слушаний — 01.02.2022.

3. Департаменту архитектуры, строительства и землепользования (Сергейчук С.В.) разместить настоящее постановление на официальном сайте администрации города Хабаровска.

4. Управлению по связям с общественностью и СМИ администрации города (Фастовец И.В.) опубликовать (разместить) настоящее постановление в газете «Хабаровские вести» и в сетевом издании «Интернет-портал «Хабаровские вести» (KHAB-VESTI.RU).

5. Контроль за исполнением настоящего постановления возложить на заместителя мэра города, директора департамента архитектуры, строительства и землепользования администрации города Хабаровска Сергейчука С.В.

Мэр города С.А. КРАВЧУК

ОПОВЕЩЕНИЕ
о начале публичных слушаний

Назначены публичные слушания по проекту решения о предоставлении краевому государственному казенному учреждению «Служба заказчика топливно-энергетического комплекса и жилищно-коммунального хозяйства Хабаровского края» разрешения на отклонение от предельных параметров разрешенного строительства объектов капитального строительства на земельном участке с кадастровым номером 27:23:0000000:24487, адрес (местоположение): примерно в 72 м по направлению на север от ориентира — жилое здание, расположенного за пределами участка, адрес ориентира: Хабаровский край, г. Хабаровск, р-н Железнодорожный, ул. Аэродромная, дом № 94а, в виде сокращения минимальных отступов от границ земельного участка с западной стороны до 0 метров и с юго-восточной стороны до 0 метров.

Перечень информационных материалов к проекту: схема планировочной организации земельного участка.

Информация о порядке и сроках проведения публичных слушаний:

Организатор публичных слушаний — комиссия по подготовке проекта правил землепользования и застройки городского округа «Город Хабаровск».

Срок проведения публичных слушаний — не более одного месяца со дня оповещения жителей города об их проведении до дня опубликования заключения о результатах публичных слушаний.

Место проведения экспозиции проекта — каб. 401 департамента архитектуры, строительства и землепользования администрации города Хабаровска по адресу: г. Хабаровск, ул. Дикопольцева, 17.

Срок проведения экспозиции проекта с 11.01.2022 по 25.01.2022.

Время посещения экспозиций проекта — в рабочие дни с 09.00 до 13.00 и с 14.00 до 18.00.

Материалы проекта размещены на сайте https://khv27.ru/structural-units/dep1/gradostroitelstvo/publichnye-slushaniya/.

Справочная информация предоставляется по тел.: 41-96-41, 41-98-36.

Дата и время проведения собрания для обсуждения проекта — 18.01.2022 в 18.05.

Место проведения собрания — актовый зал (каб. 114) департамента архитектуры, строительства и землепользования администрации города Хабаровска по адресу: г. Хабаровск, ул. Дикопольцева, 17.

Срок приема предложений и замечаний — до 25.01.2022 (включительно).

Предложения и замечания принимаются:

— в письменной или устной форме в ходе проведения собрания участников публичных слушаний;

— в письменной форме по адресу: г. Хабаровск, ул. Дикопольцева, 17, каб. 401, в рабочие дни (понедельник — пятница) с 9.00 до 13.00 и с 14.00 до 18.00;

— посредством записи в книге (журнале) учета посетителей экспозиции проекта, подлежащего рассмотрению на публичных слушаниях.

Участники публичных слушаний в целях идентификации представляют сведения о себе с приложением документов, подтверждающих такие сведения (ч. 12 ст. 5.1 Градостроительного кодекса РФ):

— для физических лиц: фамилию, имя, отчество (при наличии), дату рождения, адрес места жительства (регистрации);

— для юридических лиц: наименование, основной государственный регистрационный номер, место нахождения и адрес;

— для правообладателей соответствующих земельных участков и (или) расположенных на них объектов капитального строительства и (или) помещений, являющихся частью указанных объектов капитального строительства: сведения из Единого государственного реестра недвижимости и иные документы, устанавливающие или удостоверяющие их права.

Срок опубликования заключения о результатах публичных слушаний — 01.02.2022.

АДМИНИСТРАЦИЯ ГОРОДА ХАБАРОВСКА
ПОСТАНОВЛЕНИЕ
23.12.2021 № 4944
г. Хабаровск

О назначении публичных слушаний по проекту решения о предоставлении Моисейкину Николаю Николаевичу разрешения на условно разрешенный вид использования земельного участка

В соответствии с Градостроительным кодексом Российской Федерации, решением Хабаровской городской думы от 28.06.2018 № 850 «Об утверждении Положения о публичных слушаниях, общественных обсуждениях по проектам в сфере градостроительной деятельности и проектам правил благоустройства территорий в городском округе «Город Хабаровск», постановлением администрации города Хабаровска от 02.03.2015 № 709 «Об утверждении административного регламента предоставления муниципальной услуги «Предоставление разрешения на условно разрешенный вид использования земельного участка или объекта капитального строительства на территории городского округа «Город Хабаровск», на основании Устава городского округа «Город Хабаровск», в целях соблюдения прав человека на благоприятные условия жизнедеятельности, прав и законных интересов правообладателей земельных участков и объектов капитального строительства, учитывая заявление Моисейкина Н.Н., администрация города

ПОСТАНОВЛЯЕТ:

1. Назначить публичные слушания по проекту решения о предоставлении Моисейкину Николаю Николаевичу разрешения на условно разрешенный вид использования земельного участка с кадастровым номером 27:23:0041224:592, площадью 11 156 кв. м, адрес: Хабаровский край, г. Хабаровск, ул. Шкотова, д. 28, под хранение автотранспорта.

2. Информация о порядке и сроках проведения публичных слушаний.

Организатор публичных слушаний — комиссия по подготовке проекта правил землепользования и застройки городского округа «Город Хабаровск».

Срок проведения публичных слушаний — не более одного месяца со дня оповещения жителей города об их проведении до дня опубликования заключения о результатах публичных слушаний.

Место проведения экспозиции проекта — каб. 401 департамента архитектуры, строительства и землепользования администрации города Хабаровска по адресу: г. Хабаровск, ул. Дикопольцева, 17.

Срок проведения экспозиции проекта — с 11.01.2022 по 28.01.2022.

Время посещения экспозиций проекта — в рабочие дни с 09.00 до 13.00 и с 14.00 до 18.00.

Материалы проекта размещены на сайте https://khv27.ru/structural-units/dep1/gradostroitelstvo/publichnye-slushaniya/.

Справочная информация предоставляется по тел.: 41-96-41, 41-98-36.

Дата и время проведения собрания для обсуждения проекта — 20.01.2022 в 18.05.

Место проведения собрания — актовый зал (каб. 114) департамента архитектуры, строительства и землепользования администрации города Хабаровска по адресу: г. Хабаровск, ул. Дикопольцева, 17.

Срок приема предложений и замечаний — 28.01.2022 (включительно).

Предложения и замечания принимаются:

— в письменной или устной форме в ходе проведения собрания участников публичных слушаний;

— в письменной форме по адресу: г. Хабаровск, ул. Дикопольцева, 17, каб. 401, в рабочие дни (понедельник — пятница) с 9.00 до 13.00 и с 14.00 до 18.00;

— посредством записи в книге (журнале) учета посетителей экспозиции проекта, подлежащего рассмотрению на публичных слушаниях.

Срок опубликования заключения о результатах публичных слушаний — 04.02.2022.

3. Департаменту архитектуры, строительства и землепользования (Сергейчук С.В.) разместить настоящее постановление на официальном сайте администрации города Хабаровска.

4. Управлению по связям с общественностью и СМИ администрации города (Фастовец И.В.) опубликовать (разместить) настоящее постановление в газете «Хабаровские вести» и в сетевом издании «Интернет-портал «Хабаровские вести» (KHAB-VESTI.RU).

5. Контроль за исполнением настоящего постановления возложить на заместителя мэра города, директора департамента архитектуры, строительства и землепользования администрации города Хабаровска Сергейчука С.В.

Мэр города С.А. КРАВЧУК

ОПОВЕЩЕНИЕ
о начале публичных слушаний

Назначены публичные слушания по проекту решения о предоставлении Моисейкину Николаю Николаевичу разрешения на условно разрешенный вид использования земельного участка с кадастровым номером 27:23:0041224:592, площадью 11156 кв. м, адрес: Хабаровский край, г. Хабаровск, ул. Шкотова, д. 28, под хранение автотранспорта.

Перечень информационных материалов к проекту: схема планировочной организации земельного участка.

Информация о порядке и сроках проведения публичных слушаний:

Организатор публичных слушаний — комиссия по подготовке проекта правил землепользования и застройки городского округа «Город Хабаровск».

Срок проведения публичных слушаний — не более одного месяца со дня оповещения жителей города об их проведении до дня опубликования заключения о результатах публичных слушаний.

Место проведения экспозиции проекта — каб. 401 департамента архитектуры, строительства и землепользования администрации города Хабаровска по адресу: г. Хабаровск, ул. Дикопольцева, 17.

Срок проведения экспозиции проекта с 11.01.2022 по 28.01.2022.

Время посещения экспозиций проекта — в рабочие дни с 09.00 до 13.00 и с 14.00 до 18.00.

Материалы проекта размещены на сайте https://khv27.ru/structural-units/dep1/gradostroitelstvo/publichnye-slushaniya/.

Справочная информация предоставляется по тел.: 41-96-41, 41-98-36.

Дата и время проведения собрания для обсуждения проекта — 20.01.2022 в 18.00.

Место проведения собрания — актовый зал (каб. 114) департамента архитектуры, строительства и землепользования администрации города Хабаровска по адресу: г. Хабаровск, ул. Дикопольцева, 17.

Срок приема предложений и замечаний — до 28.01.2022 (включительно).

Предложения и замечания принимаются:

— в письменной или устной форме в ходе проведения собрания участников публичных слушаний;

— в письменной форме по адресу: г. Хабаровск, ул. Дикопольцева, 17, каб. 401, в рабочие дни (понедельник — пятница) с 9.00 до 13.00 и с 14.00 до 18.00;

— посредством записи в книге (журнале) учета посетителей экспозиции проекта, подлежащего рассмотрению на публичных слушаниях.

Участники публичных слушаний в целях идентификации представляют сведения о себе с приложением документов, подтверждающих такие сведения (ч. 12 ст. 5.1 Градостроительного кодекса РФ):

— для физических лиц: фамилию, имя, отчество (при наличии), дату рождения, адрес места жительства (регистрации);

— для юридических лиц: наименование, основной государственный регистрационный номер, место нахождения и адрес;

— для правообладателей соответствующих земельных участков и (или) расположенных на них объектов капитального строительства и (или) помещений, являющихся частью указанных объектов капитального строительства: сведения из Единого государственного реестра недвижимости и иные документы, устанавливающие или удостоверяющие их права.

Срок опубликования заключения о результатах публичных слушаний — 04.02.2022.

АДМИНИСТРАЦИЯ ГОРОДА ХАБАРОВСКА
ПОСТАНОВЛЕНИЕ
28.12.2021 № 5028
г. Хабаровск

О внесении изменений в постановление администрации города Хабаровска от 30.06.2011 № 1978 «Об утверждении административного регламента предоставления муниципальной услуги «Выдача специального разрешения на движение по автомобильным дорогам общего пользования местного значения городского округа «Город Хабаровск» тяжеловесного и (или) крупногабаритного транспортного средства»

В соответствии с Федеральным законом от 27.07.2010 № 210-ФЗ «Об организации предоставления государственных и муниципальных услуг», приказом Минтранса России от 05.06.2019 № 167 «Об утверждении порядка выдачи специального разрешения на движение по автомобильным дорогам тяжеловесного и (или) крупногабаритного транспортного средства», постановлением администрации города Хабаровска от 31.08.2010 № 2804 «Об утверждении Порядка разработки, экспертизы и утверждения административных регламентов предоставления муниципальных услуг», на основании Устава городского округа «Город Хабаровск» администрация города

ПОСТАНОВЛЯЕТ:

1. Внести в постановление администрации города Хабаровска от 30.06.2011 № 1978 «Об утверждении административного регламента предоставления муниципальной услуги «Выдача специального разрешения на движение по автомобильным дорогам общего пользования местного значения городского округа «Город Хабаровск» тяжеловесного и (или) крупногабаритного транспортного средства» изложить следующее изменения:

1.1. Пункт 4 изложить в следующей редакции:

«4. Контроль за выполнением настоящего постановления возложить на первого заместителя мэра города по городскому хозяйству Варады В.Е.».

1.2. В административном регламенте предоставления муниципальной услуги «Выдача специального разрешения на движение по автомобильным дорогам общего пользования местного значения городского округа «Город Хабаровск» тяжеловесного и (или) крупногабаритного транспортного средства»:

1.2.1. В разделе 1:

1.2.1.1. Пункт 1.1 дополнить вторым абзацем следующего содержания:

«Действие настоящего регламента распространяется на выдачу специального разрешения на движение по автомобильным дорогам общего пользования местного значения городского округа «Город Хабаровск» тяжеловесного и (или) крупногабаритного транспортного средства (далее — специальное разрешение), если маршрут, часть маршрута указанного транспортного средства проходит по автомобильным дорогам общего пользования местного значения городского округа «Город Хабаровск» и не проходит по автомобильным дорогам федерального, регионального или межмуниципального значения, участкам таких автомобильных дорог.».

1.2.1.2. Подпункт 1.5.1 пункта 1.5 признать утратившим силу.

1.2.1.3. Подпункт 1.5.4 пункта 1.5 дополнить абзацем третьим следующего содержания:

«Обращение по вопросам предоставления муниципальной услуги (о ходе ее исполнения) регистрируется в системе электронного документооборота в день поступления обращения.».

1.2.1.4. Подпункт 1.5.6 пункта 1.5 изложить в следующей редакции:

«1.5.6. Информация о территории обслуживания управлением автомобильных дорог общего пользования местного значения городского округа «Город Хабаровск» размещается на официальном сайте Федерального дорожного агентства в информационно-телекоммуникационной сети Интернет, а также на едином портале ФКУ «Росдормониторинг» www.gucmp.ru.».

1.3. В разделе 2:

1.3.1. Абзацы второй и третий пункта 2.2 признать утратившими силу.

1.3.2. Пункт 2.4 изложить в следующей редакции:

«2.4. Сроки предоставления муниципальной услуги:

2.4.1. Специальное разрешение в случае, если требуется согласование только владельцев автомобильных дорог, и при наличии соответствующих согласований выдается в срок, не превышающий 11 рабочих дней с даты регистрации заявления, в случае необходимости согласования маршрута транспортного средства с Госавтоинспекцией — в течение 15 рабочих дней с даты регистрации заявления, а в случае оформления специального разрешения в упрощенном порядке при движении транспортного средства по установленному и (или) постоянному маршруту — в течение 2 рабочих дней с даты регистрации заявления.

В случае если для осуществления движения тяжеловесных и (или) крупногабаритных транспортных средств требуется разработка проекта организации дорожного движения, специального проекта, оценка технического состояния автомобильных дорог, их укрепление или принятие специальных мер по обустройству автомобильных дорог, их участков, а также пересекающих автомобильную дорогу сооружений и инженерных коммуникаций, срок выдачи специального разрешения увеличивается на срок проведения указанных мероприятий.

2.4.2. Заявление на движение тяжеловесных и (или) крупногабаритных транспортных средств, направляемых для ликвидации последствий чрезвычайных ситуаций, а также специализированных транспортных средств телеканалов, радиоканалов и иных вещателей (передвижных телевизионных станций, состоящих из основного и вспомогательного транспортного средства, груз которых составляет оборудование, необходимое для проведения съемок, и мобильных энергетических комплексов, направляемых на проведение съемок и трансляций) рассматривается управлением в течение одного рабочего дня с даты его поступления.

2.4.3. В случае наличия установленного и (или) постоянного маршрута тяжеловесных и (или) крупногабаритных транспортных средств срок оформления специального разрешения по указанному маршруту не должен составлять более 3 часов после подтверждения заявителем внесения платы в счет возмещения вреда, причиняемого тяжеловесным транспортным средством, а также получения согласования Госавтоинспекции.».

1.3.3. Пункт 2.6 изложить в следующей редакции:

«2.6. Исчерпывающий перечень документов, необходимых в соответствии с законодательными или иными нормативными правовыми актами для предоставления муниципальной услуги:

2.6.1. Документы и информация, представляемые заявителем самостоятельно:

2.6.1.1. Заявление на получение специального разрешения по форме согласно приложению № 1 к настоящему регламенту (далее — заявление).

В заявлении указываются:

— информация о лице, обратившемся с заявлением на получение специального разрешения (далее — заявитель), — владельце транспортного средства или его уполномоченном представителе: наименование, адрес в пределах места нахождения (для юридических лиц), фамилия, имя, отчество (при наличии), адрес регистрации по месту жительства (пребывания) (для физических лиц и индивидуальных предпринимателей), телефон и адрес электронной почты (при наличии);

— номер и дата заявления;

— наименование уполномоченного органа;

— информация о владельце транспортного средства:

— наименование, организационно-правовая форма и адрес в пределах места нахождения, телефон — для юридических лиц;

— фамилия, имя, отчество (при наличии), адрес регистрации по месту жительства (пребывания), телефон — для физических лиц и индивидуальных предпринимателей (с указанием статуса индивидуального предпринимателя);

— идентификационный номер налогоплательщика (далее — ИНН) и основной государственный регистрационный номер (далее — ОГРН или ОГРНИП) — для юридических лиц и индивидуальных предпринимателей, зарегистрированных на территории Российской Федерации;

— маршрут движения (пункт отправления — пункт назначения с указанием их адресов в населенных пунктах, если маршрут проходит по улично-дорожной сети населенных пунктов, без указания промежуточных пунктов);

— вид перевозки (по территории Российской Федерации);

— срок выполнения поездок;

— количество поездок (для тяжеловесных транспортных средств);

— характеристика груза (при наличии груза) (наименование, габариты (длина, ширина, высота), масса, делимость;

— сведения о транспортном средстве: марка, модель, государственный регистрационный номер;

— параметры транспортного средства (автопоезда): масса, расстояние между осями, нагрузки на оси, количество и скатность колес на каждой оси, наличие пневматической подвески, габариты (длина, ширина, высота, длина свеса (при наличии), минимальный радиус поворота с грузом;

— способ связи: по телефону, по электронной почте и иные.

В случае движения крупногабаритной сельскохозяйственной техники (комбайн, трактор) своим ходом в период с марта по ноябрь в пределах городского округа «Город Хабаровск» в заявлении указываются пункт отправления и пункт назначения с указанием подъездов к местам проведения сельскохозяйственных работ.

Дата начала срока выполнения поездок не может быть позднее сорока пяти дней с даты подачи заявления.

Заявление оформляется на русском языке машинописным текстом (наименования груза, марок и моделей транспортных средств, их государственных регистрационных номеров допускается оформлять буквами латинского алфавита).

2.6.1.2. Схема тяжеловесного и (или) крупногабаритного транспортного средства (автопоезда) с изображением размещения груза (при наличии груза), которая оформляется согласно рекомендуемому образцу схемы, приведенному в приложении № 3 к Порядку выдачи специального разрешения на движение по автомобильным дорогам тяжеловесного и (или) крупногабаритного транспортного средства, утвержденного приказом Минтранса России от 05.06.2019 № 167.

2.6.1.3. Копии документов каждого транспортного средства (паспорт транспортного средства или свидетельство о регистрации транспортного средства, паспорт самоходной машины), с использованием которого планируется поездка (для транспортных средств, зарегистрированных федеральными органами исполнительной власти и федеральными государственными органами, в которых законодательством Российской Федерации предусмотрена военная служба, органами Государственного надзора за техническим состоянием самоходных машин и других видов техники, а также за пределами Российской Федерации).

Документы, указанные в абзаце первом настоящего подпункта, не представляются в случае подачи заявления на выдачу специального разрешения в соответствии с подпунктом 2.4.2 пункта 2.4 настоящего регламента.

2.6.1.4. Заявление, схема тяжеловесного и (или) крупногабаритного транспортного средства (автопоезда), а также копии документов, указанных в подпункте 2.6.1.3 пункта 2.6.1 настоящего регламента, должны быть подписаны заявителем и заверены печатью (при наличии).

2.6.1.5. Копия документа, подтверждающего полномочия представителя заявителя, — в случае подачи заявления представителем лица, в чьих интересах осуществляется выдача специального разрешения.

2.6.2. Документы, которые заявитель вправе представить по собственной инициативе (подлежат представлению в рамках межведомственного информационного взаимодействия):

1) информация о государственной регистрации в качестве индивидуального предпринимателя или юридического лица (для российских перевозчиков);

2) сведения о соблюдении требований о перевозке груза, не являющегося неделимым;

3) сведения об оплате государственной пошлины за выдачу специального разрешения.

2.6.3. Заявление с прилагаемыми к нему документами может быть подано (направлено) заявителем:

1) непосредственно в управление по адресу: 680000, г. Хабаровск, Уссурийский бульвар, дом 6, кабинет 106. График работы: понедельник, среда, пятница с 08.30 до 17.30, перерыв на обед с 12.30 до 13.30;

2) посредством факсимильной связи по номеру телефона (4212) 76-12-26;

При этом в случае направления документов, указанных в подпунктах 2.6.1.1—2.6.1.4 пункта 2.6 настоящего регламента, в адрес управления посредством факсимильной связи, при обращении заявителя за получением оформленного бланка специального разрешения должны быть предоставлены их оригиналы, оформленные в соответствии с подпунктом 2.6.2 пункта 2.6 настоящего регламента;

3) посредством почтового отправления по адресу: 680000, г. Хабаровск, Уссурийский бульвар, дом 6;

4) электронным сообщением (atk@khv27.ru);

5) на официальном сайте администрации города Хабаровска khv27.ru в информационно-телекоммуникационной сети Интернет;

6) на едином портале ФКУ «Росдормониторинг» www.gucmp.ru с 01.01.2022.».

1.3.4. Пункт 2.7 изложить в следующей редакции:

«2.7. Исчерпывающий перечень оснований для отказа в регистрации документов, необходимых для предоставления муниципальной услуги:

1) управление не вправе выдавать специальное разрешение по заявленному маршруту;

2) заявление подписано лицом, не имеющим полномочий на подписание данного заявления;

3) заявление не содержит сведений и (или) не соответствует требованиям, установленным подпунктом 2.6.1.1 подпункта 2.6.1 пункта 2.6 настоящего регламента;

4) предусмотренные подпунктами 2.6.1.2—2.6.1.5 подпункта 2.6.1 пункта 2.6 настоящего регламента документы не приложены к заявлению или прилагаемые к заявлению документы не соответствуют требованиям подпунктов 2.6.1.2—2.6.1.5, пункта 2.6.2 настоящего регламента.».

1.3.5. Подпункт 2.8.2 пункта 2.8 регламента изложить в следующей редакции:

«2.8.2. Основания для отказа в предоставлении муниципальной услуги:

1) информация о государственной регистрации в качестве индивидуального предпринимателя или юридического лица не соответствует информации, указанной в заявлении;

2) установленные требования о перевозке груза, не являющегося неделимым, не соблюдены;

3) сведения, предоставленные в заявлении и документах, не соответствуют техническим характеристикам транспортного средства и груза, а также технической возможности осуществления заявленной перевозки;

4) технические характеристики и регистрационные данные транспортных средств не соответствуют указанным в заявлении;

5) при согласовании маршрута установлена невозможность осуществления движения по заявленному маршруту тяжеловесного и (или) крупногабаритного транспортного средства с заявленными техническими характеристиками в связи с техническим состоянием автомобильной дороги, искусственного сооружения или инженерных коммуникаций, а также по требованиям безопасности дорожного движения;

6) отсутствует согласие заявителя, предусмотренное пунктом 3.4.2 настоящего регламента, на:

— разработку проекта организации дорожного движения и (или) специального проекта;

— проведение оценки технического состояния автомобильной дороги;

— принятие специальных мер по обустройству пересекающих автомобильную дорогу сооружений и инженерных коммуникаций, определенных согласно проведенной оценке технического состояния автомобильной дороги и в установленных законодательством случаях;

— укрепление автомобильных дорог или принятие специальных мер по обустройству автомобильных дорог или их участков, определенных согласно проведенной оценке технического состояния автомобильной дороги и в установленных законодательством случаях;

7) заявитель не внес плату в счет возмещения вреда, причиняемого автомобильным дорогам тяжеловесным транспортным средством и не предоставил копии платежных документов, подтверждающих такую оплату;

8) отсутствуют оригиналы заявления и схемы тяжеловесного и (или) крупногабаритного транспортного средства (автопоезда), а также заверенные регистрационные документы транспортных средств в соответствии с подпунктами 2.6.1.3, 2.6.1.4, 2.6.2 пункта 2.6 настоящего регламента при обращении заявителя за получением оформленного бланка специального разрешения в случае, если заявление и документы направлялись в управление с использованием факсимильной связи;

9) отсутствует в установленный срок согласование или поступил мотивированный отказ в согласовании владельцев автомобильных дорог или согласующих организаций;

10) истек указанный в заявлении срок перевозки.».

1.3.6. Абзац третий пункта 2.9 дополнить словами «до подачи заявления в соответствии с подпунктом 111 пункта 1 статьи 333.33, подпункта 5.2 пункта 1 статьи 333.18 Налогового кодекса Российской Федерации».

1.3.7. Абзац четвертый пункта 2.9 дополнить словами «в соответствии с пунктом 3.5 настоящего регламента».

1.3.8. Пункт 2.11 изложить в следующей редакции:

«2.11. Заявление регистрируется специалистом управления в течение одного рабочего дня с даты его поступления.».

1.4. В разделе 3:

1.4.1. В пункте 3.1:

— абзац второй пункта 3.1 изложить в следующей редакции:

«— прием и регистрация заявления, направление запросов в рамках межведомственного информационного взаимодействия и получение ответов на них;»;

— абзац третий изложить в следующей редакции:

«— рассмотрение заявления и документов, согласование маршрута тяжеловесного и (или) крупногабаритного транспортного средства;».

1.4.2. Пункт 3.3 изложить в следующей редакции:

«3.3. Прием и регистрация заявления, направление запросов в рамках межведомственного информационного взаимодействия и получение ответов на них.

3.3.1. Юридическим фактом, являющимся основанием для начала административной процедуры, является поступление в управление заявления и документов, указанных в подпункте 2.6.1 пункта 2.6 настоящего регламента.

3.3.2. Специалист управления в день поступления проверяет заявление и приложенные документы на соответствие требованиям, установленным в подпункте 2.6.1 пункта 2.6 настоящего регламента, и на наличие (отсутствие) оснований для отказа в приеме документов, установленных в пункте 2.7 настоящего регламента.

3.3.3. В случае установления наличия оснований для отказа в приеме документов специалист управления информирует заявителя об отказе в приеме документов письмом, подписанным начальником управления административно-технического контроля выбранным заявителем способом связи, о чем делается отметка в электронном Журнале выдачи специальных разрешений в день поступления заявления.

3.3.4. В случае установления отсутствия оснований для отказа в приеме документов, специалист управления регистрирует заявление в электронном Журнале выдачи специальных разрешений в день поступления заявления.

3.3.5. При обращении заявителя специалист управления предоставляет ему сведения о дате поступления заявления и его регистрационном номере:

— в случае письменного обращения или в электронной форме — способом, указанным в обращении, на следующий день после поступления обращения;

— в случае устного обращения по телефону или при личном приеме — в день обращения.

За сведениями, указанными в абзаце первом настоящего подпункта, заявитель может обратиться до дня выдачи специального разрешения одним из способов, предусмотренных в подпункте 2.6.3 пункта 2.6 настоящего регламента.

3.3.6. По инициативе заявителя до получения специального разрешения заявление может быть отозвано путем направления в управление письменного заявления в свободной форме с указанием реквизитов отзываемого заявления одним из способов, установленных в подпункте 2.6.3 пункта 2.6 настоящего регламента.

В течение трех рабочих дней со дня поступления в управление заявление с прилагаемыми документами возвращается заявителю выбранным им способом связи, о чем делается отметка в электронном Журнале выдачи специальных разрешений.

3.3.7. Специалист управления в день регистрации заявления обеспечивает подготовку и направление запросов в рамках межведомственного информационного взаимодействия, а также получение ответов на межведомственные запросы.

3.3.8. Срок выполнения административной процедуры составляет:

— для регистрации заявления с прилагаемыми документами — один рабочий день (день поступления в управление);

— для информирования заявителя об отказе в приеме документов — в течение одного рабочего дня с даты поступления заявления и прилагаемых документов;

— для получения ответов на межведомственные запросы — четыре рабочих дня со дня регистрации заявления.

3.3.9. Результатом административной процедуры является регистрация заявления или отказ в приеме документов, получение ответов на межведомственные запросы.».

1.4.3. Пункт 3.4 изложить в следующей редакции:

«3.4. Рассмотрение заявления и документов, согласование маршрута тяжеловесного и (или) крупногабаритного транспортного средства.

3.4.1. Юридическим фактом, являющимся основанием для начала административной процедуры, является регистрация заявления, получение ответов на межведомственные запросы и необходимость согласования маршрута тяжеловесного и (или) крупногабаритного транспортного средства.

3.4.2. Специалист управления при рассмотрении заявления и документов, с учетом ответов на межведомственные запросы, в течение четырех рабочих дней со дня регистрации заявления (за исключением случаев, предусмотренных в подпунктах 2.4.2, 2.4.3 пункта 2.4 настоящего регламента) осуществляет их проверку на соответствие требованиям настоящего регламента и устанавливает наличие (отсутствие) оснований для отказа в предоставлении муниципальной услуги в соответствии с подпунктами 1, 2 подпункта 2.8.2 пункта 2.8 настоящего регламента.

3.4.3. В случае установления наличия оснований для отказа в предоставлении муниципальной услуги, установленных в подпунктах 1, 2 подпункта 2.8.2 пункта 2.8 настоящего регламента, специалист управления принимает решение об отказе в выдаче специального разрешения и в течение одного рабочего дня со дня принятия такого решения информирует заявителя выбранным им способом связи письмом управления, подписанным начальником управления административно-технического контроля.

3.4.4. В случае установления отсутствия оснований для отказа в предоставлении муниципальной услуги, установленных в подпунктах 1, 2 подпункта 2.8.2 пункта 2.8 настоящего регламента, специалист управления осуществляет согласование маршрута тяжеловесного и (или) крупногабаритного транспортного средства в соответствии с разделами IV, V Порядка выдачи специального разрешения на движение по автомобильным дорогам тяжеловесного и (или) крупногабаритного транспортного средства, утвержденного приказом Минтранса России от 05.06.2019 № 167.

3.4.5. Управление осуществляет согласование маршрута тяжеловесного и (или) крупногабаритного транспортного средства с Госавтоинспекцией:

1) в случае превышения транспортным средством установленных в Приложении № 1 к Правилам перевозок грузов автомобильным транспортом, утвержденным постановлением Правительства Российской Федерации от 21.12.2020 № 2200, допустимых габаритов более чем на два процента;

2) в случаях если для движения транспортного средства требуется:

— укрепление отдельных участков автомобильных дорог;

— принятие специальных мер по обустройству автомобильных дорог и пересекающих их сооружений и инженерных коммуникаций в пределах маршрута транспортного средства.

3.4.6. Специалист управления в течение четырех рабочих дней со дня регистрации заявления устанавливает путь следования по заявленному маршруту.

3.4.7. В случае если для движения тяжеловесного и (или) крупногабаритного транспортного средства требуется разработка проекта организации дорожного движения, специального проекта, проведение обследования автомобильных дорог, их укрепление или принятие специальных мер по обустройству автомобильных дорог, их участков, а также пересекающих автомобильную дорогу сооружений и инженерных коммуникаций, управление в течение одного рабочего дня со дня установления необходимости проведения соответствующих мероприятий выбранным заявителем способом связи информирует его об этом, и дальнейшее согласование маршрута тяжеловесного и (или) крупногабаритного транспортного средства осуществляется в соответствии с главой V Порядка выдачи специального разрешения на движение по автомобильным дорогам тяжеловесного и (или) крупногабаритного транспортного средства, утвержденного приказом Минтранса России от 05.06.2019 № 167.

Указанные мероприятия проводятся при выполнении хотя бы одного из следующих условий:

1) масса тяжеловесного транспортного средства превышает несущую способность участка автомобильной дороги и (или) искусственного сооружения;

2) габариты крупногабаритного транспортного средства превышают габариты приближения автомобильной дороги с учетом радиуса автомобильной дороги в плане и профиле;

3) мероприятия предусмотрены Требованиями к организации движения по автомобильным дорогам тяжеловесного и (или) крупногабаритного транспортного средства, утвержденными приказом Минтранса России от 31.08.2020 № 343.

3.4.8. В случаях, установленных в подпункте 3.4.5 настоящего пункта регламента, специалист управления направляет в Госавтоинспекцию запрос на согласование маршрута тяжеловесного и (или) крупногабаритного транспортного средства с приложением копий документов, указанных в подпунктах 2.6.1.2, 2.6.1.3 подпункта 2.6.1 пункта 2.6 настоящего регламента, копий согласований маршрута тяжеловесного и (или) крупногабаритного транспортного средства и проекта организации дорожного движения и (или) проекта, содержащего мероприятия по укреплению и (или) обустройству автомобильных дорог, их участков, (при необходимости), также с приложением оформленного бланка специального разрешения.

3.4.9. В случае если при согласовании маршрута движения крупногабаритного транспортного средства установлено, что данное транспортное средство является тяжеловесным, управление в течение одного рабочего дня с даты установления данного факта информирует об этом заявителя одновременно с направлением заявителю запроса о требуемом количестве поездок по маршруту.

Заявитель в течение двух рабочих дней с даты поступления запроса должен уведомить владельца автомобильной дороги о требуемом количестве поездок по заявленному маршруту.

В указанном случае владелец автомобильной дороги при согласовании маршрута движения информирует уполномоченный орган о количестве согласованных поездок.

Срок выдачи специального разрешения увеличивается на срок проведения указанных в настоящем пункте мероприятий.

3.4.10. Результатом административной процедуры является установление согласование маршрута, отказ в согласовании маршрута.».

1.4.4. Пункт 3.5 изложить в следующей редакции:

«3.5. Выдача (отказ в выдаче) специального разрешения.

3.5.1. Юридическим фактом, являющимся основанием для начала административной процедуры, является согласование маршрута.

3.5.2. Специалист управления в течение одного рабочего дня со дня получения предусмотренных пунктом 3.4 настоящего регламента согласований выбранным заявителем способом связи информирует его о размере платы в счет возмещения вреда, причиняемого автомобильным дорогам тяжеловесным транспортным средством, и одновременно вместе с указанной информацией направляет заявителю расчет такой платы (далее — документы на оплату (счета)).

Документы на оплату (расчет) заверяются печатью управления. Первый экземпляр направляется (передается) заявителю, второй экземпляр хранится в деле согласно номенклатуре дел управления.

Расчет осуществляется в соответствии с Правилами возмещения вреда, причиняемого тяжеловесными транспортными средствами, утвержденными постановлением Правительства Российской Федерации от 31.01.2020 № 67.

3.5.3. В случае если нагрузка на ось тяжеловесного транспортного средства превышает допустимую нагрузку на ось транспортного средства более чем на два процента, но не более чем на десять процентов, специальное разрешение на движение такого транспортного средства по установленному и (или) постоянному маршруту выдается в упрощенном порядке.

Специалист управления доводит до заявителя выбранным им способом связи информацию о размере платы в счет возмещения вреда, причиняемого тяжеловесным транспортным средством, в течение одного рабочего дня со дня регистрации заявления и одновременно вместе с указанной информацией направляет заявителю документы на оплату (счета), оформленные в соответствии с абзацем вторым подпункта 3.5.2 настоящего пункта, с расчетом, произведенным в соответствии с абзацем третьим подпункта 3.5.2 настоящего пункта.

3.5.4. По письменному обращению в свободной форме заявителя в течение одного рабочего дня до выдачи специального разрешения, в случае если не требуется согласование маршрута транспортного средства с Госавтоинспекцией, допускается замена указанного в заявлении транспортного средства на аналогичное по своим техническим характеристикам, весовым и габаритным параметрам.

Заявитель направляет данное обращение одним из способов, предусмотренных в подпункте 2.6.3 пункта 2.6.

В указанном случае для транспортных средств, зарегистрированных федеральными органами исполнительной власти и федеральными государственными органами, в которых законодательством Российской Федерации предусмотрена военная служба, органами Государственного надзора за техническим состоянием самоходных машин и других видов техники, а также за пределами Российской Федерации, и (или) при подаче заявления в управление на бумажном носителе необходимо предоставить копии документов каждого транспортного средства (паспорт транспортного средства или свидетельство о регистрации транспортного средства, паспорт самоходной машины), с использованием которого планируется поездка.

3.5.5. Специалист управления после выполнения административных процедур, установленных в подпунктах 3.5.2—3.5.4 настоящего пункта, в течение одного рабочего дня устанавливает наличии (отсутствие) оснований для отказа в выдаче специального разрешения, установленных в подпункте 2.8.2 пункта 2.8 настоящего регламента.

В случае установления отсутствия оснований для отказа специалист управления принимает решение о выдаче специального разрешения.

В случае установления наличия оснований для отказа в выдаче специального разрешения специалист управления принимает решение об отказе в выдаче специального разрешения.

3.5.6. Специальное разрешение выдается заявителю (уполномоченному представителю заявителя) после подтверждения заявителем внесения платы в счет возмещения вреда, причиняемого тяжеловесным транспортным средством, на бланке согласно форме, приведенной в приложении № 1 к Порядку выдачи специального разрешения на движение по автомобильным дорогам тяжеловесного и (или) крупногабаритного транспортного средства, утвержденному приказом Минтранса России от 05.06.2019 № 167, подписанное начальником управления административно-технического контроля и заверенное печатью управления, под подпись в Журнале выданных специальных разрешений, распечатанном на бумажном носителе.

Специальное разрешение выдается на движение транспортного средства по определенному маршруту без груза или с грузом на срок до трех месяцев.

В случае движения крупногабаритной сельскохозяйственной техники (комбайн, трактор) своим ходом в период с марта по ноябрь в пределах городского округа «Город Хабаровск» специальное разрешение выдается на движение такой техники по определенному маршруту на срок до девяти месяцев.

3.5.7. Выполнение административной процедуры осуществляется в сроки, установленные в пункте 2.4 настоящего регламента.

3.5.8. Результатом административной процедуры является выдача специального разрешения и отказ в выдаче специального разрешения.

3.5.9. Сведения о выдаче (об отказе в выдаче) специального разрешения вносятся специалистом управления в электронный Журнал выдачи специальных разрешений.

3.5.10. Специалист управления в течение одного рабочего дня со дня принятия решения о выдаче (об отказе в выдаче) специального разрешения выбранным заявителем способом связи информирует его о принятом решении, указав основания принятия данного решения.

3.5.11. При обращении заявителя с требованием об исправлении допущенных опечаток и ошибок в выданных в результате предоставления муниципальной услуги документах, опечатки и ошибки исправляются и исправленные документы направляются заявителю способом, указанным в требовании, в течение пяти рабочих дней со дня поступления такого требования.

Требование регистрируется в день его поступления в управление.».

1.4.5. В подпунктах 3.7.2, 3.7.3 пункта 3.7 слово «усиленной» исключить.

1.5. В разделе 5:

1.5.1. Пункт 5.5 признать утратившим силу.

1.5.2. Пункт 5.10 дополнить абзацем следующего содержания:

«Жалоба регистрируется в день ее поступления.».

1.6. Приложение № 1 к регламенту изложить в редакции согласно приложению к настоящему постановлению.

1.7. Приложение № 2 к регламенту признать утратившим силу.

1.8. Приложение № 4 к регламенту признать утратившим силу.

2. Управлению информационных технологий (Пустынникова О.А.) разместить настоящее постановление на официальном сайте администрации города в информационно-телекоммуникационной сети Интернет.

3. Управлению по связям с общественностью и СМИ администрации города Хабаровска (Фастовец И.В.) опубликовать (разместить) настоящее постановление в газете «Хабаровские вести» и в сетевом издании «Интернет-портал «Хабаровские вести» (KHAB-VESTI.RU).

4. Контроль за исполнением настоящего постановления возложить на первого заместителя мэра города по городскому хозяйству Варады В.Е.

5. Настоящее постановление вступает в силу со дня его официального опубликования (обнародования).

Мэр города С.А. КРАВЧУК

Приложение
к постановлению администрации города Хабаровска
от 28.12.2021 № 5028

Исх. от _____ № _____
поступило в Управление административно-технического контроля администрации г. Хабаровска _____ № _____

Реквизиты заявителя (наименование, организационно-правовая форма, адрес в пределах места нахождения, телефон для юридических лиц)
_____
_____

ЗАЯВЛЕНИЕ
на получение специального разрешения на движение по автомобильным дорогам тяжеловесного и (или) крупногабаритного транспортного средства

_____
информация о лице, обратившемся с заявлением на получение специального разрешения (далее — заявитель) — наименование, адрес в пределах места нахождения (для юридических лиц), фамилия, имя, отчество (при наличии), адрес регистрации по месту жительства (пребывания) (для физических лиц и индивидуальных предпринимателей), телефон и адрес электронной почты (при наличии)
_____
_____

ИНН, ОГРН/ОГРИП для юридических лиц и индивидуальных предпринимателей, зарегистрированных на территории РФ	
Маршрут движения (пункт отправления — пункт назначения с указанием их адресов по улично-дорожной сети городского округа «Город Хабаровск»)	

(улицы в городе)
_____
_____
_____
_____
_____
_____

Вид перевозки	по территории Российской Федерации (местная)

Срок выполнения поездок	с _____ по _____			
количество поездок				
Характеристика груза (при наличии груза)		Делимый	Да/Нет	
Наименование, габариты (длина, ширина, высота), масса, делимость	Габариты (м)			Масса (т)
	Д	Ш	В	
Длина свеса (м) (при наличии)				

Сведения о транспортном средстве (марка, модель, государственный регистрационный номер; параметры транспортного средства (автопоезда): масса, расстояние между осями, нагрузки на оси, количество и скатность колес на каждой оси, наличие пневматической подвески, габариты (длина, ширина, высота, длина свеса (при наличии), минимальный радиус поворота с грузом)

Марка и модель тягача				Гос. регистрационный знак						
Марка и модель прицепа)				Гос. регистрационный знак						
Параметры транспортного средства (автопоезда):										
Масса транспортного средства (автопоезда) без груза/с грузом (т)				Масса тягача (т)			Масса прицепа (полуприцепа) (т)			
Расстояние между осями	1	2	3	4	5	6	7	8		
Нагрузки на оси (т)										

Габариты транспортного средства (автопоезда):			
Длина (м)	Ширина (м)	Высота (м)	Минимальный радиус поворота с грузом (м)
Необходимость автомобиля сопровождения (прикрытия)			
Предполагаемая максимальная скорость движения транспортного средства (автопоезда) (км/час)			
Банковские реквизиты			
Способ связи: по телефону, электронной почте и иные			
Оплату гарантируем:			
(должность)	(подпись)	(фамилия, имя, отчество)	

АДМИНИСТРАЦИЯ ГОРОДА ХАБАРОВСКА
ПОСТАНОВЛЕНИЕ
28.12.2021 № 5045
г. Хабаровск

О внесении изменений в постановление мэра города Хабаровска от 11.03.2008 № 530 «Об утверждении Положения о комиссии по предупреждению и ликвидации чрезвычайных ситуаций и обеспечению пожарной безопасности городского округа «Город Хабаровск»

На основании Устава городского округа «Город Хабаровск» администрация города

ПОСТАНОВЛЯЕТ:

1. Внести в постановление мэра города Хабаровска от 11.03.2008 № 530 «Об утверждении Положения о комиссии по предупреждению и ликвидации чрезвычайных ситуаций и обеспечению пожарной безопасности городского округа «Город Хабаровск» следующие изменения:

1.1. Пункт 5 изложить в следующей редакции:

«5. Контроль за исполнением настоящего постановления возложить на первого заместителя мэра города по городскому хозяйству Варады В.Е.».

1.2. В структуре и составе комиссии по предупреждению и ликвидации чрезвычайных ситуаций и обеспечению пожарной безопасности городского округа «Город Хабаровск»:

1.2.1. Абзац второй раздела 1 изложить в следующей редакции:

«Первый заместитель председателя КЧС — первый заместитель мэра города по городскому хозяйству Варады Вадим Евгеньевич.».

1.2.2. Абзац десятый пункта 2.9 раздела 2 изложить в следующей редакции:

«— главный специалист отдела гражданской защиты и общего планирования управления по делам ГО и ЧС администрации города Иванов Олег Викторович;».

1.2.3. Абзац десятый пункта 2.10 раздела 2 изложить в следующей редакции:

«— главный специалист отдела гражданской защиты и общего планирования управления по делам ГО и ЧС администрации города Иванов Олег Викторович;».

1.2.4. Абзац одиннадцатый пункта 2.11 раздела 2 изложить в следующей редакции:

«— главный специалист отдела гражданской защиты и общего планирования управления по делам ГО и ЧС администрации города Иванов Олег Викторович;».

1.2.5. Абзац двенадцатый пункта 2.12 раздела 2 изложить в следующей редакции:

«— главный специалист отдела гражданской защиты и общего планирования управления по делам ГО и ЧС администрации города Иванов Олег Викторович;».

1.2.6. Абзац первый раздела 3 изложить в следующей редакции:

«Руководитель группы — заместитель директора, начальник отдела ЕДДС муниципального казенного учреждения «Центр проведения спасательных работ и подготовки населения к действиям в чрезвычайных ситуациях» г. Хабаровска Гармуев Василий Павлович.».

2. Управлению по связям с общественностью и СМИ администрации города Хабаровска (Фастовец И.В.) опубликовать (разместить) настоящее постановление в газете «Хабаровские вести» и в сетевом издании «Интернет-портал «Хабаровские вести» (KHAB-VESTI.RU).

3. Контроль за исполнением настоящего постановления возложить на первого заместителя мэра города по городскому хозяйству Варады В.Е.

4. Настоящее постановление вступает в силу со дня его официального опубликования (обнародования).

Мэр города С.А. КРАВЧУК

АДМИНИСТРАЦИЯ ГОРОДА ХАБАРОВСКА
ПОСТАНОВЛЕНИЕ
28.12.2021 № 5013
г. Хабаровск

О внесении изменений в постановление администрации города Хабаровска от 03.08.2009 № 2705 «Об утверждении перечня должностей муниципальной службы, при назначении на которые граждане и при замещении которых муниципальные служащие обязаны представлять сведения о своих доходах, расходах, об имуществе и обязательствах имущественного характера, а также сведения о доходах, расходах, об имуществе и обязательствах имущественного характера своих супруги (супруга) и несовершеннолетних детей»

В соответствии с Указом президента Российской Федерации от 18.05.2009 № 557 «Об утверждении перечня должностей федеральной государственной службы, при замещении которых федеральные государственные служащие обязаны представлять сведения о своих доходах, об имуществе и обязательствах имущественного характера, а также сведения о доходах, об имуществе и обязательствах имущественного характера своих супруги (супруга) и несовершеннолетних детей», распоряжением администрации города Хабаровска от 16.04.2021 № 242-р «О внесении изменений в распоряжение администрации города Хабаровска от 09.03.2010 № 122-р «Об утверждении штатного расписания администрации города Хабаровска, финансового департамента и департамента муниципальной собственности администрации города Хабаровска», на основании Устава городского округа «Город Хабаровск» администрация города

ПОСТАНОВЛЯЕТ:

1. Внести в постановление администрации города Хабаровска от 03.08.2009 № 2705 «Об утверждении перечня должностей муниципальной службы, при назначении на которые граждане и при замещении которых муниципальные служащие обязаны представлять сведения о своих доходах, расходах, об имуществе и обязательствах имущественного характера, а также сведения о доходах, расходах, об имуществе и обязательствах имущественного характера своих супруги (супруга) и несовершеннолетних детей» следующие изменения:

1.1. В преамбуле слова «при назначении на которые граждане и» исключить.

2. В перечень должностей муниципальной службы, при назначении на которые граждане и при замещении которых муниципальные служащие обязаны представлять сведения о своих доходах, расходах, об имуществе и обязательствах имущественного характера, а также сведения о доходах, расходах, об имуществе и обязательствах имущественного характера своих супруги (супруга) и несовершеннолетних детей, утвержденный постановлением администрации города Хабаровска от 03.08.2009 № 2705, внести следующие изменения:

2.1. Абзац четвертый пункта 6 раздела II изложить в следующей редакции:

«— отдел финансового контроля в сфере закупок;».

2.2. Раздел II дополнить пунктом 10 следующего содержания:

«10. В управлении дорог и внешнего благоустройства:

— сектор бухгалтерского учета и отчетности;

— планово-экономический отдел.».

3. Финансовому департаменту администрации города Хабаровска (Голик С.Л.), управлению дорог и внешнего благоустройства администрации города Хабаровска (Васильев А.Е.) ознакомить муниципальных служащих, замещающих должности муниципальной службы в отделе финансового контроля в сфере закупок финансового департамента администрации города Хабаровска, в секторе бухгалтерского учета и отчетности и планово-экономическом отделе управления дорог и внешнего благоустройства администрации города Хабаровска, с настоящим постановлением с подтверждением подписью в трехдневный срок с даты подписания настоящего постановления.

4. Управлению по связям с общественностью и СМИ администрации города Хабаровска (Фастовец И.В.) опубликовать (разместить) настоящее постановление в газете «Хабаровские вести» и в официальном сетевом издании «Интернет-портал «Хабаровские вести» (KHAB-VESTI.RU).

5. Контроль за исполнением настоящего постановления возложить на заместителя мэра города по промышленности, транспорту, связи и работе с правоохранительными органами Прохорца А.А.

6. Настоящее постановление вступает в силу со дня его официального опубликования (обнародования).

Мэр города С.А. КРАВЧУК

АДМИНИСТРАЦИЯ ГОРОДА ХАБАРОВСКА
ПОСТАНОВЛЕНИЕ
28.12.2021 № 5035
г. Хабаровск

О внесении изменений в постановление администрации города от 19.12.2018 № 4453 «О муниципальной комиссии по обследованию жилых помещений, занимаемых инвалидами и семьями, имеющими детей-инвалидов, и используемых ими для постоянного проживания, и общего имущества в многоквартирных домах, в которых расположены указанные жилые помещения, в целях их приспособления и о признании утратившим силу постановления администрации города Хабаровска от 09.11.2018 № 3926 «О создании и составе комиссии по обследованию жилых помещений, занимаемых инвалидами»

На основании постановления Правительства Российской Федерации от 09.07.2016 № 649 «О мерах по приспособлению жилых помещений и общего имущества в многоквартирном доме с учетом потребностей инвалидов» и приказом министерства социальной защиты населения Хабаровского края от 14.06.2017 № 146-П «О Порядке создания и работы региональной и муниципальной комиссий по обследованию жилых помещений, занимаемых инвалидами и семьями, имеющими детей-инвалидов, и используемых ими для постоянного проживания, и общего имущества в многоквартирных домах, в которых расположены указанные жилые помещения, в целях их приспособления», на основании Устава городского округа «Город Хабаровск» администрация города

ПОСТАНОВЛЯЕТ:

1. Внести в постановление администрации города Хабаровска от 19.12.2018 № 4453 «О муниципальной комиссии по обследованию жилых помещений, занимаемых инвалидами и семьями, имеющими детей-инвалидов, и используемых ими для постоянного проживания, и общего имущества в многоквартирных домах, в которых расположены указанные жилые помещения, в целях их приспособления и о признании утратившим силу постановления администрации города Хабаровска от 09.11.2018 № 3926 «О создании и составе комиссии по обследованию жилых помещений, занимаемых инвалидами» следующие изменения:

1.1. Дополнить пунктом 6 следующего содержания:

«6. Контроль за выполнением настоящего постановления возложить на первого заместителя мэра города по городскому хозяйству Варады В.Е.».

1.2. Приложение «Состав муниципальной комиссии по обследованию жилых помещений, занимаемых инвалидами и семьями, имеющими детей-инвалидов, и используемых ими для постоянного проживания, и общего имущества в многоквартирных домах, в которых расположены указанные жилые помещения, в целях их приспособления» изложить в редакции согласно приложению к настоящему постановлению.

2. Управлению по связям с общественностью и СМИ администрации города (Фастовец И.В.) опубликовать (разместить) настоящее постановление в газете «Хабаровские вести» и в сетевом издании «Интернет-портал «Хабаровские вести» (KHAB-VESTI.RU).

3. Контроль за выполнением настоящего постановления возложить на первого заместителя мэра города по городскому хозяйству Варады В.Е.

Мэр города С.А. КРАВЧУК

Приложение
к постановлению администрации города
от 28.12.2021 № 5035

СОСТАВ
муниципальной комиссии по обследованию жилых помещений, занимаемых инвалидами и семьями, имеющими детей-инвалидов, и используемых ими для постоянного проживания, и общего имущества в многоквартирных домах, в которых расположены указанные жилые помещения, в целях их приспособления

Варады Вадим Евгеньевич	первый заместитель мэра города по городскому хозяйству, председатель
Круш Лела Александровна	начальник управления социальной работы с населением, заместитель председателя
Шаготская Маргарита Сергеевна	главный специалист сектора организационной и массовой работы с населением управления социальной работы с населением, секретарь муниципальной комиссии
Члены комиссии	
Бабенко Ольга Владимировна	заведующий сектором архитектура Краснофлотского района
Охлопкова Елена Станиславовна	заведующий сектором архитектора Кировского района
Бей Виталий Аркадьевич	главный специалист сектора архитектора Железнодорожного района
Гарнага Илья Олегович	заведующий сектором Центрального района
Туников Алексей Александрович	заведующий сектором архитектора Индустриального района
Соколова Лариса Николаевна	главный специалист отдела по жилищно-коммунальному хозяйству Железнодорожного района
Добрынина Ирина Анатольевна	главный специалист отдела по жилищно-коммунальному хозяйству Индустриального района
Заряева Ирина Геннадьевна	главный специалист отдела по жилищно-коммунальному хозяйству Кировского района
Полякова Ирина Викторовна	главный специалист отдела по жилищно-коммунальному хозяйству Краснофлотского района
Анисифорова Наталья Алексеевна	главный специалист отдела по жилищно-коммунальному хозяйству Центрального района
Стриганова Тамара Николаевна	председатель общественного совета по делам инвалидов при мэре города Хабаровска
Середнякова Татьяна Викторовна	представитель КГКУ «Центр социальной поддержки населения по г. Хабаровску» по Железнодорожному району
Зыкова Елена Владимировна	представитель КГКУ «Центр социальной поддержки населения по г. Хабаровску» по Индустриальному району
Русанова Ольга Юрьевна	представитель КГКУ «Центр социальной поддержки населения по г. Хабаровску» по Кировскому району
Ковальчук Елена Викторовна	представитель КГКУ «Центр социальной поддержки населения по г. Хабаровску» по Краснофлотскому району
Тищенко Светлана Михайловна	представитель КГКУ «Центр социальной поддержки населения по г. Хабаровску» по Центральному району

АДМИНИСТРАЦИЯ ГОРОДА ХАБАРОВСКА
ПОСТАНОВЛЕНИЕ
28.12.2021 № 5036
г. Хабаровск
Об общественном Совете по вопросам благотворительности при администрации города Хабаровска

На основании Федерального закона от 11.08.1995 № 135-ФЗ «О благотворительной деятельности и добровольчестве (волонтерстве)», распоряжения Правительства Российской Федерации от 15.11.2019 № 2705-р «О Концепции содействия развитию благотворительной деятельности в Российской Федерации на период до 2025 года», Устава городского округа «Город Хабаровск» администрация города

ПОСТАНОВЛЯЕТ:

1. Создать общественный Совет по вопросам благотворительности при администрации города Хабаровска.

2. Утвердить Положение об общественном Совете по вопросам благотворительности при администрации города Хабаровска согласно приложению к настоящему постановлению.

3. Управлению по связям с общественностью и СМИ администрации города (Фастовец И.В.) опубликовать (разместить) настоящее постановление в газете «Хабаровские вести» и в сетевом издании «Интернет-портал «Хабаровские вести» (KHAB-VESTI.RU).

4. Контроль за исполнением настоящего постановления возложить на заместителя мэра города по социальным вопросам Лагошину Е.В.

Мэр города С.А. КРАВЧУК

Приложение
УТВЕРЖДЕНО
постановлением администрации города
от 28.12.2021 № 5036

ПОЛОЖЕНИЕ
об общественном Совете по вопросам благотворительности при администрации города Хабаровска

1. Общие положения

1.1. Общественный Совет по вопросам благотворительности при администрации города Хабаровска (далее — Совет) создан для содействия развитию благотворительной деятельности в городе Хабаровске.

1.2. Совет является консультативным и совещательным органом и действует на общественных началах.

1.3. Совет в своей деятельности руководствуется Конституцией Российской Федерации, федеральными конституционными законами, нормативными правовыми актами органов государственной власти Российской Федерации и Хабаровского края, Уставом городского округа «Город Хабаровск», иными нормативными правовыми актами администрации города Хабаровска, настоящим Положением.

2. Цель и задачи общественного Совета

2.1. Целями деятельности Совета являются содействие развитию благотворительной деятельности в городе Хабаровске, привлечение общественности к деятельности органа местного самоуправления в области благотворительности.

2.2. Задачами деятельности Совета являются:

— разработка и подготовка предложений для решения актуальных проблем в рамках реализации полномочий городского округа «Город Хабаровск» в области благотворительности;

— оказание информационной, консультационной и организационной поддержки благотворителям, благополучателям;

— формирование позитивного общественного мнения о благотворительной деятельности, в том числе через средства массовой информации.

3. Порядок формирования общественного Совета

3.1. В состав Совета входят председатель Совета, ответственный секретарь и члены Совета, которые принимают участие в его работе на общественных началах.

3.2. Персональный состав Совета утверждается приказом начальника управления социальной работы с населением администрации города Хабаровска.

3.3. Председатель Совета утверждается на первом заседании Совета открытым голосованием.

3.4. Председатель Совета:

— председательствует на заседаниях Совета;

— обеспечивает организацию работы Совета;

— подписывает решения Совета;

— информирует администрацию города Хабаровска о рассмотренных на заседаниях Совета вопросах и принятых решениях;

— координирует внутренний распорядок Совета;

— координирует подготовку материалов и проектов документов к заседаниям Совета;

— представляет Совет во взаимоотношениях с органами государственной власти, местного самоуправления, физическими и юридическими лицами независимо от их организационно-правовой формы и форм собственности по вопросам, отнесенным к компетенции Совета.

3.5. Ответственный секретарь Совета:

— осуществляет документационное обеспечение деятельности Совета;

— информирует членов Совета о проведении заседаний и мероприятий;

— выполняет поручения председателя Совета по вопросам деятельности Совета;

— ведет протоколы заседаний Совета.

3.6. Прекращение полномочий члена Совета оформляется решением Совета.

3.7. В случае досрочного прекращения полномочий члена Совета на освободившееся место может включаться новый участник.

3.8. Обеспечение деятельности Совета возлагается на управление социальной работы с населением администрации города Хабаровска.

3.9. Деятельность Совета прекращается по решению большинства членов Совета постановлением администрации города Хабаровска.

3.10. Численный состав Совета не может превышать 15 человек.

4. Порядок работы общественного Совета

4.1. Основной формой работы Совета являются заседания, на которых решаются вопросы, отнесенные к его компетенции.

4.2. Заседание Совета проводится не реже чем два раза в год.

4.3. Внеочередные заседания Совета могут созываться по инициативе председателя Совета либо по инициативе не менее одной трети членов Совета.

4.4. Повестка заседания Совета формируется председателем Совета на основе решений Совета и утверждается на заседании Совета.

4.5. Заседание Совета считается правомочным, если на нем присутствовало не менее 2/3 членов Совета.

4.6. Заседания Совета являются открытыми.

4.7. Решения Совета принимаются открытым голосованием большинством голосов.

4.8. Решения Совета, принимаемые в соответствии с его компетенцией, для органов местного самоуправления и муниципальных учреждений имеют рекомендательный характер.

4.9. Решения Совета направляются в управление социальной работы с населением администрации города Хабаровска для использования в работе.

5. Права и обязанности членов общественного Совета

5.1. Члены Совета имеют право:

— запрашивать и получать информацию о деятельности муниципальных учреждений по вопросам благотворительности;

— вносить руководству структурных подразделений администрации города Хабаровска предложения по совершенствованию деятельности учреждений в сфере благотворительности;

— принимать участие в мероприятиях, проводимых администрацией города по вопросам благотворительности: совещаниях, конференциях, форумах, культурных мероприятиях;

— информировать средства массовой информации о деятельности Совета;

— участвовать в обсуждении и принятии решений, рекомендаций Совета по вопросам его деятельности;

— участвовать в мероприятиях, организуемых Советом;

— осуществлять взаимодействие с физическими и юридическими лицами независимо от их организационно-правовых форм и форм собственности с целью обмена опытом и информацией, организации и проведения совместных мероприятий;

— осуществлять сбор и анализ информации по проблемам благотворительности, разрабатывать предложения по их решению.

5.2. Члены Совета обязаны:

— участвовать в работе Совета;

— регулярно присутствовать на заседаниях Совета;

— осуществлять свою деятельность в пределах компетенции в соответствии с настоящим Положением.

АДМИНИСТРАЦИЯ ГОРОДА ХАБАРОВСКА
ПОСТАНОВЛЕНИЕ
28.12.2021 № 5038
г. Хабаровск
О внесении изменений в Порядок определения объема и предоставления субсидий из бюджета городского округа «Город Хабаровск» общественным организациям ветеранов войны и труда, утвержденный постановлением администрации города Хабаровска от 24.12.2020 № 4310

В соответствии со статьей 78.1 Бюджетного кодекса Российской Федерации, постановлением Правительства Российской Федерации от 18.09.2020 № 1492 «Об общих требованиях к нормативным правовым актам, муниципальным правовым актам, регулирующим предоставление субсидий, в том числе грантов в форме субсидий, юридическим лицам, индивидуальным предпринимателям, а также физическим лицам — производителям товаров, работ, услуг, и о признании утратившими силу некоторых актов Правительства Российской Федерации и отдельных положений некоторых актов Правительства Российской Федерации», приказом Министерства финансов Российской Федерации от 29.09.2021 № 138Н «Об утверждении Порядка проведения мониторинга достижения результатов предоставления субсидий, в том числе грантов в форме субсидий, юридическим лицам, индивидуальным предпринимателям, физическим лицам — производителям товаров, работ, услуг», на основании Устава городского округа «Город Хабаровск» администрация города

ПОСТАНОВЛЯЕТ:

1. Внести в Порядок определения объема и предоставления субсидий из бюджета городского округа «Город Хабаровск» общественным организациям ветеранов войны и труда, утвержденный постановлением администрации города Хабаровска от 24.12.2020 № 4310, следующие изменения:

1.1. Абзац пятый пункта 2.4 после слов «бюджета города» дополнить словами «, из которого планируется предоставление субсидии».

1.2. Абзац пятый пункта 2.5 после слова «наличие» дополнить словами «расчетного или корреспондентского».

1.3. Пункт 2.6 дополнить абзацем пятым следующего содержания:

«Полученные документы передаются в течение одного рабочего дня со дня их получения председателю Комиссии по предоставлению субсидии общественным организациям ветеранов войны и труда (далее — Комиссия) для вынесения на заседание Комиссии.».

1.4. В абзаце четвертом пункта 2.8 слова «комиссии по предоставлению субсидии общественным организациям ветеранов войны и труда (далее — Комиссия).» заменить словом «Комиссии.».

1.5. В абзаце первом пункта 2.9 слова «по рассмотрению предложений на предоставление субсидий» исключить.

1.6. В абзаце четвертом пункта 2.9 слово «обязан» заменить словом «обязаны».

1.7. Пункт 3.12 дополнить абзацем седьмым следующего содержания:

«— внесение изменений в план мероприятий по достижению результатов предоставления субсидии.».

1.8. Абзац второй пункта 3.15 после слов «перечисляет на» дополнить словами «расчетный или корреспондентский».

1.9. В абзаце втором пункта 4.2 слова «цели и порядка предоставления субсидии,» исключить.

1.10. Пункт 4.5 изложить в следующей редакции:

«4.5. ГРБС и финансовый департамент администрации города Хабаровска проводят мониторинг достижения результатов предоставления субсидии исходя из достижения значений результатов предоставления субсидии, определенных договором, и событий, отражающих факт завершения соответствующего мероприятия по получению результата предоставления субсидии (контрольная точка), в порядке и по формам, которые установлены Министерством финансов Российской Федерации.».

1.11. Приложение № 1 изложить в следующей редакции:

«Приложение № 1
к Порядку определения объема
и предоставления субсидий из бюджета
городского округа «Город Хабаровск»
общественным организациям ветеранов войны
и труда

ПРЕДЛОЖЕНИЕ
на получение субсидии общественной организации ветеранов войны и труда на проведение культурно-массовых мероприятий

_____
(полное наименование социально ориентированной некоммерческой организации)
на _____ 20__ года

Сокращенное наименование общественной организации ветеранов войны и труда	
Организационно-правовая форма	
Реквизиты	
Дата внесения записи о создании в Единый государственный реестр юридических лиц	
Основной государственный регистрационный номер (ОГРН)	
Код(-ы) по общероссийскому классификатору внешнеэкономической деятельности (ОКВЭД)	
Идентификационный номер налогоплательщика (ИНН)	
Код причины постановки на учет (КПП)	
Номер расчетного или корреспондентского счета, на который подлежит перечисление субсидии	
Наименование банка	
Банковский идентификационный код (БИК)	
Контактная информация	
Адрес (место нахождения) постоянно действующего органа общественной организации ветеранов войны и труда	
Почтовый адрес	
Телефон руководителя общественной организации ветеранов войны и труда	
Сайт в информационно-телекоммуникационной сети Интернет, группы в социальных сетях (при наличии)	

Адрес электронной почты (при наличии)	
Сведения об общественной организации ветеранов войны и труда	
Наименование должности руководителя	
Фамилия, имя, отчество (последнее — при наличии) руководителя	
Численность работников	
Численность учредителей, участников, членов	
Информация о видах деятельности, осуществляемых общественной организацией ветеранов войны и труда в соответствии с Уставом	
Вид деятельности	Соответствующий пункт Устава

В соответствии со статьей 9 Федерального закона от 27.07.2006 № 152-ФЗ «О персональных данных» даю согласие администрации города Хабаровска на автоматизированную, а также без использования средств автоматизации обработку персональных данных, а именно совершение действий, предусмотренных пунктом 3 ст. 3 Федерального закона от 27.07.2006 № 152-ФЗ «О персональных данных» (сбор, запись, систематизацию, накопление, хранение, уточнение (обновление, изменение), извлечение, использование, передачу (распространение, предоставление, доступ), обезличивание, блокирование, удаление, уничтожение персональных данных).

Настоящее согласие действует со дня его подписания.

Достоверность информации (в том числе документов), представленной в документах общественной организации ветеранов войны и труда для предоставления субсидии, подтверждаю.

С условиями отбора и предоставления субсидии ознакомлен и согласен.

Руководитель общественной организации ветеранов войны и труда М.П.

(подпись) (фамилия, имя, отчество (последнее — при наличии))

«__» _____ 20___ года

».

2. Управлению по связям с общественностью и СМИ администрации города Хабаровска (Фастовец И.В.) опубликовать (разместить) настоящее постановление в газете «Хабаровские вести» и в сетевом издании «Интернет-портал «Хабаровские вести» (KHAB-VESTI.RU).

3. Контроль за исполнением настоящего постановления возложить на заместителя мэра города по социальным вопросам Лагошину Е.В.

4. Настоящее постановление вступает в силу со дня официального опубликования (обнародования).

5. Положения абзаца седьмого пункта 3.12, пункта 4.5 Порядка определения объема и предоставления субсидий из бюджета городского округа «Город Хабаровск» общественным организациям ветеранов войны и труда, утвержденного постановлением администрации города Хабаровска от 24.12.2020 № 4310 (в редакции настоящего постановления), применяются в отношении субсидий, предоставляемых из бюджета городского округа «Город Хабаровск», начиная с 01.01.2023.

Мэр города С.А. КРАВЧУК

АДМИНИСТРАЦИЯ ГОРОДА ХАБАРОВСКА
ПОСТАНОВЛЕНИЕ
28.12.2021 № 5044
г. Хабаровск

Об изменении муниципальных маршрутов регулярных перевозок № 73, 81-2

В соответствии с Федеральным законом от 13.07.2015 № 220-ФЗ «Об организации регулярных перевозок пассажиров и багажа автомобильным транспортом и городским наземным электрическим транспортом в Российской Федерации и о внесении изменений в отдельные законодательные акты Российской Федерации», постановлением администрации города Хабаровска от 21.04.2016 № 1315 «Об утверждении Порядка организации регулярных перевозок автомобильным транспортом и городским наземным электрическим транспортом», на основании Устава городского округа «Город Хабаровск» администрация города

ПОСТАНОВЛЯЕТ:

1. Изменить с 01.01.2022 муниципальные маршруты регулярных перевозок № 73, 81-2 согласно следующим изменениям, вносимым в реестр муниципальных маршрутов регулярных перевозок:

1.1. В строке маршрута с регистрационным номером 1.82 в столбце 15 «Виды и классы т/с, их максимальное количество на маршруте» слова «автобус малый класс (класс В) — 15» заменить словами «автобус малый класс (класс А) — 15».

1.2. В строке маршрута с регистрационным номером 1.88 в столбце 15 «Виды и классы т/с, их максимальное количество на маршруте» слова «автобус малый класс (класс В) — 1» заменить словами «автобус средний класс (класс 1) — 1».

1.3. В строке маршрута с регистрационным номером 1.88 в столбце 12 «Порядок посадки и высадки пассажиров» слова «в любом не запрещенном правилами дорожного движения месте по маршруту; только в установленных остановочных пунктах» заменить словами «только в установленных остановочных пунктах».

2. Управлению промышленности, транспорта, связи администрации города Хабаровска (Ощановский В.И.) внести 01.01.2022 изменения в реестр муниципальных маршрутов регулярных перевозок согласно пункту 1 настоящего постановления.

3. Управлению по связям с общественностью и СМИ администрации города Хабаровска (Фастовец И.В.) опубликовать (разместить) настоящее постановление в газете «Хабаровские вести» и в сетевом издании «Интернет-портал «Хабаровские вести» (KHAB-VESTI.RU).

4. Контроль за исполнением настоящего постановления возложить на заместителя мэра города по промышленности, транспорту, связи и работе с правоохранительными органами Прохорца А.А.

Мэр города С.А. КРАВЧУК

АДМИНИСТРАЦИЯ ГОРОДА ХАБАРОВСКА
ПОСТАНОВЛЕНИЕ
27.12.2021 № 5011
г. Хабаровск

О реорганизации муниципального унитарного предприятия города Хабаровска «Дорожник» в форме преобразования его в муниципальное казенное учреждение города Хабаровска «Дорожник»

В соответствии с Гражданским кодексом Российской Федерации, Федеральным законом от 14.11.2002 № 161-ФЗ «О государственных и муниципальных унитарных предприятиях», Федеральным законом от 08.08.2001 № 129-ФЗ «О государственной регистрации юридических лиц и индивидуальных предпринимателей», Уставом городского округа «Город Хабаровск», решением Хабаровской городской думы от 23.11.2010 № 306 «Об утверждении Положения о порядке принятия решений о создании, реорганизации, ликвидации муниципальных предприятий города Хабаровска», Положением об управлении муниципальными унитарными предприятиями г. Хабаровска, утвержденным постановлением мэра города от 27.06.2003 № 832, Положением о порядке принятия решений о создании, реорганизации и ликвидации муниципальных учреждений, проведения реорганизации и ликвидации муниципальных учреждений, а также утверждения и внесения изменений в уставы муниципальных учреждений, утвержденным постановлением администрации города от 23.11.2010 № 3785, на основании предложения управления дорог и внешнего благоустройства о реорганизации от 13.12.2021 № 10.2-21/7948 администрация города

ПОСТАНОВЛЯЕТ:

1. Реорганизовать муниципальное унитарное предприятие города Хабаровска «Дорожник» (далее — МУП города Хабаровска «Дорожник») в форме преобразования его в муниципальное казенное учреждение города Хабаровска «Дорожник» (далее — МКУ города Хабаровска «Дорожник»).

2. Определить основной целью деятельности МКУ города Хабаровска «Дорожник» осуществление функций проектирования в сфере дорожной деятельности, деятельность по эксплуатации и содержанию мостов и транспортных развязок, искусственных дорожных сооружений.

3. Утвердить состав комиссии по проведению реорганизационных мероприятий МУП города Хабаровска «Дорожник» в форме преобразования в МКУ города Хабаровска «Дорожник» согласно приложению к настоящему постановлению.

4. Комиссии по проведению реорганизационных мероприятий МУП города Хабаровска «Дорожник» в течение семи рабочих дней с момента подписания настоящего постановления подготовить и утвердить план реорганизационных мероприятий.

5. Управлению кадров и муниципальной службы администрации города Хабаровска (Семенюк Г.А.) в течение трех рабочих дней с момента подписания настоящего постановления предупредить под подпись директора муниципального унитарного предприятия города Хабаровска «Дорожник» о реорганизации предприятия.

6. Директору МУП города Хабаровска «Дорожник» Кукушкину Владимиру Леонидовичу:

6.1. В течение трех рабочих дней с момента подписания настоящего постановления уведомить в письменной форме уполномоченный государственный орган, осуществляющий государственную регистрацию юридических лиц (далее — регистрирующий орган), о начале процедуры реорганизации с указанием формы реорганизации и представить настоящее постановление.

6.2. В пятидневный срок с момента подписания настоящего постановления предупредить под подпись работников МУП города Хабаровска «Дорожник» о проведении реорганизации данного предприятия в соответствии с трудовым законодательством Российской Федерации.

6.3. В десятидневный срок с момента подписания настоящего постановления письменно уведомить кредиторов о реорганизации предприятия.

6.4. В течение десяти рабочих дней со дня предоставления уведомления регистрирующего органа о принятии решения о реорганизации дважды с периодичностью один раз в месяц разместить в средствах массовой информации, в которых опубликовываются данные о государственной регистрации юридических лиц, уведомление о реорганизации МУП города Хабаровска «Дорожник» в форме преобразования в МКУ города Хабаровска «Дорожник».

6.5. После окончания срока предъявления требований кредиторами, но не ранее чем через два месяца с момента размещения в средствах массовой информации, в которых опубликовываются данные о государственной регистрации юридических лиц, уведомления о реорганизации МУП города Хабаровска «Дорожник», подготовить передаточный акт, направить на утверждение в управление дорог и внешнего благоустройства.

6.6. Представить в регистрирующий орган после 30 дней с даты второго опубликования сообщения о реорганизации МУП города Хабаровска «Дорожник» в средствах массовой информации, в которых опубликовываются данные о государственной регистрации юридических лиц, а также трех месяцев после внесения в ЕГРЮЛ записи о начале процедуры реорганизации, документы для внесения записи о завершении процедуры реорганизации МУП города Хабаровска «Дорожник».

6.7. В пятидневный срок после получения листа записи из ЕГРЮЛ представить его в департамент муниципальной собственности, финансовый департамент.

6.8. Провести иные мероприятия, связанные с реорганизаций МУП города Хабаровска «Дорожник», предусмотренные законодательством Российской Федерации.

7. Управлению дорог и внешнего благоустройства администрации города Хабаровска (Васильев А.Е.):

7.1. Выступить учредителем МКУ города Хабаровска «Дорожник» от имени городского округа «Город Хабаровск».

7.2. В срок до 01.02.2022 обеспечить подготовку и представить в управление кадров и муниципальной службы администрации города Хабаровска на согласование должностную инструкцию директора МКУ города Хабаровска «Дорожник».

7.3. В срок до 01.02.2022 подготовить проект постановления администрации города Хабаровска об утверждении положения об оплате труда работников МКУ города Хабаровска «Дорожник».

7.4. В срок до 01.03.2022 подготовить и утвердить устав МКУ города Хабаровска «Дорожник».

7.5. В срок до 15.02.2022 представить в финансовый департамент проекты:

— штатного расписания МКУ города Хабаровска «Дорожник»;

— бюджетной сметы МКУ города Хабаровска «Дорожник».

7.6. Открыть лицевой счет МКУ города Хабаровска «Дорожник» в Управлении Федерального казначейства по Хабаровскому краю.

8. Департаменту муниципальной собственности администрации города Хабаровска (Соловьев Е.И.) после предоставления листа записи ЕГРЮЛ в отношении МКУ города Хабаровска «Дорожник» включить в реестр муниципального имущества МКУ города Хабаровска «Дорожник», исключить МУП города Хабаровска «Дорожник».

9. Финансовому департаменту администрации города Хабаровска (Голик С.Л.) на обеспечение выполнения функций создаваемого МКУ города Хабаровска «Дорожник» предусмотреть в бюджете города бюджетные ассигнования на 2022 год и плановый период 2023 и 2024 годов.

10. Управлению по связям с общественностью и СМИ администрации города (Фастовец И.В.) опубликовать (разместить) настоящее постановление в газете «Хабаровские вести» и в сетевом издании «Интернет-портал «Хабаровские вести» (KHAB-VESTI.RU).

11. Контроль за исполнением настоящего постановления возложить на заместителя мэра города по промышленности, транспорту, связи и работе с правоохранительными органами Прохорца А.А.

Мэр города С.А. КРАВЧУК

Приложение
УТВЕРЖДЕН
постановлением администрации города
от 27.12.2021 № 5011

СОСТАВ
комиссии по проведению реорганизационных мероприятий муниципального унитарного предприятия города Хабаровска «Дорожник» в форме преобразования его в муниципальное казенное учреждение города Хабаровска «Дорожник»

Васильев Александр Евгеньевич	председатель комиссии, начальник управления дорог и внешнего благоустройства администрации города Хабаровска
Члены комиссии:	
Иванова Алена Владимировна	начальник планово-экономического отдела управления дорог и внешнего благоустройства администрации города Хабаровска
Сомова Елена Викторовна	заведующий сектором бухгалтерского учета и отчетности управления дорог и внешнего благоустройства администрации города Хабаровска
Лобурь Дмитрий Александрович	главный специалист отдела контроля имущества муниципальных предприятий и муниципальных учреждений департамента муниципальной собственности администрации города Хабаровска
Кукушкин Владимир Леонидович	директор МУП города Хабаровска «Дорожник»

АДМИНИСТРАЦИЯ ГОРОДА ХАБАРОВСКА
ПОСТАНОВЛЕНИЕ
29.12.2021 № 5062
г. Хабаровск

О назначении публичных слушаний по проекту решения о предоставлении Насрулаевой Фирузе Хабибулаевне разрешения на условно разрешенный вид использования объекта капитального строительства

В соответствии с Градостроительным кодексом Российской Федерации, решением Хабаровской городской думы от 28.06.2018 № 850 «Об утверждении Положения о публичных слушаниях, общественных обсуждениях по проектам в сфере градостроительной деятельности и проектам правил благоустройства территорий в городском округе «Город Хабаровск», постановлением администрации города Хабаровска от 02.03.2015 № 709 «Об утверждении административного регламента предоставления муниципальной услуги «Предоставление разрешения на условно

разрешенный вид использования земельного участка или объекта капитального строительства на территории городского округа «Город Хабаровск», на основании Устава городского округа «Город Хабаровск», в целях соблюдения прав человека на благоприятные условия жизнедеятельности, прав и законных интересов правообладателей земельных участков и объектов капитального строительства, учитывая заявление Насрулаевой Ф.Х., администрация города

ПОСТАНОВЛЯЕТ:

1. Назначить публичные слушания по проекту решения о предоставлении Насрулаевой Фирузе Хабибулаевне разрешения на условно разрешенный вид использования объекта капитального строительства с кадастровым номером 27:23:0050330:28, площадью 252,5 кв. м, адрес: Хабаровский край, г. Хабаровск, ул. Зейская, д. 30, под объект общественного питания.

2. Информация о порядке и сроках проведения публичных слушаний.

Организатор публичных слушаний — комиссия по подготовке проекта правил землепользования и застройки городского округа «Город Хабаровск».

Срок проведения публичных слушаний — не более одного месяца со дня оповещения жителей города об их проведении до дня опубликования заключения о результатах публичных слушаний.

Место проведения экспозиции проекта — каб. 401 департамента архитектуры, строительства и землепользования администрации города Хабаровска по адресу: г. Хабаровск, ул. Дикопольцева, 17.

Срок проведения экспозиции проекта — с 11.01.2022 по 28.01.2022.

Время посещения экспозиций проекта — в рабочие дни с 9.00 до 13.00 и с 14.00 до 18.00.

Материалы проекта размещены на сайте https://khv27.ru/structural-units/dep1/gradostroitelstvo/publichnye-slushaniya/.

Справочная информация предоставляется по тел.: 41-96-41, 41-98-36.

Дата и время проведения собрания для обсуждения проекта — 20.01.2022 в 18.00.

Место проведения собрания — актовый зал (каб. 114) департамента архитектуры, строительства и землепользования администрации города Хабаровска по адресу: г. Хабаровск, ул. Дикопольцева, 17.

Срок приема предложений и замечаний — 28.01.2022 (включительно).

Предложения и замечания принимаются:

— в письменной или устной форме в ходе проведения собрания участников публичных слушаний;

— в письменной форме по адресу: г. Хабаровск, ул. Дикопольцева, 17, каб. 401, в рабочие дни (понедельник — пятница) с 9.00 до 13.00 и с 14.00 до 18.00;

— посредством записи в книге (журнале) учета посетителей экспозиции проекта, подлежащего рассмотрению на публичных слушаниях.

Срок опубликования заключения о результатах публичных слушаний — 04.02.2022.

3. Департаменту архитектуры, строительства и землепользования (Сергейчук С.В.) разместить настоящее постановление на официальном сайте администрации города Хабаровска.

4. Управлению по связям с общественностью и СМИ администрации города (Фастовец И.В.) опубликовать (разместить) настоящее постановление в газете «Хабаровские вести» и в сетевом издании «Интернет-портал «Хабаровские вести» (KHAB-VESTI.RU).

5. Контроль за исполнением настоящего постановления возложить на заместителя мэра города, директора департамента архитектуры, строительства и землепользования администрации города Хабаровска Сергейчука С.В.

Мэр города С.А. КРАВЧУК

ОПОВЕЩЕНИЕ
о начале публичных слушаний

Назначены публичные слушания по проекту решения о предоставлении Насрулаевой Фирузе Хабибулаевне разрешения на условно разрешенный вид использования объекта капитального строительства с кадастровым номером 27:23:0050330:28, площадью 252,5 кв. м, адрес: Хабаровский край, г. Хабаровск, ул. Зейская, д. 30, под объект общественного питания.

Перечень информационных материалов к проекту: схема планировочной организации земельного участка.

Информация о порядке и сроках проведения публичных слушаний:

Организатор публичных слушаний — комиссия по подготовке проекта правил землепользования и застройки городского округа «Город Хабаровск».

Срок проведения публичных слушаний — не более одного месяца со дня оповещения жителей города об их проведении до дня опубликования заключения о результатах публичных слушаний.

Место проведения экспозиции проекта — каб. 401 департамента архитектуры, строительства и землепользования администрации города Хабаровска по адресу: г. Хабаровск, ул. Дикопольцева, 17.

Срок проведения экспозиции проекта с 11.01.2022 по 28.01.2022.

Время посещения экспозиций проекта — в рабочие дни с 9.00 до 13.00 и с 14.00 до 18.00.

Материалы проекта размещены на сайте https://khv27.ru/structural-units/dep1/gradostroitelstvo/publichnye-slushaniya/.

Справочная информация предоставляется по тел.: 41-96-41, 41-98-36.

Дата и время проведения собрания для обсуждения проекта — 20.01.2022 в 18.00.

Место проведения собрания — актовый зал (каб. 114) департамента архитектуры, строительства и землепользования администрации города Хабаровска по адресу: г. Хабаровск, ул. Дикопольцева, 17.

Срок приема предложений и замечаний — до 28.11.2022 (включительно).

Предложения и замечания принимаются:

— в письменной или устной форме в ходе проведения собрания участников публичных слушаний;

— в письменной форме по адресу: г. Хабаровск, ул. Дикопольцева, 17, каб. 401, в рабочие дни (понедельник — пятница) с 9.00 до 13.00 и с 14.00 до 18.00;

— посредством записи в книге (журнале) учета посетителей экспозиции проекта, подлежащего рассмотрению на публичных слушаниях.

Участники публичных слушаний в целях идентификации представляют сведения о себе с приложением документов, подтверждающих такие сведения (ч. 12 ст. 5.1 Градостроительного кодекса РФ):

— для физических лиц: фамилию, имя, отчество (при наличии), дату рождения, адрес места жительства (регистрации);

— для юридических лиц: наименование, основной государственный регистрационный номер, место нахождения и адрес;

— для правообладателей соответствующих земельных участков и (или) расположенных на них объектов капитального строительства и (или) помещений, являющихся частью указанных объектов капитального строительства: сведения из Единого государственного реестра недвижимости и иные документы, устанавливающие или удостоверяющие их права.

Срок опубликования заключения о результатах публичных слушаний — 04.02.2022.

АДМИНИСТРАЦИЯ ГОРОДА ХАБАРОВСКА
ПОСТАНОВЛЕНИЕ
29.12.2021 № 5069
г. Хабаровск
О внесении изменений в постановление мэра города Хабаровска от 17.03.2008 № 555 «О конкурсе «Хабаровская марка»

В связи с кадровыми изменениями в администрации города Хабаровска, дополнением отдельных разделов Положения о конкурсе «Хабаровская марка» и на основании Устава городского округа «Город Хабаровск» администрация города

ПОСТАНОВЛЯЕТ:

1. Внести в постановление мэра города Хабаровска от 17.03.2008 № 555 «О конкурсе «Хабаровская марка» следующие изменения:

1.1. В пункте 2 слова «Пресс-службе администрации города (Горбунов А.В.)» заменить словами «Управлению по связям с общественностью и СМИ (Фастовец И.В.)».

1.2. В пункте 6 слова «Казаченко В.П.» заменить словами «Михайловского И.Г.».

2. Внести в Положение о конкурсе «Хабаровская марка», утвержденное постановлением мэра города Хабаровска от 17.03.2008 № 555 «О конкурсе «Хабаровская марка», следующие изменения:

2.1. Абзац пятый пункта 3.2 раздела III «Условия и порядок проведения конкурса» изложить в следующей редакции:

« — в номинации «Услуги» — управление ЖКХ и эксплуатации жилищного фонда».

2.2. Пункт 4.5 изложить в следующей редакции:

«4.5. Управление экономического развития совместно с управлением делами организует изготовление Почетных знаков «Хабаровская марка» путем заключения муниципального контракта в соответствии с приложением № 2 к Положению о конкурсе «Хабаровская марка».».

2.3. Раздел IV «Подведение итогов конкурса» дополнить пунктами 4.6—4.7 следующего содержания:

«4.6. Почетные знаки «Хабаровская марка» управлением экономического развития передаются по акту приема-передачи ответственным структурным подразделениям администрации города Хабаровска.

4.7. Организаторы конкурса несут материальную ответственность за полученные от управления экономического развития почетные знаки «Хабаровская марка» и отчитываются после вручения победителям по акту приема-передачи в отдел бухгалтерского учета и отчетности управления делами администрации города Хабаровска не позднее 15 декабря текущего года».

3. Управлению по связям с общественностью и СМИ (Фастовец И.В.) опубликовать (разместить) настоящее постановление в газете «Хабаровские вести» и в сетевом издании «Интернет-портал «Хабаровские вести» {KHAB-VESTI.RU).

4. Контроль за выполнением настоящего постановления возложить на вице-мэра города, первого заместителя мэра города по экономическим вопросам Михайловского И.Г.

Мэр города С.А. КРАВЧУК

АДМИНИСТРАЦИЯ ГОРОДА ХАБАРОВСКА
ПОСТАНОВЛЕНИЕ
29.12.2021 № 5070
г. Хабаровск
О внесении изменений в состав общественного Совета садоводческих и огороднических некоммерческих товариществ города Хабаровска, утвержденный постановлением администрации города Хабаровска от 30.07.2015 № 2684 «О создании общественного Совета садоводческих и огороднических некоммерческих товариществ города Хабаровска»

На основании Устава городского округа «Город Хабаровск» администрация города

ПОСТАНОВЛЯЕТ:

1. Внести в состав общественного Совета садоводческих и огороднических некоммерческих товариществ города Хабаровска, утвержденный постановлением администрации города Хабаровска от 30.07.2015 № 2684 «О создании общественного Совета садоводческих и огороднических некоммерческих товариществ города Хабаровска», следующие изменения:

1.1. Строку 9 изложить в следующей редакции:

«

9.	Митина Наталья Сергеевна	член Совета, председатель Хабаровского межрайонного союза садоводов

».

1.2. Строку 12 изложить в следующей редакции:

«

12.	Ктиторова Елена Николаевна	член Совета, председатель садоводческого некоммерческого товарищества «Связист»

».

2. Управлению по связям с общественностью и СМИ администрации города (Фастовец И.В.) опубликовать (разместить) настоящее постановление в газете «Хабаровские вести» и в сетевом издании «Интернет-портал «Хабаровские вести» (KHAB-VESTI.RU).

3. Контроль за исполнением настоящего постановления возложить на и.о. заместителя мэра города по торговле, бытовому обслуживанию и пищевой промышленности Тен О.Я.

Мэр города С.А. КРАВЧУК

АДМИНИСТРАЦИЯ ГОРОДА ХАБАРОВСКА
ПОСТАНОВЛЕНИЕ
29.12.2021 № 5072
г. Хабаровск
О внесении изменений в постановление администрации города Хабаровска от 02.06.2020 № 1807 «Об утверждении порядка предоставления организациям, осуществляющим производство и (или) передачу, и (или) сбыт тепловой энергии населению, субсидий на компенсацию убытков, связанных с применением регулируемых цен (тарифов) на тепловую энергию, поставляемую населению»

В соответствии со статьей 78 Бюджетного кодекса Российской Федерации, постановлением Правительства Российской Федерации от 18.09.2020 № 1492 «Об общих требованиях к нормативным правовым актам, муниципальным правовым актам, регулирующим предоставление субсидий, в том числе грантов в форме субсидий, юридическим лицам, индивидуальным предпринимателям, а также физическим лицам — производителям товаров, работ, услуг, и о признании утратившими силу некоторых актов Правительства Российской Федерации и отдельных положений некоторых актов Правительства Российской Федерации», Приказом Минфина России от 29.09.2021 № 138н «Об утверждении Порядка проведения мониторинга достижения результатов предоставления субсидий, в том числе грантов в форме субсидий, юридическим лицам, индивидуальным предпринимателям, физическим лицам — производителям товаров, работ, услуг», на основании Устава городского округа «Город Хабаровск» администрация города

ПОСТАНОВЛЯЕТ:

1. Внести в постановление администрации города Хабаровска от 02.06.2020 № 1807 «Об утверждении порядка предоставления организациям, осуществляющим производство и (или) передачу, и (или) сбыт тепловой энергии населению, субсидий на компенсацию убытков, связанных с применением регулируемых цен (тарифов) на тепловую энергию, поставляемую населению» следующие изменения:

1.1. Преамбулу изложить в следующей редакции:

«В соответствии со статьей 78 Бюджетного кодекса Российской Федерации, Постановлением Правительства Российской Федерации от 18.09.2020 № 1492 «Об общих требованиях к нормативным правовым актам, муниципальным правовым актам, регулирующим предоставление субсидий, в том числе грантов в форме субсидий, юридическим лицам, индивидуальным предпринимателям, а также физическим лицам — производителям товаров, работ, услуг, и о признании утратившими силу некоторых актов Правительства Российской Федерации и отдельных положений некоторых актов Правительства Российской Федерации», Законом Хабаровского края от 24.11.2004 № 222 «О компенсации организациям убытков, связанных с применением регулируемых цен (тарифов) на тепловую энергию, поставляемую населению», Законом Хабаровского края от 31.10.2007 № 150 «О наделении органов местного самоуправления государственными полномочиями Хабаровского края по компенсации организациям убытков, связанных с применением регулируемых цен (тарифов) на тепловую энергию, поставляемую населению», Приказом Минфина России от 29.09.2021 № 138н «Об утверждении Порядка проведения мониторинга достижения результатов предоставления субсидий, в том числе грантов в форме субсидий, юридическим лицам, индивидуальным предпринимателям, физическим лицам — производителям товаров, работ, услуг», решением Хабаровской городской думы от 22.12.2020 № 328 «О бюджете городского округа «Город Хабаровск» на 2021 год и плановый период 2022 и 2023 годов», постановлением администрации города Хабаровска от 23.07.2013 № 2827 «Об определении органов и должностных лиц администрации города Хабаровска, специально уполномоченных осуществлять деятельность по осуществлению государственных полномочий Хабаровского края по компенсации организациям убытков, связанных с применением регулируемых цен (тарифов) на тепловую энергию, поставляемую населению», постановлением администрации города Хабаровска от 30.08.2018 № 3028 «Об утверждении муниципальной программы городского округа «Город Хабаровск» «Повышение качества жилищно-коммунального хозяйства городского округа «Город Хабаровск» на 2021—2025 годы» администрация города

ПОСТАНОВЛЯЕТ:».

1.2. В пункте 4 слова «первого заместителя мэра города по городскому хозяйству Богданова А.В.» заменить словами «первого заместителя мэра города по городскому хозяйству Варады В.Е.».

2. Внести в порядок предоставления организациям, осуществляющим производство и (или) передачу, и (или) сбыт тепловой энергии населению, субсидий на компенсацию убытков, связанных с применением регулируемых цен (тарифов) на тепловую энергию, поставляемую населению, утвержденный постановлением администрации города Хабаровска от 02.06.2020 № 1807, следующие изменения:

2.1. В абзаце первом пункта 2.7 слова «о предоставлении субсидии» исключить.

2.2. В подпункте 2.7.1:

2.2.1. Абзац первый изложить в следующей редакции:

«2.7.1. Главным распорядителем и получателем субсидии по взаимному согласию могут быть изменены условия соглашения путем заключения дополнительного соглашения к соглашению (далее — дополнительное соглашение).».

2.2.2. Дополнить абзацем седьмым следующего содержания:

«5) внесение изменений в План мероприятий по достижению результатов предоставления субсидии.».

2.3. Раздел 3 изложить в следующей редакции:

«3. Требования к отчетности

3.1. Получатель субсидии ежегодно в срок до 25 января года, следующего за годом предоставления субсидии, предоставляет главному распорядителю отчет о достижении значений результата предоставления субсидии, показателя, необходимого для достижения результата предоставления субсидии, установленных в пункте 4.5 настоящего порядка, по состоянию на 31 декабря года, в котором предоставлена субсидия, по форме, установленной в соглашении (далее — отчет о достижении значений результата, показателя), и документ(-ы), подтверждающий(-е) достижение значения результата и показателя, установленных в пункте 4.5 настоящего порядка и соглашением.

3.2. Отчет о достижении значений результата, показателя предоставляется главному распорядителю на адрес электронной почты в форме сканированного документа и считается полученным в день отправления.».

2.4. Наименование раздела 4 изложить в следующей редакции:

«4. Требования об осуществлении контроля (мониторинга) за соблюдением условий, целей и порядка предоставления субсидии, ответственность за их нарушение».

2.5. Пункт 4.1 дополнить подпунктом 4.1.1 следующего содержания:

«4.1.1. Главный распорядитель и финансовый департамент администрации города Хабаровска проводят мониторинг достижения результатов предоставления субсидии исходя из достижения значений результатов предоставления субсидии, определенных соглашением, и событий, отражающих факт завершения соответствующего мероприятия по получению результата предоставления субсидии (контрольная точка), в порядке и по формам, которые установлены Министерством финансов Российской Федерации.

План мероприятий по достижению результатов предоставления субсидии утверждается приказом главного распорядителя.».

2.6. В пункте 4.2:

2.6.1. В абзаце первом слова «о предоставлении субсидии» исключить.

2.6.2. Подпункт г) изложить в следующей редакции:

«г) непредоставление (предоставление не в полном объеме) отчета о достижении значений результата, показателя, установленного в разделе 3 настоящего порядка и (или) документов, подтверждающих достижение значений результата, показателя, установленных пунктом 4.5 настоящего порядка и соглашением;».

2.6.3. Подпункт е) изложить в следующей редакции:

«е) недостижение согласия по новым условиям соглашения в случае уменьшения главному распорядителю ранее доведенных лимитов бюджетных обязательств, приводящего к невозможности предоставления субсидии в размере, определенном в соглашении.».

2.7. Абзац третий пункта 4.5 изложить в следующей редакции:

«В случае недостижения получателем субсидии значений результата предоставления субсидии и (или) показателя, необходимого для достижения результата предоставления субсидии, объем средств субсидии, рассчитанный в соответствии с настоящим пунктом, возвращается в бюджет городского округа «Город Хабаровск» в срок до 01 марта года, следующего за годом предоставления субсидии.».

2.8. Пункт 5 изложить в следующей редакции:

«4.7. Главный распорядитель обеспечивает целевое использование субсидии в соответствии с настоящим порядком.».

2.9. Пункт 6 изложить в следующей редакции:

«4.8. Последующее подтверждение использования полученных в соответствии с настоящим порядком средств получателями субсидий не требуется.».

3. Управлению по связям с общественностью и СМИ администрации города Хабаровска (Фастовец И.В.) опубликовать (разместить) настоящее постановление в газете «Хабаровские вести» и в сетевом издании «Интернет-портал «Хабаровские вести» (KHAB-VESTI.RU).

4. Контроль за выполнением настоящего постановления возложить на первого заместителя мэра города по городскому хозяйству Варады В.Е.

5. Постановление вступает в силу со дня его официального опубликования (обнародования).

6. Положения абзаца седьмого подпункта 2.7.1 пункта 2.7, подпункта 4.1.1 пункта 4.1 порядка перечисления предоставления организациям, осуществляющим производство и (или) передачу, и (или) сбыт тепловой энергии населению, субсидий на компенсацию убытков, связанных с применением регулируемых цен (тарифов) на тепловую энергию, поставляемую населению, утвержденного постановлением администрации города Хабаровска от 02.06.2020 № 1807 (в редакции настоящего постановления), применяются в отношении субсидий, предоставляемых из бюджета городского округа «Город Хабаровск», начиная с 01.01.2023.

Мэр города С.А. КРАВЧУК

АДМИНИСТРАЦИЯ ГОРОДА ХАБАРОВСКА
ПОСТАНОВЛЕНИЕ
29.12.2021 № 5073
г. Хабаровск

О внесении изменения в Перечень муниципальных программ, направленных на решение вопросов местного значения городского округа, разработанного для реализации Стратегии социально-экономического развития городского округа «Город Хабаровск» на период до 2030 года», утвержденный постановлением администрации города Хабаровска от 12.12.2018 № 4366

На основании Федерального закона от 06.10.2003 № 131-ФЗ «Об общих принципах организации местного самоуправления в Российской Федерации» и Устава городского округа «Город Хабаровск» администрация города

ПОСТАНОВЛЯЕТ:

1. Внести в Перечень муниципальных программ, направленных на решение вопросов местного значения городского округа, разработанного для реализации Стратегии социально-экономического развития городского округа «Город Хабаровск» на период до 2030 года», утвержденный постановлением администрации города Хабаровска от 12.12.2018 № 4366, изменение:

1.1. Строку 28 признать утратившей силу.

2. Управлению по связям с общественностью и СМИ администрации города Хабаровска (Фастовец И.В.) опубликовать (разместить) настоящее постановление в газете «Хабаровские вести» и в сетевом издании «Интернет-портал «Хабаровские вести» (KHAB-VESTI.RU).

3. Контроль за исполнением настоящего постановления возложить на вице-мэра города, первого заместителя мэра города по экономическим вопросам Михайловского И.Г.

4. Настоящее постановление вступает в силу со дня его официального опубликования (обнародования).

Мэр города С.А. КРАВЧУК

АДМИНИСТРАЦИЯ ГОРОДА ХАБАРОВСКА
ПОСТАНОВЛЕНИЕ
29.12.2021 № 5077
г. Хабаровск

О введении режима повышенной готовности для органов управления и сил Хабаровского городского звена территориальной подсистемы РСЧС для предупреждения возникновения и развития чрезвычайных ситуаций, связанных с празднованием новогодних и рождественских праздников

Во исполнение Федерального закона Российской Федерации от 21.12.1994 № 68-ФЗ «О защите населения и территорий от чрезвычайных ситуаций природного и техногенного характера», постановления Правительства Российской Федерации от 30.12.2003 № 794 «О единой государственной системе предупреждения и ликвидации чрезвычайных ситуаций», постановления мэра города от 19.04.2013 № 1356 «Об утверждении положения о Хабаровском городском звене краевой подсистемы единой государственной системы предупреждения и ликвидации чрезвычайных ситуаций», в целях предупреждения возникновения и развития чрезвычайных ситуаций, связанных с празднованием новогодних и рождественских праздников, администрация города

ПОСТАНОВЛЯЕТ:

1. Ввести с 09.00 31.12.2021 по 09.00 10.01.2022 на территории городского округа «Город Хабаровск» для органов управления и сил Хабаровского городского звена территориальной подсистемы РСЧС режим повышенной готовности для предупреждения возникновения и развития чрезвычайных ситуаций, связанных с празднованием новогодних и рождественских праздников (далее — ЧС).

2. Определить территорию, на которой может возникнуть ЧС, в границах городского округа «Город Хабаровск».

3. Привлечь к проведению мероприятий по предупреждению возникновения и развития ЧС силы и средства городского звена территориальной подсистемы РСЧС в соответствии с постановлением администрации города Хабаровска от 30.06.2010 № 2156 «О подготовке и содержании в готовности необходимых сил и средств для защиты населения и территории города Хабаровска от чрезвычайных ситуаций».

4. Определить следующий перечень мер по обеспечению защиты населения от ЧС:

— введение при необходимости круглосуточного дежурства руководителей и должностных лиц органов управления и сил городского звена РСЧС на стационарных пунктах управления;

— непрерывный сбор, обработка и передача органам управления и силам городского звена РСЧС данных о прогнозируемой ЧС, информирование населения о ЧС;

— принятие оперативных мер по предупреждению возникновения и развития ЧС, снижению размеров ущерба и потерь в случае их возникновения, а также повышению устойчивости и безопасности функционирования организаций в ЧС;

— уточнение планов действий (взаимодействия) по предупреждению и ликвидации ЧС и иных документов;

— приведение при необходимости сил и средств Хабаровского городского звена РСЧС в готовность к реагированию на ЧС, формирование оперативных групп и организация выдвижения их в предполагаемые районы действий;

— своевременное оповещение и информирование населения, в том числе с использованием специализированных технических средств оповещения и информирования населения в местах массового пребывания людей, об угрозе возникновения ЧС;

— восполнение при необходимости резервов материальных ресурсов, созданных для ликвидации ЧС;

— проведение при необходимости эвакуационных мероприятий.

5. Управлению по делам ГОЧС (Колчин А.В.) обеспечить готовность и выдачу имущества, находящегося в городском резерве материальных ресурсов, в случае возникновения угрозы ЧС природного и техногенного характера.

6. Ответственным за осуществление мероприятий по предупреждению ЧС определить первого заместителя председателя КЧС, первого заместителя мэра города по городскому хозяйству Варады В.Е.

7. Управлению по связям с общественностью и СМИ администрации города Хабаровска (Фастовец И.В.) опубликовать (разместить) настоящее постановление в газете «Хабаровские вести» и в сетевом издании «Интернет-портал «Хабаровские вести» (KHAB-VESTI.RU).

8. Контроль за выполнением настоящего постановления возложить на первого заместителя мэра города по городскому хозяйству Варады В.Е.

Мэр города С.А. КРАВЧУК

АДМИНИСТРАЦИЯ ГОРОДА ХАБАРОВСКА
ПОСТАНОВЛЕНИЕ
29.12.2021 № 5078
г. Хабаровск

О внесении изменений в Порядок обеспечения питанием обучающихся в муниципальных общеобразовательных организациях городского округа «Город Хабаровск», утвержденный постановлением администрации города Хабаровска от 16.07.2019 № 2340

В соответствии с постановлением главного государственного санитарного врача Российской Федерации от 27.10.2020 № 32 «Об утверждении санитарно-эпидемиологических правил и норм СанПиН 2.3/2.4.3590-20 «Санитарно-эпидемиологические требования к организации общественного питания населения», постановлением правительства Хабаровска края от 05.06.2012 № 177-пр «О государственной программе Хабаровского края «Развитие образования в Хабаровском крае», на основании Устава городского округа «Город Хабаровск» администрация города

ПОСТАНОВЛЯЕТ:

1. Внести в Порядок обеспечения питанием обучающихся в муниципальных общеобразовательных организациях городского округа «Город Хабаровск», утвержденный постановлением администрации города Хабаровска от 16.07.2019 № 2340, следующие изменения:

1.1. Абзац второй пункта 3.3 раздела 3 изложить в следующей редакции:

«— получающим начальное общее образование в муниципальных общеобразовательных организациях в первую смену — в виде завтрака, во вторую смену — в виде обеда;».

1.2. В абзаце третьем пункта 3.3 раздела 3 слова «получающим основное общее и среднее общее образование, из малоимущих и многодетных семей — в виде завтрака» заменить словами «получающим основное общее и среднее общее образование, из малоимущих и многодетных семей, в первую смену — в виде завтрака, во вторую смену — в виде обеда».

1.3. Пункт 3.6.2 раздела 3 признать утратившим силу.

1.4. Абзац первый пункта 3.13 раздела 3 изложить в следующей редакции:

«Обучающиеся, имеющие право на предоставление питания в соответствии с пунктами 3.4—3.5 настоящего Порядка, а также обучающиеся, получающие начальное общее, основное общее и среднее общее образование, из малоимущих и многодетных семей обеспечиваются продуктовым набором (пайком) при принятии локальных актов муниципальных общеобразовательных организаций о переходе на образовательную деятельность с применением дистанционных технологий без непосредственного посещения муниципальных общеобразовательных организаций в случаях:».

1.5. Абзац третий пункта 3.13 дополнить словами «, органа местного самоуправления».

1.6. Пункт 3.13.1 раздела 3 признать утратившим силу.

2. Управлению по связям с общественностью и СМИ администрации города Хабаровска (Фастовец И.В.) опубликовать (разместить) настоящее постановление в газете «Хабаровские вести» и в сетевом издании «Интернет-портал «Хабаровские вести» (KHAB-VESTI.RU).

3. Контроль за исполнением настоящего постановления возложить на заместителя мэра города по социальным вопросам Лагошину Е.В.

4. Настоящее постановление вступает в силу со дня его официального опубликования (обнародования).

Мэр города С.А. КРАВЧУК

АДМИНИСТРАЦИЯ ГОРОДА ХАБАРОВСКА
ПОСТАНОВЛЕНИЕ
29.12.2021 № 5079
г. Хабаровск
О внесении изменений в постановление администрации города Хабаровска от 27.02.2020 № 689 «Об утверждении административного регламента предоставления муниципальной услуги «Предоставление сведений об организации, осуществляющей эксплуатацию сетей инженерно-технического обеспечения, к сетям которой подключен объект капитального строительства, планируемый к отключению в связи с его сносом на территории городского округа «Город Хабаровск» и внесении изменений в отдельные постановления администрации города Хабаровска»

В соответствии с Федеральным законом от 27.07.2010 № 210-ФЗ «Об организации предоставления государственных и муниципальных услуг», постановлением администрации города Хабаровска от 31.08.2010 № 2804 «Об утверждении Порядка разработки, экспертизы и утверждения административных регламентов предоставления муниципальных услуг», на основании Устава городского округа «Город Хабаровск» администрация города

ПОСТАНОВЛЯЕТ:

1. Внести в постановление администрации города Хабаровска от 27.02.2020 № 689 «Об утверждении административного регламента предоставления муниципальной услуги «Предоставление сведений об организации, осуществляющей эксплуатацию сетей инженерно-технического обеспечения, к сетям которой подключен объект капитального строительства, планируемый к отключению в связи с его сносом на территории городского округа «Город Хабаровск» и внесении изменений в отдельные постановления администрации города Хабаровска» следующие изменения:

1.1. Пункт 7 постановления изложить в следующей редакции:

«7. Контроль за исполнением настоящего постановления возложить на первого заместителя мэра города по городскому хозяйству Варады В.Е.».

1.2. В административном регламенте предоставления муниципальной услуги «Предоставление сведений об организации, осуществляющей эксплуатацию сетей инженерно-технического обеспечения, к сетям которой подключен объект капитального строительства, планируемый к отключению в связи с его сносом на территории городского округа «Город Хабаровск»:

1.2.1. В подразделе 1.4 раздела 1 слова «Заявителем является физическое или юридическое лицо — застройщик» заменить словами «Заявителем является физическое или юридическое лицо, являющееся застройщиком».

1.2.2. Абзацы шестой и седьмой пункта «а» подраздела 2.6 раздела 2 признать утратившими силу.

1.2.3. Пункты «б», «в» подраздела 2.6 признать утратившими силу.

1.2.4. Абзацы второй и третий подраздела 2.8 раздела 2 признать утратившими силу.

1.2.5. Пункт 3.3.3 подраздела 3.3 раздела 3 дополнить абзацем следующего содержания:

«В случае отсутствия сведений об организациях, осуществляющих эксплуатацию сетей инженерно-технического обеспечения, специалист управления обеспечивает в рамках межведомственного электронного взаимодействия направление и получение ответа о предоставлении сведений о зарегистрированных правах на указанные сети.».

1.2.6. В пункте 3.3.4 подраздела 3.3 раздела 3 слова «не более 1 рабочего со дня получения заявления» заменить словами «3 рабочих дня со дня поступления заявления».

1.2.7. В пункте 3.4.7 подраздела 3.4 раздела 3 слова «3 рабочих дня» заменить словами «1 рабочий день».

1.2.8. В подразделе 3.5 раздела 3 слова «со дня регистрации обращения» заменить словами «со дня регистрации требования».

1.2.9. Подраздел 3.5 раздела 3 дополнить абзацем следующего содержания:

«Требование регистрируется в день его поступления в управление.».

1.2.10. Подраздел 5.5 раздела 5 дополнить пунктом 5.5.1 следующего содержания:

«5.5.1. Жалоба, поступившая в орган, предоставляющий муниципальную услугу, подлежит рассмотрению в течение пятнадцати рабочих дней со дня ее регистрации, а в случае обжалования отказа органа, предоставляющего муниципальную услугу, в приеме документов у заявителя либо в исправлении допущенных опечаток и ошибок или в случае обжалования нарушения установленного срока таких исправлений — в течение пяти рабочих дней со дня ее регистрации.

Жалоба регистрируется в день ее поступления в орган, предоставляющий муниципальную услугу.».

1.2.11. Подраздел 5.7 раздела 5 изложить в следующей редакции:

«5.7. По результатам рассмотрения жалобы принимается одно из следующих решений:

— жалоба удовлетворяется, в том числе в форме отмены принятого решения, исправления допущенных опечаток и ошибок в выданных в результате предоставления муниципальной услуги документах, возврата заявителю денежных средств, взимание которых не предусмотрено нормативными правовыми актами Российской Федерации, нормативными правовыми актами субъектов Российской Федерации, муниципальными правовыми актами;

— в удовлетворении жалобы отказывается.».

1.2.12. Подраздел 5.9 раздела 5 признать утратившим силу.

1.2.13. В подразделе 5.11 раздела 5 слова «в подразделе 5.8» заменить словами «в подразделе 5.7».

2. Управлению информационных технологий администрации города Хабаровска (Пустынникова О.А.) разместить настоящее постановление на официальном сайте администрации города Хабаровска в информационно-телекоммуникационной сети Интернет.

3. Управлению по связям с общественностью и СМИ администрации города (Фастовец И.В.) опубликовать (разместить) настоящее постановление в газете «Хабаровские вести» и в сетевом издании «Интернет-портал «Хабаровские вести» (KHAB-VESTI.RU).

4. Контроль за исполнением постановления возложить на первого заместителя мэра города по городскому хозяйству Варады В.Е.

Мэр города С.А. КРАВЧУК

АДМИНИСТРАЦИЯ ГОРОДА ХАБАРОВСКА
ПОСТАНОВЛЕНИЕ
30.12.2021 № 5083
г. Хабаровск
О признании утратившими силу отдельных постановлений администрации города Хабаровска

В соответствии с Федеральным законом от 06.10.2003 № 131-ФЗ «Об общих принципах организации местного самоуправления в Российской Федерации», Федеральным законом от 31.07.2020 № 248-ФЗ «О государственном контроле (надзоре) и муниципальном контроле в Российской Федерации», на основании Устава городского округа «Город Хабаровск» администрация города

ПОСТАНОВЛЯЕТ:

1. Признать утратившими силу:

1.1. Постановление администрации города Хабаровска от 31.10.2013 № 4293 «Об утверждении административного регламента осуществления муниципального контроля за соблюдением требований, установленных муниципальными правовыми актами в сфере благоустройства территории городского округа «Город Хабаровск».

1.2. Постановление администрации города Хабаровска от 29.04.2015 № 1458 «О внесении изменений в административный регламент осуществления муниципального контроля за выполнением требований в сфере благоустройства и содержания территорий городского округа «Город Хабаровск», утвержденный постановлением администрации города Хабаровска от 31.10.2013 № 4293».

1.3. Постановление администрации города Хабаровска от 24.01.2017 № 211 «О внесении изменений в постановление администрации города Хабаровска от 31.10.2013 № 4293 «Об утверждении административного регламента осуществления муниципального контроля за выполнением требований в сфере благоустройства и содержания территорий городского округа «Город Хабаровск».

1.4. Постановление администрации города Хабаровска от 21.04.2017 № 1262 «О внесении изменений в административный регламент осуществления муниципального контроля за соблюдением требований, установленных муниципальными правовыми актами в сфере благоустройства территории городского округа «Город Хабаровск», утвержденный постановлением администрации города Хабаровска от 31.10.2013 № 4293.

1.5. Постановление администрации города Хабаровска от 28.04.2017. № 2943 «О внесении изменений в административный регламент осуществления муниципального контроля за соблюдением требований, установленных муниципальными правовыми актами в сфере благоустройства территории городского округа «Город Хабаровск», утвержденный постановлением администрации города Хабаровска от 31.10.2013 № 4293».

1.6. Постановление администрации города Хабаровска от 19.12.2018 № 4450 «О внесении изменений в административный регламент осуществления муниципального контроля за соблюдением требований, установленных муниципальными правовыми актами в сфере благоустройства территории городского округа «Город Хабаровск», утвержденный постановлением администрации города Хабаровска от 31.10.2013 № 4293».

1.7. Постановление администрации города Хабаровска от 12.05.2020 № 1587 «О внесении изменений в постановление администрации города Хабаровска от 31.10.2013 № 4293 «Об утверждении административного регламента осуществления муниципального контроля за соблюдением требований, установленных муниципальными правовыми актами в сфере благоустройства территории городского округа «Город Хабаровск».

1.8. Постановление администрации города Хабаровска от 25.01.2017 № 230 «Об утверждении порядка оформления и содержания плановых (рейдовых) заданий на осмотр, обследование земельных участков и порядка оформления результатов плановых (рейдовых) осмотров, обследований земельных участков при осуществлении муниципального контроля за соблюдением требований, установленных муниципальными правовыми актами в сфере благоустройства территории городского округа «Город Хабаровск».

1.9. Постановление администрации города Хабаровска от 16.01.2018 № 62 «О внесении изменения в пункт 8 порядка оформления и содержания плановых (рейдовых) заданий на осмотр, обследование земельных участков, утвержденного постановлением администрации города Хабаровска от 25.01.2017 № 230».

1.10. Постановление администрации города Хабаровска от 24.09.2021 № 3624 «О внесении изменений в постановление администрации города Хабаровска от 25.01.2017 № 230 «Об утверждении порядка оформления и содержания плановых (рейдовых) заданий на осмотр, обследование земельных участков и порядка оформления результатов плановых (рейдовых) осмотров, обследований земельных участков при осуществлении муниципального контроля за соблюдением требований, установленных муниципальными правовыми актами в сфере благоустройства территорий городского округа «Город Хабаровск».

1.11. Постановление администрации города Хабаровска от 08.11.2018 № 3905 «Об утверждении порядка организации и осуществления муниципального контроля за соблюдением требований, установленных муниципальными правовыми актами в сфере благоустройства территории городского округа «Город Хабаровск».

2. Управлению по связям с общественностью и СМИ администрации города Хабаровска (Фастовец И.В.) опубликовать (разместить) настоящее постановление в газете «Хабаровские вести» и в сетевом издании «Интернет-портал «Хабаровские вести» (KHAB-VESTI.RU).

3. Контроль за исполнением настоящего постановления возложить на первого заместителя мэра города по городскому хозяйству Варады В.Е.

4. Настоящее постановление вступает в силу с 01 января 2022 года.

Мэр города С.А. КРАВЧУК

АДМИНИСТРАЦИЯ ГОРОДА ХАБАРОВСКА
РАСПОРЯЖЕНИЕ
29.12.2021 № 859-р
г. Хабаровск
О внесении изменений в состав отраслевой комиссии по урегулированию конфликта интересов руководителей муниципальных учреждений города Хабаровска, функции и полномочия учредителя которых осуществляют структурные подразделения администрации города Хабаровска, подчиненные вице-мэру города, первому заместителю мэра города по экономическим вопросам, утвержденный распоряжением администрации города Хабаровска от 12.10.2021 № 669-р

На основании Устава городского округа «Город Хабаровск», в связи с кадровыми изменениями в управлении информационных технологий администрации города Хабаровска:

1. Внести в состав отраслевой комиссии по урегулированию конфликта интересов руководителей муниципальных учреждений города Хабаровска, функции и полномочия учредителя которых осуществляют структурные подразделения администрации города Хабаровска, подчиненные вице-мэру города, первому заместителю мэра города по экономическим вопросам, утвержденный распоряжением администрации города Хабаровска от 12.10.2021 № 669-р, следующие изменения:

1.1. Строку 2 изложить в следующей редакции:

2.	Пустынникова Ольга Анатольевна	и.о. начальника управления информационных технологий, заместитель председателя комиссии

1.2. В строке 3 слова «Подгорбунский Владимир Романович» заменить словами «Новоселов Антон Сергеевич».

2. Управлению по связям с общественностью и СМИ администрации города (Фастовец И.В.) опубликовать (разместить) настоящее распоряжение в газете «Хабаровские вести» и в сетевом издании «Интернет-портал «Хабаровские вести» (KHAB-VESTI.RU).

3. Контроль за исполнением настоящего распоряжения возложить на вице-мэра города, первого заместителя мэра города по экономическим вопросам Михайловского И.Г.

Мэр города С.А. КРАВЧУК

АДМИНИСТРАЦИЯ ГОРОДА ХАБАРОВСКА
ПОСТАНОВЛЕНИЕ
30.12.2021 № 5094
г. Хабаровск
О внесении изменений в постановление администрации города Хабаровска от 05.02.2018 № 288 «Об утверждении порядка предоставления субсидий на возмещение затрат по погребению согласно гарантированному перечню»

В соответствии со статьей 78 Бюджетного кодекса Российской Федерации, постановлением Правительства Российской Федерации от 18.09.2020 № 1492 «Об общих требованиях к нормативным правовым актам, муниципальным правовым актам, регулирующим предоставление субсидий, в том числе грантов в форме субсидий, юридическим лицам, индивидуаль-ным предпринимателям, а также физическим лицам — производителям товаров, работ, услуг, и о признании утратившими силу некоторых актов Правительства Российской Федерации и отдельных положений некоторых актов Правительства Российской Федерации», приказом Министерства финансов Российской Федерации от 29.09.2021 № 138н «Об утверждении порядка проведения мониторинга достижения результатов предоставления субсидии, в том числе грантов в форме субсидий, юридическим лицам, индивидуальным предпринимателям, физическим лицам — производителям товаров, работ, услуг», на основании Устава городского округа «Город Хабаровск» администрация города

ПОСТАНОВЛЯЕТ:

1. Внести в постановление администрации города Хабаровска от 05.02.2018 № 288 «Об утверждении порядка предоставления субсидий на возмещение затрат по погребению согласно гарантированному перечню» следующие изменения:

1.1. Пункт 3 изложить в следующей редакции:

«3. Контроль за исполнением настоящего постановления возложить на первого заместителя мэра города по городскому хозяйству Варады В.Е.».

2. Внести в Порядок предоставления субсидий на возмещение затрат по погребению согласно

гарантированному перечню утвержденный постановлением администрации города Хабаровска от 05.02.2018 № 288, следующие изменения:

2.1. Пункт 2.13 изложить в следующей редакции:

«2.13. Главным распорядителем и получателем субсидии по взаимному согласию могут быть изменены условия Соглашения путем заключения дополнительного соглашения (далее — дополнительное соглашение).

Условиями заключения дополнительного соглашения являются:

— исправление технических ошибок, допущенных при заключении Соглашения;

— дополнение Соглашения документами, необходимыми для исполнения положений Соглашения;

— внесение изменений в преамбулу Соглашения и (или) в раздел «Платежные реквизиты сторон»;

— уменьшение главному распорядителю ранее доведенных лимитов бюджетных обязательств, приводящее к невозможности предоставления субсидии в размере, определенном в Соглашении;

— внесение изменений в План мероприятий по достижению результатов предоставления субсидии.

Получатель субсидии в течение двух рабочих дней со дня выявления условий заключения дополнительного соглашения, указанных в абзацах третьем — пятом настоящего пункта, направляет нарочно главному распорядителю письменное уведомление о необходимости внесения изменений в Соглашение с указанием условий внесения изменений в Соглашение и необходимых изменений.

Главный распорядитель рассматривает письменное уведомление о необходимости внесения изменений в Соглашение в течение одного рабочего дня со дня его получения. В случае наличия условий, указанных в абзацах третьем — пятом настоящего пункта, главный распорядитель в течение одного рабочего дня со дня рассмотрения письменного уведомления о необходимости внесения изменений в Соглашение обеспечивает подготовку дополнительного соглашения в соответствии с типовой формой, утвержденной приказом финансового департамента администрации города Хабаровска, и направляет с нарочным получателю субсидии в двух экземплярах проект дополнительного соглашения.

Получатель субсидии в течение двух рабочих дней со дня получения двух экземпляров проекта дополнительного соглашения рассматривает, подписывает, скрепляет печатью (при наличии) и с нарочным направляет в адрес главного распорядителя два экземпляра проекта дополнительного соглашения.

Главный распорядитель в лице начальника управления ЖКХ и эксплуатации жилищного фонда администрации города Хабаровска в течение одного рабочего дня со дня получения подписанных получателем субсидии двух экземпляров проекта дополнительного соглашения рассматривает проекты дополнительного соглашения, подписывает, скрепляет печатью. Главный распорядитель представляет с нарочным получателю субсидии один экземпляр дополнительного соглашения в течение трех рабочих дней со дня его подписания. Второй экземпляр остается у главного распорядителя.

В случае непредставления получателем субсидии подписанных двух экземпляров проекта дополнительного соглашения в срок, указанный в абзаце десятом настоящего пункта, дополнительное соглашение не заключается.

При отсутствии условий, указанных в абзацах третьем — пятом настоящего пункта, главный распорядитель в течение одного рабочего дня со дня рассмотрения письменного уведомления о необходимости внесения изменений в Соглашение направляет с нарочным получателю субсидии письменное уведомление с обоснованием причин отказа в заключении дополнительного соглашения. Письменное уведомление считается полученным в день его вручения нарочным получателю субсидии.

Главный распорядитель в течение двух рабочих дней со дня выявления условий заключения дополнительного соглашения, указанных в настоящем пункте, обеспечивает подготовку дополнительного соглашения в соответствии с типовой формой, утвержденной приказом финансового департамента администрации города Хабаровска и направляет с нарочным получателю субсидии в двух экземплярах проект дополнительного соглашения и сопроводительное письмо с указанием условий внесения изменений в Соглашение.

Получатель субсидии в течение двух рабочих дней со дня получения двух экземпляров проекта дополнительного соглашения и сопроводительного письма с указанием условий внесения изменений в Соглашение рассматривает, подписывает, скрепляет печатью (при наличии) и нарочно направляет в адрес главного распорядителя два экземпляра дополнительного соглашения.

Главный распорядитель в лице начальника управления ЖКХ и эксплуатации жилищного фонда администрации города Хабаровска в течение одного рабочего дня со дня получения подписанных двух экземпляров проекта дополнительного соглашения рассматривает проекты дополнительного соглашения, подписывает, скрепляет печатью. Главный распорядитель представляет с нарочным получателю субсидии один экземпляр дополнительного соглашения в течение трех рабочих дней со дня его подписания. Второй экземпляр остается у главного распорядителя.

В случае непредставления получателем субсидии подписанных двух экземпляров проекта дополнительного соглашения в срок, указанный в абзаце пятнадцатом настоящего пункта, дополнительное соглашение не заключается.».

2.2. Пункт 3.4 дополнить словами «и Соглашением».

2.3. Пункт 3.7 изложить в следующей редакции:

«3.7. Получатель субсидии в срок до 15 января года, следующего за годом, в котором получена субсидия, предоставляет с нарочным главному распорядителю: отчет о достижении значения результата предоставления субсидии и отчет о достижении значения показателя, необходимого для достижения результата предоставления субсидии, по формам, установленным Соглашением, и документы, подтверждающие достижение значения результата и показателя, установленных в пункте 2.14 настоящего Порядка и Соглашением.».

2.4. Абзац четвертый пункта 4.1 изложить в следующей редакции:

«Главный распорядитель и финансовый департамент администрации города Хабаровска проводят мониторинг достижения результатов предоставления субсидии исходя из достижения значений результатов предоставления субсидии, определенных Соглашением, и событий, отражающих факт завершения соответствующего мероприятия по получению результата предоставления субсидии (контрольная точка), в порядке и по формам, которые установлены Министерством финансов Российской Федерации.».

2.5. Пункт 4.1 дополнить абзацами следующего содержания:

«Получатель субсидии несет следующие меры ответственности за нарушение условий, целей и порядка предоставления субсидии:

— возврат средств субсидии в бюджет городского округа «Город Хабаровск» в случае нарушения получателем субсидии условий, установленных при предоставлении субсидии, выявленного в том числе по фактам проверок, проведенных главным распорядителем и органом муни- ципального финансового контроля, а также в случае недостижения результата и показателя, установленных в пункте 2.14 настоящего Порядка.».

2.6. Абзац седьмой пункта 4.2 исключить.

3. Управлению по связям с общественностью и СМИ администрации города Хабаровска (Фастовец И.В.) опубликовать (разместить) настоящее постановление в газете «Хабаровские вести» и в сетевом издании «Интернет-портал «Хабаровские вести» (KHAB-VESTI.RU).

4. Контроль за выполнением настоящего постановления возложить на первого заместителя мэра города по городскому хозяйству Варады В.Е.

5. Настоящее постановление вступает в силу со дня его официального опубликования (обнародования).

6. Положения абзаца седьмого пункта 2.13, абзаца четвертого пункта 4.1 Порядка предоставления субсидий на возмещение затрат по погребению согласно гарантированному перечню, утвержденного постановлением администрации города Хабаровска от 05.02.2018 № 288 (в редакции настоящего постановления), применяются в отношении субсидий, предоставляемых из бюджета городского округа «Город Хабаровск», начиная с 01.01.2023.

Мэр города С.А. КРАВЧУК

АДМИНИСТРАЦИЯ ГОРОДА ХАБАРОВСКА
ПОСТАНОВЛЕНИЕ
30.12.2021 № 5095
г. Хабаровск

О внесении изменений в постановление администрации города Хабаровска от 29.06.2021 № 2481 «Об особенностях создания условий для обеспечения жителей городского округа «Город Хабаровск», проживающих на территории индивидуальном жилой застройки, услугами проводного доступа к информационно-телекоммуникационной сети Интернет»

С целью создания условий по обеспечению жителей городского округа «Город Хабаровск» услугами связи, развития услуг проводного доступа к информационно-телекоммуникационной сети Интернет, в соответствии с Федеральным законом от 06.10.2003 № 131-ФЗ «Об общих принципах организации местного самоуправления в Российской Федерации», на основании Устава городского округа «Город Хабаровск» администрация города

ПОСТАНОВЛЯЕТ:

1. Внести в постановление администрации города Хабаровска от 29.06.2021 № 2481 «Об особенностях создания условий для обеспечения жителей городского округа «Город Хабаровск», проживающих на территории индивидуальной жилой застройки, услугами проводного доступа к информационно-телекоммуникационной сети Интернет» следующие изменения:

1.1. В пункте 5 слова «первого заместителя мэра города по городскому хозяйству Богданова А.В.» заменить словами «первого заместителя мэра города по городскому хозяйству Варады В.Е.»

1.2. В Порядке определения территорий индивидуальной жилой застройки городского округа «Город Хабаровск», не обеспеченных услугами проводного доступа к информационно-телекоммуникационной сети Интернет:

1.2.1. В пункте 2.4 слова «В течение 15 рабочих дней» заменить словами «В течение 20 рабочих дней».

1.2.2. В пункте 2.10 слова «в течение рабочих трех дней» заменить словами «в течение семи рабочих дней».

2. Управлению по связям с общественностью и СМИ администрации города Хабаровска (Фастовец И.В.) опубликовать (разместить) настоящее постановление в газете «Хабаровские вести» и в сетевом издании «Интернет-портал «Хабаровские вести» (KHAB-VESTI.RU).

3. Контроль за исполнением настоящего постановления возложить на первого заместителя мэра города по городскому хозяйству Варады В.Е.

4. Настоящее постановление вступает в силу со дня его официального опубликования (обнародования).

Мэр города С.А. КРАВЧУК

АДМИНИСТРАЦИЯ ГОРОДА ХАБАРОВСКА
ПОСТАНОВЛЕНИЕ
30.12.2021 № 5098
г. Хабаровск

О внесении изменений в постановление администрации города от 13.03.2014 № 914 «Об утверждении состава городской комиссии по вопросам реализации подпрограммы «Жилье для молодых семей на 2021—2025 годы» муниципальной программы городского округа «Город Хабаровск» «Молодежь городского округа «Город Хабаровск» на 2021—2025 годы», утвержденной постановлением администрации города Хабаровска от 20.09.2018 № 3228 «Об утверждении муниципальной программы городского округа «Город Хабаровск» «Молодежь городского округа «Город Хабаровск» на 2021—2025 годы»

В целях реализации подпрограммы «Жилье для молодых семей на 2021—2025 годы» муниципальной программы городского округа «Город Хабаровск» «Молодежь городского округа «Город Хабаровск» на 2021—2025 годы», утвержденной постановлением администрации города Хабаровска от 20.09.2018 № 3228 «Об утверждении муниципальной программы городского округа «Город Хабаровск» «Молодежь городского округа «Город Хабаровск» на 2021—2025 годы», на основании Устава городского округа «Город Хабаровск» администрация города

ПОСТАНОВЛЯЕТ:

1. Внести в постановление администрации города от 13.03.2014 № 914 «Об утверждении состава городской комиссии по вопросам реализации подпрограммы «Жилье для молодых семей на 2021—2025 годы» муниципальной программы городского округа «Город Хабаровск» «Молодежь городского округа «Город Хабаровск» на 2021—2025 годы», утвержденной постановлением администрации города Хабаровска от 20.09.2018 № 3228 «Об утверждении муниципальной программы городского округа «Город Хабаровск» «Молодежь городского округа «Город Хабаровск» на 2021—2025 годы», следующие изменения:

1.1. В пункте 2.5 слова «Гринчук Олеся Александровна» заменить словами «Кашков Павел Владимирович».

1.2. В пункте 2.6 слова «главный специалист» заменить словом «консультант».

1.3. В пункте 4 слова «Вице-мэра, первого заместителя мэра города по экономическим вопросам Шапиро И.А.» заменить словами «заместителя мэра города по социальным вопросам Лагошину Е.В.».

2. Управлению по связям с общественностью и СМИ администрации города (Фастовец И.В.) опубликовать (разместить) настоящее постановление в газете «Хабаровские вести» и в сетевом издании «Интернет-портал «Хабаровские вести» (:KHAB-VESTI.RU).

3. Контроль за исполнением настоящего постановления возложить на заместителя мэра города по социальным вопросам Лагошину Е.В.

Мэр города С.А. КРАВЧУК

АДМИНИСТРАЦИЯ ГОРОДА ХАБАРОВСКА
РАСПОРЯЖЕНИЕ
29.12.2021 № 858-р
г. Хабаровск

О внесении изменений в распоряжение администрации города Хабаровска от 05.02.2015 № 68-р «О комитете администрации города Хабаровска по управлению районом»

В целях повышения эффективности муниципального управления, в соответствии с распоряжением администрации города Хабаровска от 07.12.2021 № 795-р «О внесении изменений в приложение № 1 к распоряжению администрации города Хабаровска от 09.03.2010 № 122-р «Об утверждении штатного расписания администрации города Хабаровска, финансового департамента и департамента муниципальной собственности администрации города Хабаровска», на основании Устава городского округа «Город Хабаровск»:

1. Внести в распоряжение администрации города Хабаровска от 05.02.2015 № 68-р «О комитете администрации города Хабаровска по управлению районом» следующие изменения:

1.1. Пункт 6 изложить в следующей редакции:

«6. Контроль за выполнением настоящего распоряжения возложить на вице-мэра города, первого заместителя мэра города по экономическим вопросам Михайловского И.Г.».

1.2. Структуру комитета администрации города Хабаровска по управлению Индустриальным районом изложить в редакции согласно приложению к настоящему распоряжению.

2. Управлению по связям с общественностью и СМИ администрации города Хабаровска (Фастовец И.В.) опубликовать (разместить) настоящее распоряжение в газете «Хабаровские вести» и в сетевом издании «Интернет-портал «Хабаровские вести» (KHAB-VESTI.RU).

3. Контроль за выполнением настоящего распоряжения возложить на вице-мэра города, первого заместителя мэра города по экономическим вопросам Михайловского И.Г.

Мэр города С.А. КРАВЧУК

Приложение
к распоряжению администрации города
от 29.12.2021 № 858-р

СТРУКТУРА
комитета администрации города Хабаровска
по управлению Индустриальным районом

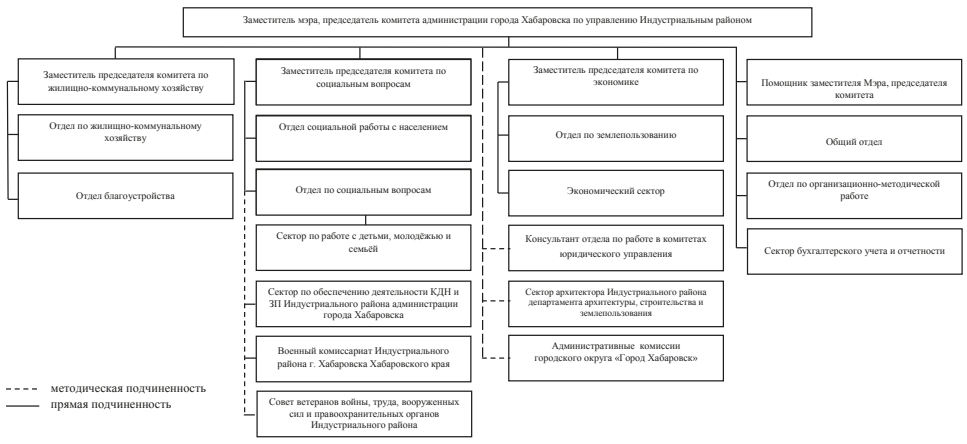

АДМИНИСТРАЦИЯ ГОРОДА ХАБАРОВСКА
ПОСТАНОВЛЕНИЕ
29.12.2021 № 5060
г. Хабаровск

О внесении изменений в перечень автомобильных дорог общего пользования местного значения городского округа «Город Хабаровск», утвержденный постановлением администрации города Хабаровска от 09.02.2011 № 401

В соответствии с Федеральным законом от 08.11.2001 № 257-ФЗ «Об автомобильных дорогах и дорожной деятельности в Российской Федерации и о внесении изменений в отдельные законодательные акты Российской Федерации», приказом Министерства транспорта Российской Федерации от 07.02.2007 № 16 «Об утверждении Правил присвоения автомобильным дорогам идентификационных номеров», на основании Устава городского округа «Город Хабаровск» администрация города

ПОСТАНОВЛЯЕТ:

1. Внести в перечень автомобильных дорог общего пользования местного значения городского округа «Город Хабаровск», утвержденный постановлением администрации города Хабаровска от 09.02.2011 № 401, следующие изменения:

1.1. Дополнить пунктами 424—562 следующего содержания:

424	Беломорская, ул.	Железнодорожный	08-401-363 ОП МГ – 0128
425	Бикинская, ул.	Железнодорожный	08-401-363 ОП МГ – 0141
426	Бирюзовая, ул.	Индустриальный	08-401-365 ОП МГ – 0143
427	Благодатная, ул.	Железнодорожный	08-401-363 ОП МГ – 0146
428	1-я Благодатная, ул.	Железнодорожный	08-401-363 ОП МГ – 0003
429	Благодатный, пер.	Железнодорожный	08-401-363 ОП МГ – 0147
430	Бобруйская, ул.	Краснофлотский	08-401-371 ОП МГ – 0151
431	Богдановский, пер.	Кировский	08-401-368 ОП МГ – 0154
432	Боевая, ул.	Железнодорожный	08-401-363 ОП МГ – 0156
433	Бородинская, ул.	Железнодорожный	08-401-363 ОП МГ – 0161
434	Бородинский, пер.	Железнодорожный	08-401-363 ОП МГ – 0162
435	Боярская, ул.	Индустриальный	08-401-365 ОП МГ – 0163
436	Бригадный, проезд	Железнодорожный	08-401-363 ОП МГ – 0167
437	Брусничная, ул.	Железнодорожный	08-401-363 ОП МГ – 0168
438	Брянский, пер.	Железнодорожный	08-401-363 ОП МГ – 0170
439	Булатная, ул.	Краснофлотский	08-401-371 ОП МГ – 0171
440	Бурейская, ул.	Индустриальный	08-401-365 ОП МГ – 0172
441	Бурейский, пер.	Индустриальный	08-401-365 ОП МГ – 0173
442	Былинная, ул.	Железнодорожный	08-401-363 ОП МГ – 0174
443	Быстринская, ул.	Краснофлотский	08-401-371 ОП МГ – 0175
444	Бытовая, ул.	Индустриальный	08-401-365 ОП МГ – 0176
445	Ванинская, ул.	Краснофлотский	08-401-371 ОП МГ – 0178
446	Вахова А.А., ул.	Индустриальный	08-401-365 ОП МГ – 0182
447	Вересковая, ул.	Краснофлотский	08-401-371 ОП МГ – 0183
448	Версальская, ул.	Индустриальный	08-401-365 ОП МГ – 0184
449	Верстовой, пер	Железнодорожный	08-401-363 ОП МГ – 0185
450	Верхнебазовая, ул.	Краснофлотский	08-401-371 ОП МГ – 0186
451	Верхнеудинская, ул.	Индустриальный	08-401-365 ОП МГ – 0187
452	Верхоянская, ул.	Индустриальный	08-401-365 ОП МГ – 0188
453	Верхоянский, пер.	Индустриальный	08-401-365 ОП МГ – 0189
454	Вершинная, ул.	Железнодорожный	08-401-363 ОП МГ – 0190
455	Весенняя, ул.	Индустриальный	08-401-365 ОП МГ – 0191
456	Ветка, ул.	Железнодорожный	08-401-363 ОП МГ – 0203
457	Виноградная, ул.	Железнодорожный	08-401-363 ОП МГ – 0205
458	Витебская, ул.	Индустриальный	08-401-365 ОП МГ – 0206
459	Вишневая, ул.	Железнодорожный	08-401-363 ОП МГ – 0208
460	Владимирская, ул.	Железнодорожный	08-401-363 ОП МГ – 0212
461	Волжская, ул.	Железнодорожный	08-401-363 ОП МГ – 0215
462	Волочаевский, пер.	Индустриальный	08-401-365 ОП МГ – 0219
463	Волховская, ул.	Краснофлотский	08-401-371 ОП МГ – 0220
464	Воскресная, ул.	Индустриальный	08-401-365 ОП МГ – 0227
465	Воспоминаний, ул.	Железнодорожный	08-401-363 ОП МГ – 0228
466	Восточный Семафор, ул.	Железнодорожный	08-401-363 ОП МГ – 0234
467	Выборный, пер.	Краснофлотский	08-401-371 ОП МГ – 0237
468	Высокая, ул.	Кировский	08-401-368 ОПМГ – 0238
469	Высотная, ул.	Индустриальный	08-401-365 ОП МГ – 0239
470	Выставочная, ул.	Индустриальный	08-401-365 ОП МГ – 0241
471	Вяземский, пер.	Центральный	08-401-375 ОП МГ – 0243
472	Вятская, ул.	Краснофлотский	08-401-371 ОП МГ – 0244
473	Гайдара, пер.	Кировский	08-401-368 ОПМГ – 0246
474	Гвардейская, ул.	Железнодорожный	08-401-363 ОП МГ – 0253
475	Геофизическая, ул.	Индустриальный	08-401-365 ОП МГ – 0257
476	Геофизический, пер.	Индустриальный	08-401-365 ОП МГ – 0258
477	Глинки, ул.	Краснофлотский	08-401-371 ОП МГ – 0263
478	Глинная, ул.	Индустриальный	08-401-365 ОП МГ – 0264
479	Голубичная, ул.	Железнодорожный	08-401-363 ОП МГ – 0266
480	Голубкова, пер.	Краснофлотский	08-401-371 ОП МГ – 0267
481	Голубкова, проезд	Краснофлотский	08-401-371 ОП МГ – 0268
482	Голубкова, ул.	Краснофлотский	08-401-371 ОП МГ – 0269
483	Гомельская, ул.	Индустриальный	08-401-365 ОП МГ – 0270
484	Гражданский, пер.	Центральный	08-401-375 ОП МГ – 0275
485	Гранитный, пер.	Краснофлотский	08-401-371 ОП МГ – 0276
486	Грибная, ул.	Железнодорожный	08-401-363 ОП МГ – 0277
487	Грушевая, ул.	Железнодорожный	08-401-363 ОП МГ – 0280
488	Гуртова, пер.	Краснофлотский	08-401-371 ОП МГ – 0282
489	Дальняя, ул.	Железнодорожный	08-401-363 ОП МГ – 0284
490	Дарвина, ул.	Железнодорожный	08-401-363 ОП МГ – 0286
491	Даурская, ул.	Индустриальный	08-401-365 ОП МГ – 0287
492	Дачная, ул.	Железнодорожный	08-401-363 ОП МГ – 0288
493	Дежнева, пер.	Железнодорожный	08-401-363 ОП МГ – 0292
494	Декоративная, ул.	Железнодорожный	08-401-363 ОП МГ – 0294
495	Демократический, пер.	Индустриальный	08-401-365 ОП МГ – 0295
496	Дистанционная, ул.	Краснофлотский	08-401-371 ОП МГ – 0303
497	Дистанционный, пер.	Краснофлотский	08-401-371 ОП МГ – 0304
498	Добролюбова, пер.	Кировский	08-401-368 ОПМГ – 0305
499	Докучаева, ул.	Индустриальный	08-401-365 ОП МГ – 0307
500	Долинная, ул.	Железнодорожный	08-401-363 ОП МГ – 0308
501	Донецкая, ул.	Индустриальный	08-401-365 ОП МГ – 0309
502	Донской, пер.	Центральный	08-401-375 ОП МГ – 0312
503	ДорУРСДВЖД, ул.	Железнодорожный	08-401-363 ОП МГ – 1313
504	Доступный, пер.	Центральный	08-401-375 ОП МГ – 0314
505	Дружный, пер.	Краснофлотский	08-401-371 ОП МГ – 0326
506	Дубовая, ул.	Железнодорожный	08-401-363 ОП МГ – 0327
507	Ежевичная, ул.	Железнодорожный	08-401-363 ОП МГ – 0329
508	Енисейская, ул.	Железнодорожный	08-401-363 ОП МГ – 0330
509	Ермака, ул.	Железнодорожный	08-401-363 ОП МГ – 0331
510	Жасминовая, ул.	Железнодорожный	08-401-363 ОП МГ – 0333
511	Жданова, ул.	Кировский	08-401-368 ОПМГ – 0334
512	Железнодорожная, ул.	Железнодорожный	08-401-363 ОП МГ – 0335
513	Железнякова, ул.	Краснофлотский	08-401-371 ОП МГ – 0342
514	Жемчужная, ул.	Железнодорожный	08-401-363 ОП МГ – 0343
515	Жигулевская, ул.	Краснофлотский	08-401-371 ОП МГ – 0345
516	Заветная, ул.	Краснофлотский	08-401-371 ОП МГ – 0351
517	Заводская, ул.	Железнодорожный	08-401-363 ОП МГ – 0353
518	Заводская Падь, ул.	Краснофлотский	08-401-371 ОП МГ – 0352
519	Зазеркальная, ул.	Индустриальный	08-401-365 ОП МГ – 0354
520	Закатная, ул.	Индустриальный	08-401-365 ОП МГ – 0355
521	Западная, ул.	Индустриальный	08-401-365 ОП МГ – 0358
522	Заслонова, ул.	Железнодорожный	08-401-363 ОП МГ – 0365
523	Зеленоборский, пер.	Кировский	08-401-368 ОПМГ – 0371
524	Земляничная, ул.	Железнодорожный	08-401-363 ОП МГ – 0372
525	Зеркальная, ул.	Краснофлотский	08-401-371 ОП МГ – 0375
526	Зимний, пер.	Краснофлотский	08-401-371 ОП МГ – 0376
527	Зои Космодемьянской, пер.	Краснофлотский	08-401-371 ОП МГ – 0378
528	Сунгарийская, ул.	Индустриальный	08-401-365 ОП МГ – 1024
529	Ургальская, ул.	Индустриальный	08-401-365 ОП МГ – 1110
530	Сысоева, ул.	Индустриальный	08-401-365 ОП МГ – 1030
531	Федеративная, ул.	Краснофлотский	08-401-371 ОП МГ – 1124
532	Пограничный, кв.	Краснофлотский	08-401-371 ОП МГ – 0807
533	Маяковского, ул.	Краснофлотский	08-401-371 ОП МГ – 0620
534	Отрадный, пер.	Индустриальный	08-401-365 ОП МГ – 0750
535	Палубный, пер.	Индустриальный	08-401-365 ОП МГ – 0759
536	Промышленный, пер.	Железнодорожный	08-401-363 ОП МГ – 0861
537	Пилотов, ул.	Железнодорожный	08-401-363 ОП МГ – 0794
538	Уктурская, ул.	Краснофлотский	08-401-371 ОП МГ – 1105
539	Кубанская, ул.	Железнодорожный	08-401-363 ОП МГ – 0535
540	Танковая, ул.	Железнодорожный	08-401-363 ОП МГ – 1038
541	Перекопская, ул.	Железнодорожный	08-401-363 ОП МГ – 0778
542	Шатова, ул.	Железнодорожный	08-401-363 ОП МГ – 1196
543	Ленская, ул.	Железнодорожный	08-401-363 ОП МГ – 0561
544	Иркутская, ул.	Железнодорожный	08-401-363 ОП МГ – 0395
545	Специалистов, ул.	Центральный	08-401-375 ОП МГ – 0994
546	Курильский, пер.	Центральный	08-401-375 ОП МГ – 544
547	Куйбышева, ул.	Железнодорожный	08-401-363 ОП МГ – 0540
548	Пугачева, ул.	Железнодорожный	08-401-363 ОП МГ – 0868
549	Тополиная, ул.	Краснофлотский	08-401-371 ОП МГ – 1067
550	Портовая, ул.	Краснофлотский	08-401-371 ОП МГ – 0831
551	Корсаковский, пер.	Центральный	08-401-375 ОП МГ – 0498
552	Карпатский, пер.	Центральный	08-401-375 ОП МГ – 0434
553	Кулибина, ул.	Центральный	08-401-375 ОП МГ – 0542
554	Ташкентская, ул.	Индустриальный	08-401-365 ОП МГ – 1039
555	Кемеровский, проезд	Индустриальный	08-401-365 ОП МГ – 0449
556	Образцовый, пер.	Индустриальный	08-401-365 ОП МГ – 0716
557	Образцовая, ул.	Индустриальный	08-401-365 ОП МГ – 0715
558	Приемная, ул.	Индустриальный	08-401-365 ОП МГ – 0847
559	Стадионный, пер.	Индустриальный	08-401-365 ОП МГ – 1006
560	святителя Иннокентия (Вениаминова), ул.	Центральный	08-401-375 ОП МГ – 1312
561	Алданский, пер.	Индустриальный	08-401-365 ОП МГ – 0053
562	Ставропольская, ул.	Индустриальный	08-401-365 ОП МГ – 1005

1.2. Строки с порядковыми номерами 249, 323, 348, 351, 411 исключить.

2. Управлению по связям с общественностью и СМИ администрации города (Фастовец И.В.) опубликовать (разместить) настоящее постановление в газете «Хабаровские вести» и в сетевом издании «Интернет-портал «Хабаровские вести» (KHAB-VESTI.RU)».

3. Контроль за выполнением настоящего постановления возложить на заместителя мэра города по промышленности, транспорту, связи и работе с правоохранительными органами Прохорца А.А.

Мэр города С.А. КРАВЧУК

АДМИНИСТРАЦИЯ ГОРОДА ХАБАРОВСКА
ПОСТАНОВЛЕНИЕ
30.12.2021 № 5102
г. Хабаровск

О внесении изменений в административный регламент предоставления муниципальной услуги «Предоставление земельных участков, государственная собственность на которые не разграничена, на территории городского округа «Город Хабаровск» и земельных участков, находящихся в муниципальной собственности городского округа «Город Хабаровск», в безвозмездное пользование», утвержденный постановлением администрации города Хабаровска от 31.12.2014 № 5728

В соответствии с Земельным кодексом Российской Федерации, Федеральным законом от 06.10.2003 № 131-ФЗ «Об общих принципах организации местного самоуправления в Российской Федерации», Федеральным законом от 27.07.2010 № 210-ФЗ «Об организации предоставления государственных и муниципальных услуг», на основании Устава городского округа «Город Хабаровск», постановления администрации города Хабаровска от 31.08.2010 № 2804 «Об утверждении порядка разработки, экспертизы и утверждения административных регламентов предоставления муниципальных услуг» администрация города

ПОСТАНОВЛЯЕТ:

1. Внести в административный регламент предоставления муниципальной услуги «Предоставление земельных участков, государственная собственность на которые не разграничена, на территории городского округа «Город Хабаровск» и земельных участков, находящихся в муниципальной собственности городского округа «Город Хабаровск», в безвозмездное пользование», утвержденный постановлением администрации города Хабаровска от 31.12.2014 № 5728, изменение, изложив приложение к административному регламенту в редакции согласно приложению к настоящему постановлению.

2. Управлению информационных технологий администрации города Хабаровска (Пустынникова О.А.) разместить настоящее постановление на официальном сайте администрации города Хабаровска в информационно-телекоммуникационной сети Интернет.

3. Управлению по связям с общественностью и СМИ администрации города Хабаровска (Фастовец И.В.):

3.1. Опубликовать настоящее постановление (за исключением приложения) в газете «Хабаровские вести».

3.2. Опубликовать (разместить) настоящее постановление в сетевом издании «Интернет-портал «Хабаровские вести» (KHAB-VESTI.RU).

4. Контроль за исполнением настоящего постановления возложить на заместителя мэра города — директора департамента муниципальной собственности администрации города Хабаровска Соловьева Е.И.

5. Настоящее постановление вступает в силу со дня его официального опубликования (обнародования).

Мэр города С.А. КРАВЧУК

Приложение
к постановлению администрации
города Хабаровска
от 30.12.2021 № 5102

ПЕРЕЧЕНЬ
документов, подтверждающих право заявителя на приобретение земельного участка в безвозмездное пользование без проведения торгов

№ п/п	Основание предоставления земельного участка	Заявитель	Земельный участок	Документы, которые заявитель должен представить самостоятельно	Документы, которые запрашиваются уполномоченным органом посредством межведомственного информационного взаимодействия
1	Подпункт 1 пункта 2 статьи 39.10 Земельного кодекса	государственное или муниципальное учреждение (бюджетное, казенное, автономное)	земельный участок, необходимый для осуществления деятельности государственного или муниципального учреждения (бюджетного, казенного, автономного)	— копия документа, удостоверяющего личность представителя юридического лица; — документ, подтверждающий полномочия представителя юридического лица, оформленный в соответствии с законодательством Российской Федерации	— выписка из ЕГРН об объекте недвижимости (об испрашиваемом земельном участке); — выписка из ЕГРЮЛ о юридическом лице, являющемся заявителем
2	Подпункт 1 пункта 2 статьи 39.10 Земельного кодекса	казенное предприятие	земельный участок, необходимый для осуществления деятельности казенного предприятия	— копия документа, удостоверяющего личность представителя юридического лица; — документ, подтверждающий полномочия представителя юридического лица, оформленный в соответствии с законодательством Российской Федерации	— выписка из ЕГРН об объекте недвижимости (об испрашиваемом земельном участке); — выписка из ЕГРЮЛ о юридическом лице, являющемся заявителем
3	Подпункт 1 пункта 2 статьи 39.10 Земельного кодекса	Центр исторического наследия Президента Российской Федерации, прекратившего исполнение своих полномочий	земельный участок, необходимый для осуществления деятельности Центра исторического наследия Президента Российской Федерации, прекратившего исполнение своих полномочий	— копия документа, удостоверяющего личность представителя юридического лица; — документ, подтверждающий полномочия представителя юридического лица, оформленный в соответствии с законодательством Российской Федерации	— выписка из ЕГРН об объекте недвижимости (об испрашиваемом земельном участке); — выписка из ЕГРЮЛ о юридическом лице, являющемся заявителем
4	Подпункт 2 пункта 2 статьи 39.10 Земельного кодекса	работник организации, которой земельный участок предоставлен на праве постоянного (бессрочного) пользования	земельный участок, предоставляемый в виде служебного надела	приказ о приеме на работу, выписка из трудовой книжки (либо сведения о трудовой деятельности) или трудовой договор (контракт)	— выписка из ЕГРН об объекте недвижимости (об испрашиваемом земельном участке)
5	Подпункт 3 пункта 2 статьи 39.10 Земельного кодекса	религиозная организация	земельный участок, предназначенный для размещения зданий, сооружения религиозного или благотворительного назначения	документы, удостоверяющие (устанавливающие) права заявителя на здание, сооружение, если право на такое здание, сооружение не зарегистрировано в ЕГРН (не требуется в случае строительства здания, сооружения)	— выписка из ЕГРН об объекте недвижимости (об испрашиваемом земельном участке); — выписка из ЕГРН об объекте недвижимости (о здании и (или) сооружении, расположенном(ых) на испрашиваемом земельном участке (не требуется в случае строительства здания, сооружения); — выписка из ЕГРЮЛ о юридическом лице, являющемся заявителем
6	Подпункт 4 пункта 2 статьи 39.10 Земельного кодекса	религиозная организация, которой на праве безвозмездного пользования предоставлены здания, сооружения	земельный участок, на котором расположены здания, сооружения, предоставленные религиозной организации на праве безвозмездного пользования	— договор безвозмездного пользования зданием, сооружением, если право на такое здание, сооружение не зарегистрировано в ЕГРН; — документы, удостоверяющие (устанавливающие) права заявителя на испрашиваемый земельный участок, если право на такой земельный участок не зарегистрировано в ЕГРН (при наличии соответствующих прав на земельный участок); — сообщение заявителя (заявителей), содержащее перечень всех зданий, сооружений, расположенных на испрашиваемом земельном участке, с указанием кадастровых (условных, инвентарных) номеров и адресных ориентиров зданий, сооружений, принадлежащих на соответствующем праве заявителю	— выписка из ЕГРН об объекте недвижимости (об испрашиваемом земельном участке); — выписка из ЕГРН об объекте недвижимости (о здании и (или) сооружении, расположенном(ых) на испрашиваемом земельном участке); — выписка из ЕГРЮЛ о юридическом лице, являющемся заявителем
7	Подпункт 5 пункта 2 статьи 39.10 Земельного кодекса	лицо, с которым в соответствии с Федеральным законом от 05.04.2013 № 44-ФЗ «О контрактной системе в сфере закупок товаров, работ, услуг для обеспечения государственных и муниципальных нужд» заключен гражданско-правовой договор на строительство или реконструкцию объектов недвижимости, осуществляемые полностью за счет средств федерального бюджета, средств бюджета субъекта Российской Федерации или средств местного бюджета	земельный участок, предназначенный для строительства или реконструкции объектов недвижимости, осуществляемых полностью за счет средств федерального бюджета, средств бюджета субъекта Российской Федерации или средств местного бюджета	гражданско-правовые договоры на строительство или реконструкцию объектов недвижимости, осуществляемые полностью за счет средств федерального бюджета, средств бюджета субъекта Российской Федерации или средств местного бюджета	— выписка из ЕГРН об объекте недвижимости (об испрашиваемом земельном участке); — выписка из ЕГРЮЛ о юридическом лице, являющемся заявителем
8	Подпункт 6 пункта 2 статьи 39.10 Земельного кодекса	гражданин, испрашивающий земельный участок для индивидуального жилищного строительства, ведения личного подсобного хозяйства или осуществления крестьянским (фермерским) хозяйством его деятельности, крестьянское (фермерское) хозяйство, испрашивающее земельный участок для осуществления крестьянским (фермерским) хозяйством его деятельности	земельный участок, предназначенный для индивидуального жилищного строительства, ведения личного подсобного хозяйства или осуществления крестьянским (фермерским) хозяйством его деятельности	соглашение о создании крестьянского (фермерского) хозяйства в случае, если фермерское хозяйство создано несколькими гражданами (в случае осуществления крестьянским (фермерским) хозяйством его деятельности)	— выписка из ЕГРН об объекте недвижимости (об испрашиваемом земельном участке); — выписка из ЕГРЮЛ о юридическом лице, являющемся заявителем; — выписка из ЕГРИП об индивидуальном предпринимателе, являющемся заявителем

9	Подпункт 7 пункта 2 статьи 39.10 Земельного кодекса	гражданин, работающий по основному месту работы в муниципальном образовании и по специальности, которая установлена законом субъекта Российской Федерации	земельный участок, предназначенный для индивидуального жилищного строительства или ведения личного подсобного хозяйства, расположенный в муниципальном образовании, определенном законом субъекта Российской Федерации	приказ о приеме на работу, выписка из трудовой книжки (либо сведения о трудовой деятельности) или трудовой договор (контракт)	— выписка из ЕГРН об объекте недвижимости (об испрашиваемом земельном участке)
10	Подпункт 8 пункта 2 статьи 39.10 Земельного кодекса	гражданин, которому предоставлено служебное жилое помещение в виде жилого дома	земельный участок, на котором находится служебное жилое помещение в виде жилого дома	договор найма служебного жилого помещения	— выписка из ЕГРН об объекте недвижимости (об испрашиваемом земельном участке)
11	Подпункт 10 пункта 2 статьи 39.10 Земельного кодекса	гражданин или юридическое лицо, испрашивающее земельный участок для сельскохозяйственного, охотхозяйственного, лесохозяйственного и иного использования, не предусматривающего строительства зданий, сооружений	земельный участок, включенный в утвержденный в установленном Правительством Российской Федерации порядке перечень земельных участков, предоставленных для нужд обороны и безопасности и временно не используемых для указанных нужд	—	— утвержденный в установленном Правительством Российской Федерации порядке перечень земельных участков, предоставленных для нужд обороны и безопасности и временно не используемых для указанных нужд; — выписка из ЕГРН об объекте недвижимости (об испрашиваемом земельном участке); — выписка из ЕГРЮЛ о юридическом лице, являющемся заявителем; — выписка из ЕГРИП об индивидуальном предпринимателе, являющемся заявителем
12	Подпункт 11 пункта 2 статьи 39.10 Земельного кодекса	СНТ или ОНТ	земельный участок, предназначенный для ведения гражданами садоводства или огородничества для собственных нужд	решение общего собрания членов товарищества о приобретении права безвозмездного пользования земельным участком, предназначенным для ведения гражданами садоводства или огородничества для собственных нужд	— выписка из ЕГРН об объекте недвижимости (об испрашиваемом земельном участке); — выписка из ЕГРЮЛ в отношении СНТ или ОНТ
13	Подпункт 12 пункта 2 статьи 39.10 Земельного кодекса	некоммерческая организация, созданная гражданами в целях жилищного строительства	земельный участок, предназначенный для жилищного строительства	решение о создании некоммерческой организации	— выписка из ЕГРН об объекте недвижимости (об испрашиваемом земельном участке); — выписка из ЕГРЮЛ о юридическом лице, являющемся заявителем
14	Подпункт 13 пункта 2 статьи 39.10 Земельного кодекса	лица, относящиеся к коренным малочисленным народам Севера, Сибири и Дальнего Востока, и их общины	земельный участок, расположенный в местах традиционного проживания и традиционной хозяйственной деятельности и предназначенный для размещения зданий, сооружений, необходимых в целях сохранения и развития традиционных образа жизни, хозяйственной деятельности и промыслов коренных малочисленных народов Севера, Сибири и Дальнего Востока Российской Федерации	— сообщение заявителя (заявителей), содержащее перечень всех зданий, сооружений, расположенных на испрашиваемом земельном участке, с указанием кадастровых (условных, инвентарных) номеров и адресных ориентиров зданий, сооружений, принадлежащих на соответствующем праве заявителю; — документ, подтверждающий принадлежность гражданина к коренным малочисленным народам Севера, Сибири и Дальнего Востока (при обращении гражданина)	— выписка из ЕГРН об объекте недвижимости (об испрашиваемом земельном участке); — выписка из ЕГРН об объекте недвижимости (о здании и (или) сооружении, расположенном(ых) на испрашиваемом земельном участке (не требуется в случае строительства здания, сооружения); — выписка из ЕГРЮЛ о юридическом лице, являющемся заявителем
15	Подпункт 14 пункта 2 статьи 39.10 Земельного кодекса	лицо, с которым в соответствии с Федеральным законом от 29.12.2012 № 275-ФЗ «О государственном оборонном заказе» или Федеральным законом от 05.04.2013 № 44-ФЗ «О контрактной системе в сфере закупок товаров, работ, услуг для обеспечения государственных и муниципальных нужд» заключен государственный контракт на выполнение работ, оказание услуг для обеспечения обороны страны и безопасности государства, осуществляемых полностью за счет средств федерального бюджета	земельный участок, необходимый для выполнения работ или оказания услуг, предусмотренных государственным контрактом, заключенным в соответствии с Федеральным законом от 29.12.2012 № 275-ФЗ «О государственном оборонном заказе» или Федеральным законом от 05.04.2013 № 44-ФЗ «О контрактной системе в сфере закупок товаров, работ, услуг для обеспечения государственных и муниципальных нужд»	государственный контракт	— выписка из ЕГРН об объекте недвижимости (об испрашиваемом земельном участке); — выписка из ЕГРЮЛ о юридическом лице, являющемся заявителем
16	Подпункт 15 пункта 2 статьи 39.10 Земельного кодекса	некоммерческая организация, предусмотренная законом субъекта Российской Федерации и созданная субъектом Российской Федерации в целях жилищного строительства для обеспечения жилыми помещениями отдельных категорий граждан	земельный участок, предназначенный для жилищного строительства	решение субъекта Российской Федерации о создании некоммерческой организации	— выписка из ЕГРН об объекте недвижимости (об испрашиваемом земельном участке); — выписка из ЕГРЮЛ о юридическом лице, являющемся заявителем
17	Подпункт 16 пункта 2 статьи 39.10 Земельного кодекса	лицо, право безвозмездного пользования которого на земельный участок, находящийся в государственной или муниципальной собственности, прекращено в связи с изъятием для государственных или муниципальных нужд	земельный участок, предоставляемый взамен земельного участка, изъятого для государственных или муниципальных нужд	соглашение об изъятии земельного участка для государственных или муниципальных нужд или решение суда, на основании которого земельный участок изъят для государственных или муниципальных нужд	— выписка из ЕГРН об объекте недвижимости (об испрашиваемом земельном участке); — выписка из ЕГРЮЛ о юридическом лице, являющемся заявителем
18	Подпункт 22 пункта 2 статьи 39.10 Земельного кодекса	публично-правовая компания «Фонд защиты прав граждан — участников долевого строительства»	земельный участок, необходимый для осуществления публично-правовой компанией «Фонд защиты прав граждан — участников долевого строительства» функций и полномочий, предусмотренных Федеральным законом от 29.10.2017 № 218-ФЗ «О публично-правовой компании по защите прав граждан — участников долевого строительства при несостоятельности (банкротстве) застройщиков и о внесении изменений в отдельные законодательные акты Российской Федерации», в случае если завершение строительства объектов незавершенного строительства (строительство объектов капитального строительства) на земельном участке, переданном (который может быть передан) указанной публично-правовой компании по основаниям, предусмотренным Федеральным законом от 26.10.2002 № 127-ФЗ «О несостоятельности (банкротстве)», невозможно в связи с наличием ограничений, установленных земельным и иным законодательством Российской Федерации, при подтверждении наличия таких ограничений федеральным органом исполнительной власти, органом исполнительной власти субъекта Российской Федерации, органом местного самоуправления, уполномоченным на выдачу разрешений на строительство в соответствии с Градостроительным кодексом Российской Федерации	определение арбитражного суда о передаче публично-правовой компании «Фонд защиты прав граждан — участников долевого строительства» прав застройщика на земельный участок с находящимися на нем объектом (объектами) незавершенного строительства, неотделимыми улучшениями	— выписка из ЕГРН об испрашиваемом земельном участке; — выписка из ЕГРЮЛ о юридическом лице, являющемся заявителем; — выписка из государственной информационной системы обеспечения градостроительной деятельности, содержащая сведения о наличии ограничений использования земельного участка и (или) наличия ограничений использования объекта незавершенного строительства

АДМИНИСТРАЦИЯ ГОРОДА ХАБАРОВСКА
ПОСТАНОВЛЕНИЕ
10.01.2022 № 1
г. Хабаровск
О подготовке документации по планировке территории (проекта межевания) в границах ул. Джамбула — ул. Брестской — пер. Полоцкого — ул. Хасановской в Кировском районе г. Хабаровска

В соответствии с Градостроительным и Земельным кодексами Российской Федерации, Уставом городского округа «Город Хабаровск», Правилами землепользования и застройки в городе Хабаровске, утвержденными решением Хабаровской городской думы от 21.05.2002 № 211, Порядком подготовки документации по планировке территории, разрабатываемой на основании решения администрации города Хабаровска, принятия решения об утверждении документации по планировке территории, внесения изменений в такую документацию, отмены такой документации или отдельных ее частей, признания отдельных частей такой документации не подлежащими применению, утвержденным постановлением администрации города Хабаровска от 18.01.2018 № 93, учитывая предложение Адамова Алексея Александровича, администрация города

ПОСТАНОВЛЯЕТ:

1. Подготовить документацию по планировке территории (проекта межевания) в границах

ул. Джамбула — ул. Брестской — пер. Полоцкого — ул. Хасановской в Кировском районе г. Хабаровска согласно приложению к настоящему постановлению.

2. Установить, что предложения физических и юридических лиц о порядке, содержании и сроках подготовки документации по планировке территории, указанной в п. 1 настоящего постановления, принимаются со дня опубликования настоящего постановления по адресу: г. Хабаровск, ул. Дикопольцева, 17, каб. 207.

3. Департаменту архитектуры, строительства и землепользования администрации города Хабаровска (Сергейчук С.В.) обеспечить проведение процедур, установленных статьей 46 Градостроительного кодекса Российской Федерации.

4. Управлению по связям с общественностью и СМИ администрации города (Фастовец И.В.):

4.1. Опубликовать настоящее постановление (за исключением приложения) в газете «Хабаровские вести» в течение трех дней со дня принятия настоящего постановления.

4.2. Опубликовать (разместить) полный текст настоящего постановления в официальном сетевом издании «Интернет-портал «Хабаровские вести» (KHAB-VESTI.RU).

5. Контроль за исполнением настоящего постановления возложить на заместителя мэра города, директора департамента архитектуры, строительства и землепользования администрации города Хабаровска Сергейчука С.В.

6. Срок действия настоящего постановления — один год со дня его опубликования.

Мэр города С.А. КРАВЧУК

Приложение
к постановлению администрации города
от 10.01.2022 № 1

Схема границ элемента планировочной структуры
Местоположение участка: г. Хабаровск, Кировский район, ул. Джамбула — ул. Брестская — пер. Полоцкий — ул. Хасановская

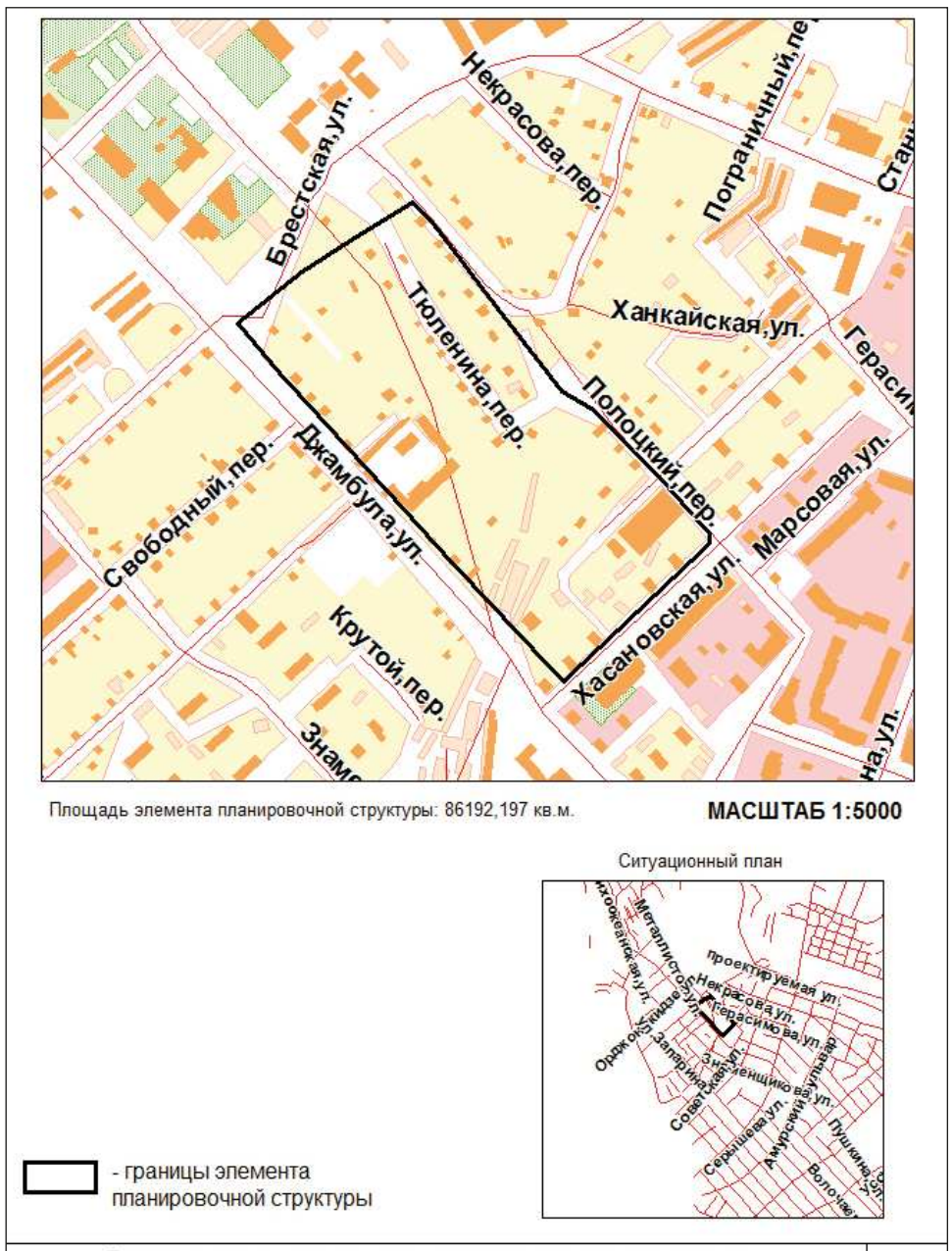

АДМИНИСТРАЦИЯ ГОРОДА ХАБАРОВСКА
ПОСТАНОВЛЕНИЕ
10.01.2022 № 2
г. Хабаровск

О подготовке документации по планировке территории (проекта межевания) в границах ул. Воронежской — пер. Нефтяного в Железнодорожном районе г. Хабаровска

В соответствии с Градостроительным и Земельным кодексами Российской Федерации, Уставом городского округа «Город Хабаровск», Правилами землепользования и застройки в городе Хабаровске, утвержденными решением Хабаровской городской думы от 21.05.2002 № 211, Порядком подготовки документации по планировке территории, разрабатываемой на основании решения администрации города Хабаровска, принятия решения об утверждении документации по планировке территории, внесения изменений в такую документацию, отмены такой документации или отдельных ее частей, признания отдельных частей такой документации не подлежащими применению, утвержденным постановлением администрации города от 18.01.2018 № 93, учитывая предложение ПАО «ННК-Хабаровскнефтепродукт», администрация города

ПОСТАНОВЛЯЕТ:

1. Подготовить документацию по планировке территории (проекта межевания) в границах ул. Воронежской — пер. Нефтяного в Железнодорожном районе г. Хабаровска согласно приложению к настоящему постановлению.

2. Установить, что предложения физических и юридических лиц о порядке, содержании и сроках подготовки документации по планировке территории, указанной в п. 1 настоящего постановления, принимаются со дня опубликования настоящего постановления по адресу: г. Хабаровск, ул. Дикопольцева, 17, каб. 207.

3. Департаменту архитектуры, строительства и землепользования администрации города Хабаровска (Сергейчук С.В.) обеспечить проведение процедур, установленных статьей 46 Градостроительного кодекса Российской Федерации.

4. Управлению по связям с общественностью и СМИ администрации города (Фастовец И.В.):

4.1. Опубликовать настоящее постановление (за исключением приложения) в газете «Хабаровские вести» в течение трех дней со дня принятия настоящего постановления.

4.2. Опубликовать (разместить) полный текст настоящего постановления в официальном сетевом издании «Интернет-портал «Хабаровские вести» (KHAB-VESTI.RU).

5. Контроль за исполнением настоящего постановления возложить на заместителя мэра города, директора департамента архитектуры, строительства и землепользования администрации города Хабаровска Сергейчука С.В.

6. Срок действия настоящего постановления — один год со дня его опубликования.

Мэр города С.А. КРАВЧУК

Приложение
к постановлению администрации города
от 10.01.2022 № 2

Схема границ элемента планировочной структуры
Местоположение участка: г. Хабаровск, Железнодорожный район, ул. Воронежская — пер. Нефтяной

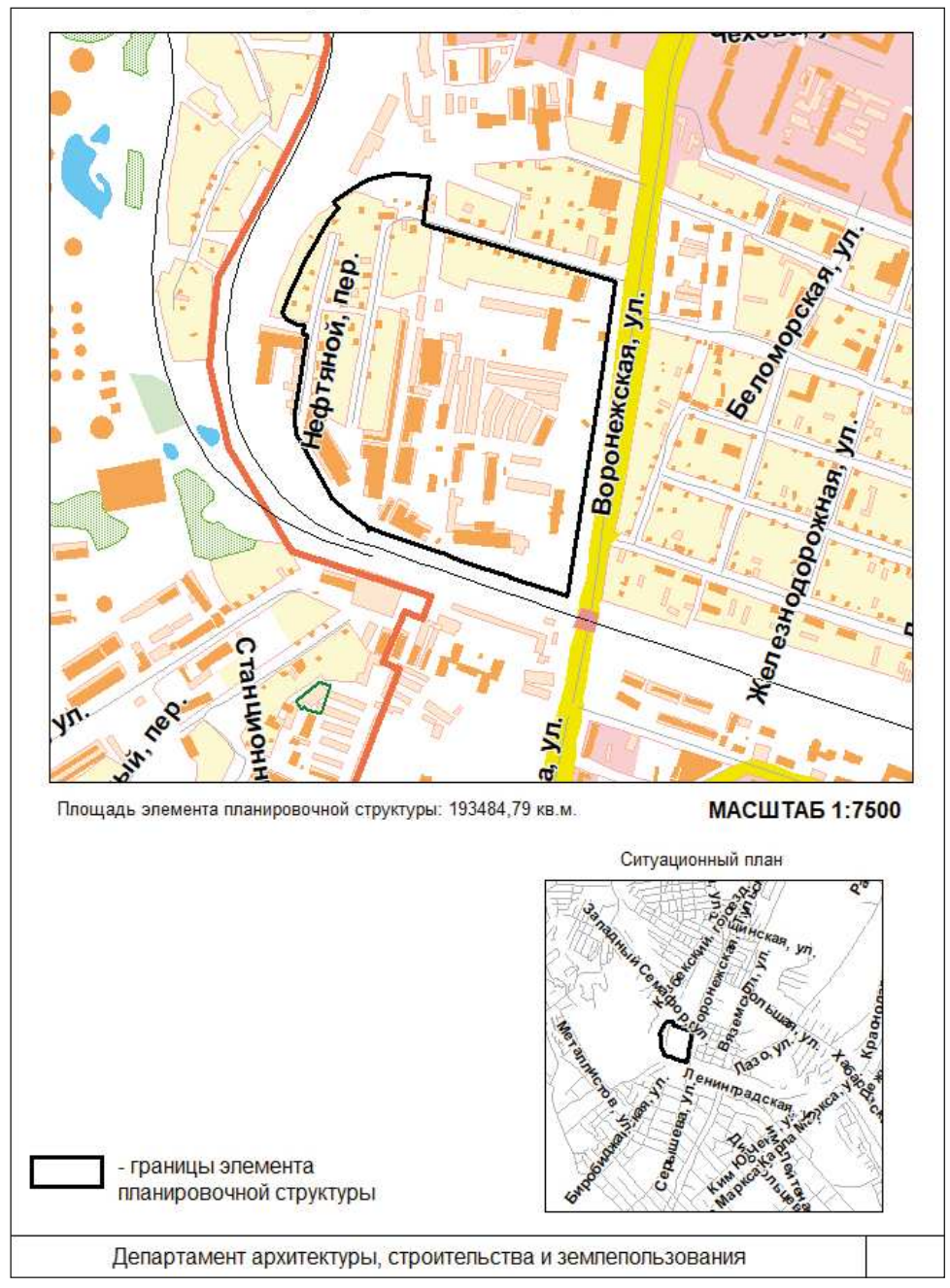

АДМИНИСТРАЦИЯ ГОРОДА ХАБАРОВСКА
ПОСТАНОВЛЕНИЕ
10.01.2022 № 3
г. Хабаровск

О подготовке документации по планировке территории (проекта межевания) в границах ул. Карла Маркса — ул. Мурманской — ул. Выборгской в Железнодорожном районе г. Хабаровска

В соответствии с Градостроительным и Земельным кодексами Российской Федерации, Уставом городского округа «Город Хабаровск», Правилами землепользования и застройки в городе Хабаровске, утвержденными решением Хабаровской городской думы от 21.05.2002 № 211, Порядком подготовки документации по планировке территории, разрабатываемой на основании решения администрации города Хабаровска, принятия решения об утверждении документации по планировке территории, внесения изменений в такую документацию, отмены такой документации или отдельных ее частей, признания отдельных частей такой документации не подлежащими применению, утвержденным постановлением администрации города Хабаровска от 18.01.2018 № 93, учитывая предложение ООО «ФОГОТ», администрация города

ПОСТАНОВЛЯЕТ:

1. Подготовить документацию по планировке территории (проекта межевания) в границах ул. Карла Маркса — ул. Мурманской — ул. Выборгской в Железнодорожном районе г. Хабаровска согласно приложению к настоящему постановлению.

2. Установить, что предложения физических и юридических лиц о порядке, содержании и сроках подготовки документации по планировке территории, указанной в п. 1 настоящего постановления, принимаются со дня опубликования настоящего постановления по адресу: г. Хабаровск, ул. Дикопольцева, 17, каб. 207.

3. Департаменту архитектуры, строительства и землепользования администрации города Хабаровска (Сергейчук С.В.) обеспечить проведение процедур, установленных статьей 46 Градостроительного кодекса Российской Федерации.

4. Управлению по связям с общественностью и СМИ администрации города (Фастовец И.В.):

4.1. Опубликовать настоящее постановление (за исключением приложения) в газете «Хабаровские вести» в течение трех дней со дня принятия настоящего постановления.

4.2. Опубликовать (разместить) полный текст настоящего постановления в официальном сетевом издании «Интернет-портал «Хабаровские вести» (KHAB-VESTI.RU).

5. Контроль за исполнением настоящего постановления возложить на заместителя мэра города, директора департамента архитектуры, строительства и землепользования администрации города Хабаровска Сергейчука С.В.

6. Срок действия настоящего постановления — один год со дня его опубликования.

Мэр города С.А. КРАВЧУК

Приложение
к постановлению администрации города
от 10.01.2022 № 3

Схема границ элемента планировочной структуры
Местоположение участка: г. Хабаровск, Железнодорожный район, ул. Карла Маркса — ул. Мурманская — ул. Выборгская

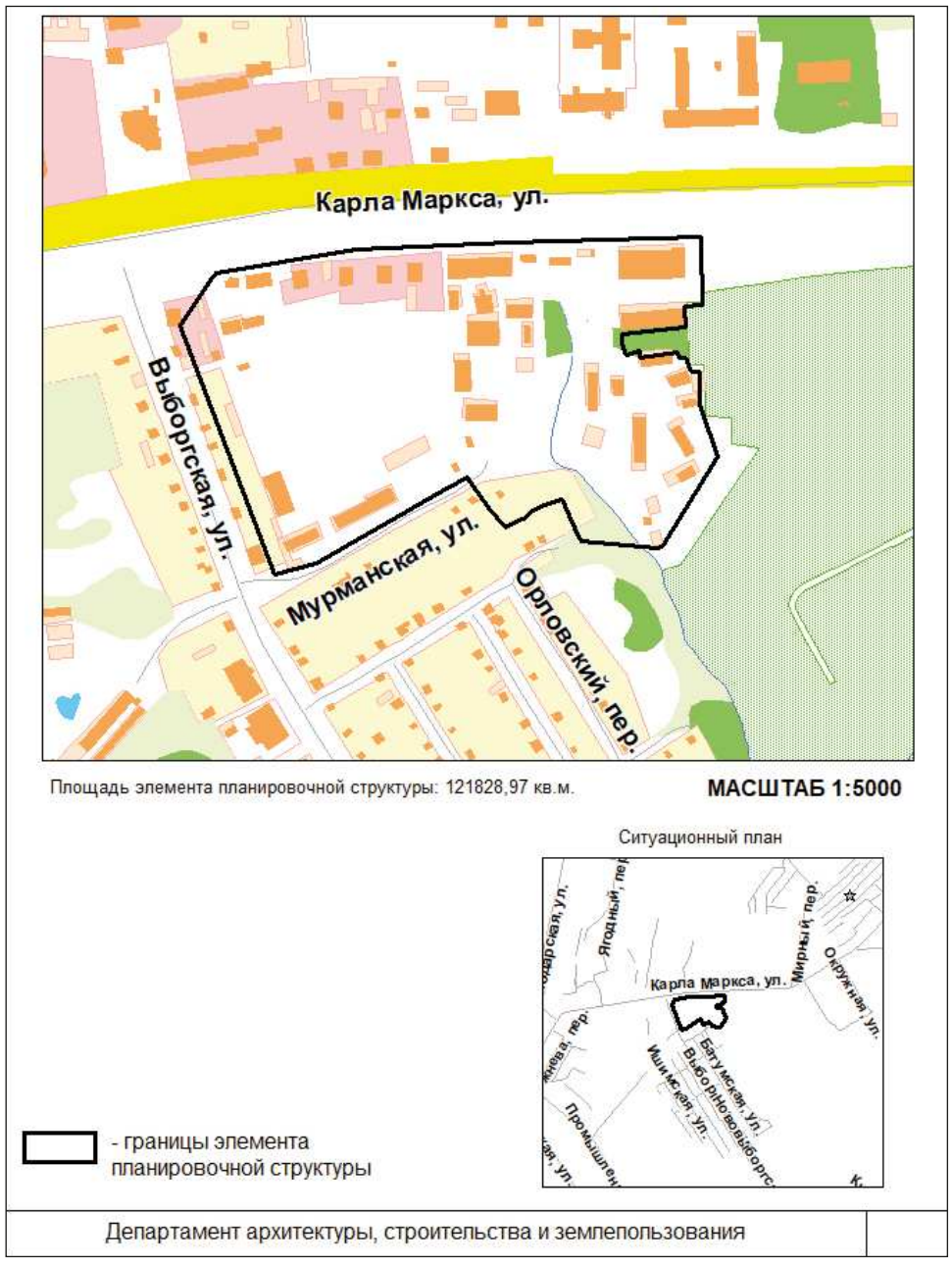

ХАБАРОВСКАЯ ГОРОДСКАЯ ДУМА: решения

ХАБАРОВСКАЯ ГОРОДСКАЯ ДУМА
VII созыва
РЕШЕНИЕ
21.12.2021 № 726
г. Хабаровск
О досрочном прекращении полномочий председателя Хабаровской городской думы Матвеева В.А.

На основании ч. 7, 8 ст. 22 Устава городского округа «Город Хабаровск», Регламента Хабаровской городской думы в связи с ненадлежащим исполнением Матвеевым Владимиром Александровичем своих обязанностей председателя Хабаровской городской думы Хабаровская городская дума

РЕШИЛА:

1. Прекратить досрочно полномочия Матвеева Владимира Александровича, председателя Хабаровской городской думы VII созыва.

2. Решение подлежит официальному опубликованию (обнародованию).

Председатель думы В.А. МАТВЕЕВ

ХАБАРОВСКАЯ ГОРОДСКАЯ ДУМА
VII созыва
РЕШЕНИЕ
21.12.2021 № 730
г. Хабаровск
О досрочном прекращении полномочий заместителя председателя Хабаровской городской думы Чувашова М.В.

На основании ч. 7, 8 ст. 22 Устава городского округа «Город Хабаровск», Регламента Хабаровской городской думы в связи с ненадлежащим исполнением Чувашовым Михаилом Валентиновичем своих обязанностей заместителя председателя Хабаровской городской думы Хабаровская городская дума

РЕШИЛА:

1. Прекратить досрочно полномочия Чувашова Михаила Валентиновича, заместителя председателя Хабаровской городской думы VII созыва.

2. Решение подлежит официальному опубликованию (обнародованию).

Исполняющий обязанности председателя думы Ю.П. ЯГОДИН

ХАБАРОВСКАЯ ГОРОДСКАЯ ДУМА
VII созыва
РЕШЕНИЕ
21.12.2021 № 745
г. Хабаровск
О поощрении активистов ветеранского движения в связи с 35-летием Хабаровской городской ветеранской организации

В соответствии с решением Хабаровской городской думы от 26.03.2019 № 1044 «О наградах Хабаровской городской думы», на основании ходатайства Хабаровской городской организации Всероссийской общественной организации ветеранов (пенсионеров) войны, труда, Вооруженных сил и правоохранительных органов Хабаровская городская дума

РЕШИЛА:

1. За плодотворную работу, направленную на реализацию Стратегии действий в интересах граждан старшего поколения до 2025 года, за трудовые достижения, активную многолетнюю общественную деятельность и в связи с 35-летием Хабаровской городской ветеранской организации поощрить нагрудным знаком «Признание и почет»:

Троценко Павла Анатольевича	председателя Хабаровского городского совета ветеранов, лауреата премии имени Я. Дьяченко

2. За многолетнюю активную общественную деятельность, за большую работу по социально-правовой поддержке ветеранов, активное участие в патриотическом воспитании молодежи и в связи с 35-летием Хабаровской городской ветеранской организации поощрить нагрудным знаком «Признание и почет»:

Устюжанину Людмилу Федоровну	председателя совета ветеранов Железнодорожного района

3. За активную многолетнюю деятельность в ветеранском движении, вовлечение пенсионеров в творческую деятельность, значительный вклад в эстетическое воспитание молодежи и в связи с 35-летием Хабаровской городской ветеранской организации поощрить нагрудным знаком «За вклад в развитие города»:

Владимирову Валерию Алексеевну	заместителя председателя комиссии по культурно-массовой работе городского совета ветеранов

4. За действенную работу по патриотическому воспитанию граждан, пропаганду трудовых и воинских традиций и в связи с 35-летием Хабаровской городской ветеранской организации поощрить нагрудным знаком «За вклад в развитие города»:

Кузнецова Николая Митрофановича	председателя Хабаровской городской секции моряков-подводников, члена городского совета ветеранов

5. За многолетнее, добросовестное руководство ветеранской организацией предприятия, большой вклад в деятельность городской ветеранской организации и в связи с 35-летием Хабаровской городской ветеранской организации вручить Благодарственное письмо Хабаровской городской думы:

Тимохину Николаю Тарасовичу	председателю первичной ветеранской организации «Востокэлектроремонт», члену бюро городского совета ветеранов

6. За большой вклад в работу по патриотическому воспитанию жителей города и в связи с 35-летием Хабаровской городской ветеранской организации вручить Благодарственное письмо Хабаровской городской думы:

Платовой Марии Васильевне	заслуженному ветерану города, председателю Хабаровской городской ветеранской организации «Бывшие несовершеннолетние узники фашистских концлагерей»

7. За многолетние трудовые достижения, большой вклад в работу по патриотическому воспитанию подрастающего поколения и в связи с 35-летием Хабаровской городской ветеранской организации вручить Благодарственное письмо Хабаровской городской думы:

Цилуйко Раисе Митрофановне	председателю совета городской ветеранской организации руководителей образовательных учреждений, члену комиссии по работе с молодежью городского совета ветеранов

8. За популяризацию высокой роли ветеранов в развитии гражданского общества, внимательное, чуткое отношение к активистам ветеранского движения городской ветеранской организации и в связи с 35-летием Хабаровской городской ветеранской организации вручить Благодарственное письмо Хабаровской городской думы:

Макаровой Марине Васильевне	члену бюро городского совета ветеранов

9. За активное участие в акциях, направленных на формирование социально-нравственной и гражданской позиции подростков города, сохранение культурного наследия Хабаровска, передаче его потомкам и в связи с 35-летием Хабаровской городской ветеранской организации вручить Благодарственное письмо Хабаровской городской думы:

Рахубе Виктору Ивановичу	заместителю председателя комиссии по работе с молодежью городского совета ветеранов

10. За многолетнюю общественную деятельность, активное участие в социально-правовой защите ветеранов и в связи с 35-летием Хабаровской городской ветеранской организации вручить Благодарственное письмо Хабаровской городской думы:

Суминскому Дмитрию Анатольевичу	члену первичной ветеранской организации «Пожарные и спасатели города Хабаровска», председателю ревизионной комиссии Хабаровской городской ветеранской организации ветеранов войны, труда, Вооруженных сил и правоохранительных органов

11. Опубликовать настоящее решение в газете «Хабаровские вести».

Исполняющий обязанности председателя думы Ю.П. ЯГОДИН

ХАБАРОВСКАЯ ГОРОДСКАЯ ДУМА
VII созыва
РЕШЕНИЕ
21.12.2021 № 746
г. Хабаровск
О поощрении за вклад в реализацию молодежной политики на территории города Хабаровска в 2021 году

В соответствии с решением Хабаровской городской думы от 26.03.2019 № 1044 «О наградах Хабаровской городской думы» за вклад в реализацию молодежной политики на территории города Хабаровска в 2021 году Хабаровская городская дума

РЕШИЛА:

1. Вручить Благодарственное письмо Хабаровской городской думы:

Абдуллаеву Исломджону Бахромовичу	студента КГБ ПОУ «Хабаровский техникум техносферной безопасности и промышленных технологий»
Веретюку Ивану Сергеевичу	студенту КГБ ПОУ «Хабаровский колледж отраслевых технологий и сферы обслуживания»
Лепешинской Элине Олеговне	студентке КГБ ПОУ «Хабаровский техникум техносферной безопасности и промышленных технологий»

Мазаевой Алене Руслановне	студентке КГБ ПОУ «Хабаровский педагогический колледж имени Героя Советского Союза Д.Л. Калараша»
Рожиной Светлане Игоревне	организатору культурно-массовых мероприятий
Симоняну Мяснику Ервандовичу	организатору городских молодежных форумов
Юлдашову Муххамаду Уразалиевичу	студенту КГБ ПОУ «Хабаровский техникум техносферной безопасности и промышленных технологий»

2. Опубликовать настоящее решение в газете «Хабаровские вести».

Исполняющий обязанности председателя думы
Ю.П. ЯГОДИН

УПРАВЛЕНИЕ ТОРГОВЛИ, ПИТАНИЯ И БЫТОВОГО ОБСЛУЖИВАНИЯ: протоколы

АДМИНИСТРАЦИЯ ГОРОДА ХАБАРОВСКА
УПРАВЛЕНИЕ ТОРГОВЛИ, ПИТАНИЯ И БЫТОВОГО ОБСЛУЖИВАНИЯ
ПРОТОКОЛ
от 22 декабря 2021 № 1
г. Хабаровск
аукциона на право заключения договора на размещение нестационарного торгового объекта на территории городского округа «Город Хабаровск»

Организатор аукциона	Управление торговли, питания и бытового обслуживания администрации города Хабаровска
Регистрационный номер предмета аукциона	21/1/2021
Место проведения аукциона	Г. Хабаровск, ул. Карла Маркса, 66, малый зал № 2
Решение о проведении аукциона	Извещение, размещенное в газете «Хабаровские вести» от 12.11.2021 № 161 (4358), на официальном сайте администрации г. Хабаровска с документацией о проведении аукциона на право заключения договора на размещение нестационарного торгового объекта
Форма аукциона	Аукцион, открытый по составу участников и закрытый по форме подачи предложений о цене аукциона
Предмет аукциона	Право заключения договора на размещение нестационарного торгового объекта – торгового павильона площадью 30,0 кв. метров со специализацией продовольственные товары, размещаемого по адресу: ул. Пушкина, в районе дома № 56/1
Обременения и ограничения в использовании земельного участка	– обеспечение свободного доступа на земельный участок владельцев сетей для ремонта и обслуживания объектов инженерной инфраструктуры; – недопустимость использования земельного участка под строительство капитальных объектов; – освобождение земельного участка собственными силами без компенсации затрат по окончании срока действия договора на размещение нестационарного торгового объекта и в случае начала строительства капитальных объектов и объектов транспортной инфраструктуры; – благоустройство прилегающей территории с учетом пешеходных связей; – необходимость учета красных линий, перспективного и поперечного профиля автомагистралей, перспективной застройки прилегающих территорий
Срок договора на размещение нестационарного торгового объекта	3 года
Начальная цена за право заключить договор	309 828,45 (триста девять тысяч восемьсот двадцать восемь рублей 45 копеек)
Участники аукциона	Комиссией принято решение о допуске к участию в аукционе и признанию участниками аукциона следующих претендентов, подавших заявки: 1. ИП Фурсову Марину Николаевну. 2. ООО «Оникс», генеральный директор Садиев Бахруз Фикрет оглы. 3. ИП Алыева Фикрета Бахрама оглы. 4. ООО «Мобил», генеральный директор Рыбакова Светлана Валентиновна (Комаров Александр Семенович по доверенности). 5. ИП Рыбакову Екатерину Александровну (Рыбаков Александр Константинович по доверенности). 6. ИП Акобяна Хачика Рубеновича
Определение целостности конвертов с предложениями о цене предмета аукциона	Участники аукциона: ИП Фурсова Марина Николаевна; ООО «Оникс», генеральный директор Садиев Бахруз Фикрет оглы; ИП Алыев Фикрет Бахрам оглы; ООО «Мобил», генеральный директор Рыбакова Светлана Валентиновна (Комаров Александр Семенович по доверенности); ИП Рыбакова Екатерина Александровна (Рыбаков Александр Константинович по доверенности); ИП Акобян Хачик Рубенович – непосредственно перед началом проведения аукциона представили вторые предложения о цене предмета аукциона. Конверты всех участников аукциона с предложением о цене предмета аукциона без повреждений, заклеены и опечатаны. В соответствии с п. 11.2.1 Приложения № 2, утвержденного постановлением администрации города Хабаровска от 16.12.2015 № 4317, на аукционе будут рассматриваться последние предложения участников аукциона
Предложения участников аукциона о цене предмета аукциона	1. ИП Фурсова Марина Николаевна – 1 030 000,00 (один миллион тридцать тысяч рублей 00 копеек). 2. ООО «Оникс», генеральный директор Садиев Бахруз Фикрет оглы – 1 800 000,00 (один миллион восемьсот тысяч рублей 00 копеек). 3. ИП Алыев Фикрет Бахрам оглы– 3 500 000,00 (три миллиона пятьсот тысяч рублей 00 копеек). 4. ООО «Мобил», генеральный директор Рыбакова Светлана Валентиновна (Комаров Александр Семенович по доверенности) – 2 100 000,00 (два миллиона сто тысяч рублей 00 копеек). 5. ИП Рыбакова Екатерина Александровна (Рыбаков Александр Константинович по доверенности) – 1 510 000,00 (один миллион пятьсот десять тысяч рублей 00 копеек); 6. ИП Акобян Хачик Рубенович – 310 000,00 (триста десять тысяч рублей 00 копеек)
Решение организатора аукциона	В соответствии с постановлением администрации города Хабаровска от 16.12.2015 № 4317 признать аукцион состоявшимся. Предоставить право заключения договора на размещение нестационарного торгового объекта – торгового павильона площадью 30,0 кв. метров со специализацией продовольственные товары, размещаемого по адресу: ул. Пушкина, в районе дома № 56/1, ИП Алыеву Фикрету Бахраму оглы – по цене 3 500 000,00 (три миллиона пятьсот тысяч рублей 00 копеек)
Победитель аукциона, юридический адрес	Индивидуальный предприниматель Алыев Фикрет Бахрам оглы Хабаровский край, Хабаровский район, с. Ильинка, ул. Совхозная, 7 ИНН 272005915252
Обязанности победителя аукциона	1) в течение трех рабочих дней после дня проведения аукциона подписать протокол аукциона; 2) в течение 5 рабочих дней после подписания протокола должен произвести оплату цены, предложенной им по результатам проведения аукциона за право заключения договора. Внесенный победителем аукциона задаток засчитывается в оплату цены на право заключить договор; 3) в течение 30 рабочих дней с момента подписания протокола обратиться в департамент архитектуры, строительства и землепользования администрации города с заявлением о согласовании проекта нестационарного торгового объекта; 4) разместить нестационарный торговый объект в срок, не превышающий 11 месяцев со дня проведения аукциона; 5) в срок не менее чем через тридцать рабочих дней со дня подписания протокола аукциона получить в департаменте муниципальной собственности проект Договора о размещении нестационарного торгового объекта с включенными в него условиями о размере платы за размещение нестационарного торгового объекта; 6) осуществлять проектирование, строительство, размещение и организацию работы нестационарного торгового объекта в соответствии со ст. 15 Федерального закона от 24.11.1995 № 181-ФЗ «О социальной защите инвалидов в Российской Федерации»

АДМИНИСТРАЦИЯ ГОРОДА ХАБАРОВСКА
УПРАВЛЕНИЕ ТОРГОВЛИ, ПИТАНИЯ И БЫТОВОГО ОБСЛУЖИВАНИЯ
ПРОТОКОЛ
от 22 декабря 2021 № 2
г. Хабаровск
аукциона на право заключения договора на размещение нестационарного торгового объекта на территории городского округа «Город Хабаровск»

Организатор аукциона	Управление торговли, питания и бытового обслуживания администрации города Хабаровска
Регистрационный номер предмета аукциона	21/2/2021
Место проведения аукциона	Г. Хабаровск, ул. Карла Маркса, 66, малый зал № 2
Решение о проведении аукциона	Извещение, размещенное в газете «Хабаровские вести» от 12.11.2021 № 161 (4358), на официальном сайте администрации г. Хабаровска с документацией о проведении аукциона на право заключения договора на размещение нестационарного торгового объекта
Форма аукциона	Аукцион, открытый по составу участников и закрытый по форме подачи предложений о цене аукциона
Предмет аукциона	Право заключения договора на размещение нестационарного торгового объекта – киоска площадью 35,0 кв. метров со специализацией продовольственные товары (общественное питание), размещаемого по адресу: пер. Гражданский (под мостом)
Обременения и ограничения в использовании земельного участка	– обеспечение свободного доступа на земельный участок владельцев сетей для ремонта и обслуживания объектов инженерной инфраструктуры; – недопустимость использования земельного участка под строительство капитальных объектов; – освобождение земельного участка собственными силами без компенсации затрат по окончании срока действия договора на размещение нестационарного торгового объекта и в случае начала строительства капитальных объектов и объектов транспортной инфраструктуры; – благоустройство прилегающей территории с учетом пешеходных связей; – необходимость учета красных линий, перспективного и поперечного профиля автомагистралей, перспективной застройки прилегающих территорий
Срок договора на размещение нестационарного торгового объекта	3 года
Начальная цена за право заключить договор	293 195,57 (двести девяносто три тысячи сто девяносто пять рублей 57 копеек)
Участники аукциона	Комиссией принято решение о допуске к участию в аукционе и признанию участниками аукциона следующих претендентов, подавших заявки: 1. ИП Фурсову Марину Николаевну. 2. ООО «АвтоСвет», директор Шахбазов Джалал Вагиф оглы. 3. ООО «ЛЯУР», директор Боймуродов Умеджон Абдурашидович (Рахимов Эльданиз Муслим оглы по доверенности). 4. ООО «Шесть этажей», генеральный директор Ивановская Наталья Сергеевна
Определение целостности конвертов с предложениями о цене предмета аукциона	Участники аукциона: ИП Фурсова Марина Николаевна; ООО «АвтоСвет», директор Шахбазов Джалал Вагиф оглы; ООО «ЛЯУР», директор Боймуродов Умеджон Абдурашидович (Рахимов Эльданиз Муслим оглы по доверенности); ООО «Шесть этажей», генеральный директор Ивановская Наталья Сергеевна – непосредственно перед началом проведения аукциона представили вторые предложения о цене предмета аукциона. Конверты всех участников аукциона с предложением о цене предмета аукциона без повреждений, заклеены и опечатаны. В соответствии с п. 11.2.1 Приложения № 2, утвержденного постановлением администрации города Хабаровска от 16.12.2015 № 4317, на аукционе будут рассматриваться последние предложения участников аукциона
Предложения участников аукциона о цене предмета аукциона	1. ИП Фурсова Марина Николаевна – 510 000,00 (пятьсот десять тысяч рублей 00 копеек). 2. ООО «АвтоСвет», директор Шахбазов Джалал Вагиф оглы – 400 000,00 (четыреста тысяч рублей 00 копеек). 3. ООО «ЛЯУР», директор Боймуродов Умеджон Абдурашидович (Рахимов Эльданиз Муслим оглы по доверенности) – 1 800 000,00 (один миллион восемьсот тысяч рублей 00 копеек). 4. ООО «Шесть этажей», генеральный директор Ивановская Наталья Сергеевна – 2 150 000,00 (два миллиона сто пятьдесят тысяч рублей 00 копеек)
Решение организатора аукциона	В соответствии с постановлением администрации города Хабаровска от 16.12.2015 № 4317 признать аукцион состоявшимся. Предоставить право заключения договора на размещение нестационарного торгового объекта – киоска площадью 35,0 кв. метров со специализацией продовольственные товары (общественное питание), размещаемого по адресу: пер. Гражданский (под мостом) ООО «Шесть этажей», генеральный директор Ивановская Наталья Сергеевна по цене 2 150 000,00 (два миллиона сто пятьдесят тысяч рублей 00 копеек)
Победитель аукциона, юридический адрес	ООО «Шесть этажей», генеральный директор Ивановская Наталья Сергеевна г. Хабаровск, ул. Ворошилова, 14, кв. 115 ОГРН 1212700016891
Обязанности победителя аукциона	1) в течение трех рабочих дней после дня проведения аукциона подписать протокол аукциона; 2) в течение 5 рабочих дней после подписания протокола должен произвести оплату цены, предложенной им по результатам проведения аукциона за право заключения договора. Внесенный победителем аукциона задаток засчитывается в оплату цены на право заключить договор; 3) в течение 30 рабочих дней с момента подписания протокола обратиться в департамент архитектуры, строительства и землепользования администрации города с заявлением о согласовании проекта нестационарного торгового объекта; 4) разместить нестационарный торговый объект в срок, не превышающий 11 месяцев со дня проведения аукциона; 5) в срок не менее чем через тридцать рабочих дней со дня подписания протокола аукциона получить в департаменте муниципальной собственности проект Договора о размещении нестационарного торгового объекта с включенными в него условиями о размере платы за размещение нестационарного торгового объекта; 6) осуществлять проектирование, строительство, размещение и организацию работы нестационарного торгового объекта в соответствии со ст. 15 Федерального закона от 24.11.1995 № 181-ФЗ «О социальной защите инвалидов в Российской Федерации»

АДМИНИСТРАЦИЯ ГОРОДА ХАБАРОВСКА
УПРАВЛЕНИЕ ТОРГОВЛИ, ПИТАНИЯ И БЫТОВОГО ОБСЛУЖИВАНИЯ
ПРОТОКОЛ
от 22 декабря 2021 № 3
г. Хабаровск
аукциона на право заключения договора на размещение нестационарного торгового объекта на территории городского округа «Город Хабаровск»

Организатор аукциона	Управление торговли, питания и бытового обслуживания администрации города Хабаровска
Регистрационный номер предмета аукциона	21/3/2021
Место проведения аукциона	Г. Хабаровск, ул. Карла Маркса, 66, малый зал № 2
Решение о проведении аукциона	Извещение, размещенное в газете «Хабаровские вести» от 12.11.2021 № 161 (4358), на официальном сайте администрации г. Хабаровска с документацией о проведении аукциона на право заключения договора на размещение нестационарного торгового объекта
Форма аукциона	Аукцион, открытый по составу участников и закрытый по форме подачи предложений о цене аукциона.
Предмет аукциона	Право заключения договора на размещение нестационарного торгового объекта – торгового павильона площадью 35,0 кв. метров со специализацией продовольственные товары, размещаемого по адресу: ул. Ленина, в районе дома № 50
Обременения и ограничения в использовании земельного участка	– обеспечение свободного доступа на земельный участок владельцев сетей для ремонта и обслуживания объектов инженерной инфраструктуры; – недопустимость использования земельного участка под строительство капитальных объектов; – освобождение земельного участка собственными силами без компенсации затрат по окончании срока действия договора на размещение нестационарного торгового объекта и в случае начала строительства капитальных объектов и объектов транспортной инфраструктуры; – благоустройство прилегающей территории с учетом пешеходных связей; – необходимость учета красных линий, перспективного и поперечного профиля автомагистралей, перспективной застройки прилегающих территорий
Срок договора на размещение нестационарного торгового объекта	3 года
Начальная цена за право заключить договор	309 331,87 (триста девять тысяч триста тридцать один рубль 87 копеек)
Участники аукциона	Комиссией принято решение о допуске к участию в аукционе и признанию участниками аукциона следующих претендентов, подавших заявки: 1. ИП Фурсову Марину Николаевну. 2. ООО «Аса», генеральный директор Алиев Исмат Сафаладдин оглы. 3. ИП Алиева Сафаладдина Аладдина оглы
Определение целостности конвертов с предложениями о цене предмета аукциона	Участники аукциона: ИП Фурсова Марина Николаевна; ООО «Аса», генеральный директор Алиев Исмат Сафаладдин оглы; ИП Алиев Сафаладдин Аладдин оглы непосредственно перед началом проведения аукциона, представили вторые предложения о цене предмета аукциона. Конверты всех участников аукциона с предложением о цене предмета аукциона без повреждений, заклеены и опечатаны. В соответствии с п. 11.2.1 Приложения № 2, утвержденного постановлением администрации города Хабаровска от 16.12.2015 № 4317, на аукционе будут рассматриваться последние предложения участников аукциона
Предложения участников аукциона о цене предмета аукциона	1. ИП Фурсова Марина Николаевна – 690 000,00 рублей (шестьсот девяносто рублей 00 копеек). 2. ООО «Аса», генеральный директор Алиев Исмат Сафаладдин оглы – 1 277 000, 00 рублей (один миллион двести семьдесят семь тысяч рублей 00 копеек). 3. ИП Алиев Сафаладдин Аладдин оглы – 2 277 000,00 (два миллиона двести семьдесят семь тысяч рублей 00 копеек)

Решение организатора аукциона	В соответствии с постановлением администрации города Хабаровска от 16.12.2015 № 4317 признать аукцион состоявшимся. Предоставить право заключения договора на размещение нестационарного торгового объекта – торгового павильона площадью 35,0 кв. метров со специализацией продовольственные товары, размещаемого по адресу: ул. Ленина, в районе дома № 50 ИП Алиеву Сафаладдину Аладдин оглы по цене 2 277 000,00 (два миллиона двести семьдесят семь тысяч рублей 00 копеек)
Победитель аукциона, юридический адрес	Индивидуальный предприниматель Алиев Сафаладдин Аладдин оглы г. Хабаровск, ул. Станционная, д. 12, кв. 6 ИНН 272438165017
Обязанности победителя аукциона	1) в течение трех рабочих дней после дня проведения аукциона подписать протокол аукциона; 2) в течение 5 рабочих дней после подписания протокола должен произвести оплату цены, предложенной им по результатам проведения аукциона за право заключения договора. Внесенный победителем аукциона задаток засчитывается в оплату цены на право заключить договор; 3) в течение 30 рабочих дней с момента подписания протокола обратиться в департамент архитектуры, строительства и землепользования администрации города с заявлением о согласовании проекта нестационарного торгового объекта; 4) разместить нестационарный торговый объект в срок, не превышающий 11 месяцев со дня проведения аукциона; 5) в срок не менее чем через тридцать рабочих дней со дня подписания протокола аукциона получить в Департаменте муниципальной собственности проект Договора о размещении нестационарного торгового объекта с включенными в него условиями о размере платы за размещение нестационарного торгового объекта; 6) осуществлять проектирование, строительство, размещение и организацию работы нестационарного торгового объекта в соответствии со ст. 15 Федерального закона от 24.11.1995 № 181-ФЗ «О социальной защите инвалидов в Российской Федерации»

АДМИНИСТРАЦИЯ ГОРОДА ХАБАРОВСКА
УПРАВЛЕНИЕ ТОРГОВЛИ, ПИТАНИЯ И БЫТОВОГО ОБСЛУЖИВАНИЯ
ПРОТОКОЛ
от 22 декабря 2021 № 4
г. Хабаровск
аукциона на право заключения договора на размещение нестационарного торгового объекта на территории городского округа «Город Хабаровск»

Организатор аукциона	Управление торговли, питания и бытового обслуживания администрации города Хабаровска
Регистрационный номер предмета аукциона	21/4/2021
Место проведения аукциона	Г. Хабаровск, ул. Карла Маркса, 66, малый зал № 2
Решение о проведении аукциона	Извещение, размещенное в газете «Хабаровские вести» от 12.11.2021 № 161 (4358), на официальном сайте администрации г. Хабаровска с документацией о проведении аукциона на право заключения договора на размещение нестационарного торгового объекта
Форма аукциона	Аукцион, открытый по составу участников и закрытый по форме подачи предложений о цене аукциона
Предмет аукциона	Право заключения договора на размещение нестационарного торгового объекта – торгового павильона площадью 23,0 кв. метра со специализацией продовольственные товары (общественное питание), размещаемого по адресу: ул. Металлистов, через дорогу от дома № 16
Обременения и ограничения в использовании земельного участка	– обеспечение свободного доступа на земельный участок владельцев сетей для ремонта и обслуживания объектов инженерной инфраструктуры; – недопустимость использования земельного участка под строительство капитальных объектов; – освобождение земельного участка собственными силами без компенсации затрат по окончании срока действия договора на размещение нестационарного торгового объекта и в случае начала строительства капитальных объектов и объектов транспортной инфраструктуры; – благоустройство прилегающей территории с учетом пешеходных связей; – необходимость учета красных линий, перспективного и поперечного профиля автомагистралей, перспективной застройки прилегающих территорий
Срок договора на размещение нестационарного торгового объекта	3 года
Начальная цена за право заключить договор	16 778,64 (шестнадцать тысяч семьсот семьдесят восемь рублей 64 копейки)
Участники аукциона	Комиссией принято решение о допуске к участию в аукционе и признанию участниками аукциона следующих претендентов, подавших заявки: 1. ООО «Восток», директор Майоров Тимур Павлович (Атрощенко Елена Сергеевна по доверенности); 2. ИП Акобян Хачик Рубенович
Определение целостности конвертов с предложениями о цене предмета аукциона	Участник аукциона: ООО «Восток», директор Майоров Тимур Павлович (Атрощенко Елена Сергеевна по доверенности) непосредственно перед началом проведения аукциона, представил второе предложение о цене предмета аукциона. Конверты всех участников аукциона с предложением о цене предмета аукциона без повреждений, заклеены и опечатаны. В соответствии с п. 11.2.1 Приложения № 2, утвержденного постановлением администрации города Хабаровска от 16.12.2015 № 4317, на аукционе будут рассматриваться последние предложения участников аукциона
Предложения участников аукциона о цене предмета аукциона	1. ООО «Восток», директор Майоров Тимур Павлович (Атрощенко Елена Сергеевна по доверенности) – 25 000,00 (двадцать пять тысяч рублей 00 копеек). 2. ИП Акобян Хачик Рубенович – 20 000,00 (двадцать тысяч рублей 00 копеек)
Решение организатора аукциона	В соответствии с постановлением администрации города Хабаровска от 16.12.2015 № 4317 признать аукцион состоявшимся. Предоставить право заключения договора на размещение нестационарного торгового объекта – торгового павильона площадью 23,0 кв. метра со специализацией продовольственные товары (общественное питание), размещаемого по адресу: ул. Металлистов, через дорогу от дома № 16, ООО «Восток», директор Майоров Тимур Павлович (Атрощенко Елена Сергеевна по доверенности) по цене 25 000,00 (двадцать пять тысяч рублей 00 копеек)
Победитель аукциона, юридический адрес	ООО «Восток», директор Майоров Тимур Павлович (Атрощенко Елена Сергеевна по доверенности) 680000 г. Хабаровск, ул. Больничная, 8Б, офис 1 ИНН 2723165939
Обязанности победителя аукциона	1) в течение трех рабочих дней после дня проведения аукциона подписать протокол аукциона; 2) в течение 5 рабочих дней после подписания протокола должен произвести оплату цены, предложенной им по результатам проведения аукциона за право заключения договора. Внесенный победителем аукциона задаток засчитывается в оплату цены на право заключить договор; 3) в течение 30 рабочих дней с момента подписания протокола обратиться в департамент архитектуры, строительства и землепользования администрации города с заявлением о согласовании проекта нестационарного торгового объекта; 4) разместить нестационарный торговый объект в срок, не превышающий 11 месяцев со дня проведения аукциона; 5) в срок не менее чем через тридцать рабочих дней со дня подписания протокола аукциона получить в Департаменте муниципальной собственности проект Договора о размещении нестационарного торгового объекта с включенными в него условиями о размере платы за размещение нестационарного торгового объекта; 6) осуществлять проектирование, строительство, размещение и организацию работы нестационарного торгового объекта в соответствии со ст. 15 Федерального закона от 24.11.1995 № 181-ФЗ «О социальной защите инвалидов в Российской Федерации»

АДМИНИСТРАЦИЯ ГОРОДА ХАБАРОВСКА
УПРАВЛЕНИЕ ТОРГОВЛИ, ПИТАНИЯ И БЫТОВОГО ОБСЛУЖИВАНИЯ
ПРОТОКОЛ
от 27 декабря 2021 № 5
г. Хабаровск
заседания комиссии по предложению участнику аукциона от 22.12.2021 с регистрационным номером 21/3/2021, сделавшему предпоследнее предложение о цене предмета аукциона, права заключения договора на размещение нестационарного торгового объекта на территории городского округа «Город Хабаровск»

Присутствовали:

Тринцукова Елена Николаевна	начальник отдела по организации работы рынков и мелкой розницы, заместитель председателя комиссии
Перова Марина Павловна	заместитель начальника отдела по организации работы рынков и мелкой розницы, секретарь комиссии
Гарнага Илья Олегович	заведующий сектором, архитектор Центрального района

Повестка дня:

Предложение участнику аукциона от 22.12.2021 с регистрационным номером 21/3/2021 (протокол № 3), сделавшему предпоследнее предложение о цене предмета аукциона, права заключения договора на размещение нестационарного торгового объекта на территории городского округа «Город Хабаровск».

Докладчик: Тринцукова Е.Н. — заместитель председателя комиссии, начальник отдела по организации работы рынков и мелкой розницы.

Слушали: доклад о принятии решения о передаче права на заключение Договора на размещение нестационарного торгового объекта — торгового павильона площадью 35,0 кв. метров со специализацией продовольственные товары, размещаемого по адресу: ул. Ленина, в районе дома № 50, в связи с отказом победителя аукциона от 22.12.2021 с регистрационным номером 21/3/2021 (протокол №3) индивидуального предпринимателя Алиева Сафаладдина Аладдина оглы от заключения Договора, участнику аукциона, сделавшему предпоследнее предложение о наибольшей цене за право заключения Договора — ООО «Аса», генеральный директор Алиев Исмат Сафаладдин оглы, на основании п.п. 11.3.1 п. 11.3 раздела 11 приложения № 2, утвержденного постановлением администрации города Хабаровска от 16.12.2015 № 4317 «Об утверждении Порядка размещения нестационарных торговых объектов и Положения о проведении аукциона на право заключения договора на размещение нестационарного торгового объекта на территории городского округа «Город Хабаровск».

Решили:

1. В связи с отказом победителя аукциона от 22.12.2021 с регистрационным номером 21/3/2021 (протокол № 3) индивидуального предпринимателя Алиева Сафаладдина Аладдина оглы от заключения Договора на размещение нестационарного торгового объекта на территории городского округа «Город Хабаровск» в отношении предмета аукциона — права на заключение Договора на размещение нестационарного торгового объекта — торгового павильона площадью 35,0 кв. метров со специализацией продовольственные товары, размещаемого по адресу: ул. Ленина, в районе дома № 50, на основании п.п. 11.3.1 п. 11.3 раздела 11 приложения № 2, утвержденного постановлением администрации города Хабаровска от 16.12.2015 №4317 «Об утверждении Порядка размещения нестационарных торговых объектов и Положения о проведении аукциона на право заключения договора на размещение нестационарного торгового объекта на территории городского округа «Город Хабаровск», передать право на заключение Договора участнику аукциона, сделавшему предпоследнее предложение, о наибольшей цене за право заключения Договора — ООО «Аса», генеральный директор Алиев Исмат Сафаладдин оглы, в размере 1 277 000,00 рублей (один миллион двести семьдесят семь тысяч рублей 00 копеек).

2. Обязать участника аукциона — ООО «Аса», генеральный директор Алиев Исмат Сафаладдин оглы:

— в течение трех рабочих дней со дня принятия решения подписать протокол аукциона;

— в течение 5 рабочих дней после подписания протокола должен произвести оплату цены, предложенной им по результатам проведения аукциона за право заключения договора в размере 1 277 000, 00 рублей (один миллион двести семьдесят семь тысяч рублей 00 копеек). Внесенный задаток засчитывается в оплату цены на право заключить договор;

— в течение 30 рабочих дней с момента подписания протокола обратиться в департамент архитектуры, строительства и землепользования администрации города с заявлением о согласовании проекта нестационарного торгового объекта;

— разместить нестационарный торговый объект в срок, не превышающий 11 месяцев со дня проведения аукциона;

— в срок не менее чем через тридцать рабочих дней со дня подписания протокола аукциона получить в департаменте муниципальной собственности проект Договора о размещении нестационарного торгового объекта с включенными в него условиями о размере платы за размещение нестационарного торгового объекта;

— осуществлять проектирование, строительство, размещение и организацию работы нестационарного торгового объекта в соответствии со ст. 15 Федерального закона от 24.11.1995 № 181-ФЗ «О социальной защите инвалидов в Российской Федерации».

МУНИЦИПАЛЬНАЯ СОБСТВЕННОСТЬ: согласование местоположения границ земельных участков

Извещение о проведении собрания
о согласовании местоположения границы земельного участка

Кадастровым инженером Бобковым Сергеем Михайловичем (почтовый адрес: Хабаровский край, г. Хабаровск, ул. Ленина, 40—75, адрес электронной почты: setsss@mail.ru, тел. 8-924-224-92-20, номер регистрации в государственном реестре лиц, осуществляющих кадастровую деятельность, 11536) выполняются кадастровые работы в отношении земельного участка, расположенного: Хабаровский край, г. Хабаровск, ул. Ижевская, в кадастровом квартале 27:23:0020224.

Заказчиком кадастровых работ является департамент муниципальной собственности администрации г. Хабаровск, ОГРН 1032700332587, ИНН 2700001290, почтовый адрес: Хабаровский край, г. Хабаровск, ул. Карла Маркса, д. 66, тел. 8 (4212) 30-65-47.

Собрание по поводу согласования местоположения границы состоится по адресу: Хабаровский край, г. Хабаровск, ул. Ленина, д. 40—75, 11.02.2022 г. в 14 часов 00 минут.

С проектом межевого плана земельного участка можно ознакомиться по адресу: Хабаровский край, г. Хабаровск, ул. Ленина, д. 40—75.

Требования о проведении согласования местоположения границ земельных участков на местности принимаются с 11.01.2022 г. по 11.02.2022 г., обоснованные возражения о местоположении границ земельных участков после ознакомления с проектом межевого плана принимаются с 11.01.2022 г. по 11.02.2022 г. по адресу: Хабаровский край, г. Хабаровск, ул. Ленина, д. 40—75.

Смежные земельные участки, с правообладателями которых требуется согласовать местоположение границ: кадастровый номер 27:23:0020224:45 — г. Хабаровск, ул. Ижевская, д. 2; кадастровый номер 27:23:0020224:10 — г. Хабаровск, ул. Ижевская, д. 13а; кадастровый номер 27:23:0020224:6 — г. Хабаровск, ул. Ижевская, д. 13.

При проведении согласования местоположения границ при себе необходимо иметь документ, удостоверяющий личность, а также документы о правах на земельный участок (часть 12 статьи 39, часть 2 статьи 40 Федерального закона от 24 июля 2007 г. № 221-ФЗ «О кадастровой деятельности»).

Извещение о проведении собрания
о согласовании местоположения границы земельного участка

Кадастровым инженером Бобковым Сергеем Михайловичем (почтовый адрес: Хабаровский край, г. Хабаровск, ул. Ленина, 40—75, адрес электронной почты: setsss@mail.ru, тел. 8-924-224-92-20, номер регистрации в государственном реестре лиц, осуществляющих кадастровую деятельность, 11536) выполняются кадастровые работы в отношении земельного участка, расположенного: Хабаровский край, г. Хабаровск, пер. Луначарского, в кадастровом квартале 27:23:0020207.

Заказчиком кадастровых работ является департамент муниципальной собственности администрации г. Хабаровск, ОГРН 1032700332587, ИНН 2700001290, почтовый адрес: Хабаровский край, г. Хабаровск, ул. Карла Маркса, д. 66, тел. 8(4212) 30-65-47.

Собрание по поводу согласования местоположения границы состоится по адресу: Хабаровский край, г. Хабаровск, ул. Ленина, д. 40—75, 11.02.2022 г. в 14 часов 00 минут.

С проектом межевого плана земельного участка можно ознакомиться по адресу: Хабаровский край, г. Хабаровск, ул. Ленина, д. 40—75.

Требования о проведении согласования местоположения границ земельных участков на местности принимаются с 11.01.2022 г. по 11.02.2022 г., обоснованные возражения о местоположении границ земельных участков после ознакомления с проектом межевого плана принимаются с 11.01.2022 г. по 11.02.2022 г. по адресу: Хабаровский край, г. Хабаровск, ул. Ленина, д. 40—75.

Смежные земельные участки, с правообладателями которых требуется согласовать местопо-

ложение границ: кадастровый номер 27:23:0020207:64 — г. Хабаровск, ул. Луначарского, д 1/7; кадастровый номер 27:23:0020207:49 — г. Хабаровск, пер. Луначарского, д. 10; кадастровый номер 27:23:0020207:37 — г. Хабаровск, пер. Луначарского, д. 6.

При проведении согласования местоположения границ при себе необходимо иметь документ, удостоверяющий личность, а также документы о правах на земельный участок (часть 12 статьи 39, часть 2 статьи 40 Федерального закона от 24 июля 2007 г. № 221-ФЗ «О кадастровой деятельности»).

Извещение о проведении собрания о согласовании местоположения границы земельного участка

Кадастровым инженером Бобковым Сергеем Михайловичем (почтовый адрес: Хабаровский край, г. Хабаровск, ул. Ленина, 40-75, адрес электронной почты: setsss@mail.ru, тел. 8-924-224-92-20, номер регистрации в государственном реестре лиц, осуществляющих кадастровую деятельность, 11536) выполняются кадастровые работы в отношении земельного участка, расположенного: Хабаровский край, г. Хабаровск, ул. Ханкайская, в кадастровом квартале 27:23:0000000.

Заказчиком кадастровых работ является департамент муниципальной собственности администрации г. Хабаровск, ОГРН 1032700332587, ИНН 2700001290, почтовый адрес: Хабаровский край, г. Хабаровск, ул. Карла Маркса, д. 66, тел. 8(4212) 30-65-47.

Собрание по поводу согласования местоположения границы состоится по адресу: Хабаровский край, г. Хабаровск, ул. Ленина, д. 40—75, 11.02.2022 г. в 14 часов 00 минут.

С проектом межевого плана земельного участка можно ознакомиться по адресу: Хабаровский край, г. Хабаровск, ул. Ленина, д. 40—75.

Требования о проведении согласования местоположения границ земельных участков на местности принимаются с 11.01.2022 г. по 11.02.2022 г., обоснованные возражения о местоположении границ земельных участков после ознакомления с проектом межевого плана принимаются с 11.01.2022 г. по 11.02.2022 г. по адресу: Хабаровский край, г. Хабаровск, ул. Ленина, д. 40—75

Смежные земельные участки, с правообладателями которых требуется согласовать местоположение границ: кадастровый номер 27:23:0020308:5 — г. Хабаровск, ул. Ханкайская, д. 26; кадастровый номер 27:23:0020310:6 — г. Хабаровск, ул. Ханкайская, д. 16; кадастровый номер 27:23:0020310:29 — г. Хабаровск, ул. Ханкайская.

При проведении согласования местоположения границ при себе необходимо иметь документ, удостоверяющий личность, а также документы о правах на земельный участок (часть 12 статьи 39, часть 2 статьи 40 Федерального закона от 24 июля 2007 г. № 221-ФЗ «О кадастровой деятельности»).

ИНФОРМАЦИЯ ДЛЯ НАШИХ ЧИТАТЕЛЕЙ

Результаты опроса «Цифровизация городской инфраструктуры»

На официальном сайте администрации города Хабаровска завершился опрос жителей города по определению направлений цифровизации городской инфраструктуры, проводимый в период с 18 октября по 27 декабря 2021 года. В опросе приняло участие 957 жителей, обработано 100 процентов голосов.

Конечно, хотелось бы видеть большую заинтересованность жителей в определении направлений развития родного города, однако даже при столь немногочисленных голосах уверенно лидируют три проекта в области информатизации: «Умный светофор» (7 561 балл), «Умный переход» (7 38 баллов) и «Умная остановка» (6 268 баллов).

С незначительным отставанием в количестве баллов участниками голосования были поддержаны проекты по внедрению «Интеллектуальной системы водо- и теплоснабжения», «Карты школьника» и созданию ресурса «Спортивный город».

Также горожане не ограничились только представленными на выбор вариантами при голосовании и предложили вниманию организаторов опроса следующие проекты:

— создание единого мониторингового центра в городе;

— разработка единого городского мобильного приложения, где у горожанина после заполнения анкеты открывается доступ к информации о положенных льготах и необходимых документах, предприятиях сферы услуг и бизнеса, городских мероприятиях, парковках и др.;

— установка камер видеонаблюдения во всех парковых зонах города, многоквартирных домах для повышения уровня безопасности в местах массового пребывания граждан.

Администрация города Хабаровска выражает искреннюю признательность всем участникам опроса и в ближайшее время приступит к выработке решений в сфере информатизации отдельных сфер жизни города.

Сейчас перед органами власти стоит непростая задача — разработать такой план цифровизации Хабаровска, который бы учел как пожелания хабаровчан, так и инфраструктурные особенности нашего города.

Управление информационных технологий администрации г. Хабаровска

Единовременная материальная помощь на приобретение топлива

Администрацией города уделяется особое внимание повышению уровня и качества жизни пожилых хабаровчан с низким уровнем дохода.

Администрацией города в рамках муниципальной программы «Развитие социальной работы с населением в городском округе «Город Хабаровск» на 2021—2025 годы» предусмотрена единовременная материальная помощь на приобретение топлива (далее — материальная помощь).

Право на материальную помощь имеют неработающие граждане, достигшие возраста 55 лет для женщин, 60 лет для мужчин, получающие пенсию по старости, со среднедушевым доходом, не превышающим полуторакратную величину прожиточного минимума, проживающие в домах с печным отоплением, не имеющие права на меры социальной поддержки на оплату жилищно-коммунальных услуг в соответствии с нормативными правовыми актами Российской Федерации и (или) Хабаровского края (далее — заявители).

Для назначения материальной помощи заявители обращаются в сектор (отдел) социальной работы с населением комитета по месту жительства и представляют следующие документы:

а) документ, удостоверяющий личность гражданина или личность его законного представителя (представителя по доверенности), — в случае обращения с заявлением представителя;

б) документ, подтверждающий полномочия законного представителя (представителя по доверенности);

в) документ, подтверждающий печное отопление в доме (один из документов: технический паспорт домовладения, справка КГБУ «Хабаровский краевой центр государственной кадастровой оценки и учета недвижимости», справка организации, осуществляющей управление многоквартирным домом или оказывающей услуги по содержанию и (или) выполнению работ по ремонту общего имущества);

г) справку КГКУ «Центр социальной поддержки населения по г. Хабаровску» об отсутствии права на меры социальной поддержки на оплату жилищно-коммунальных услуг в соответствии с нормативными правовыми актами Российской Федерации и (или) Хабаровского края;

д) трудовую книжку (за периоды до 1 января 2020 года) — копию трудовой книжки или сведения о трудовой деятельности;

е) сведения о доходах семьи за три календарных месяца, предшествующих месяцу обращения;

ж) сведения о реквизитах лицевого счета в кредитном учреждении (при наличии) или сведения об отделении почтовой связи.

Материальная помощь назначается один раз в год в размере 3 тыс. руб. на одно жилое помещение.

За назначением материальной помощи необходимо обращаться в сектор (отдел) социальной работы с населением комитета администрации города Хабаровска по управлению районом по следующим адресам:

— Железнодорожный район — пер. Ленинградский, 13а, каб. 1, тел.: 40-88-52, 40-88-53;

— Краснофлотский район — ул. Руднева, 43, каб. 18, тел.: 79-07-19, 79-07-20;

— Кировский район — ул. Орджоникидзе, 3, каб. 109, тел.: 41-95-57, 41-95-46;

— Центральный район — ул. Фрунзе, 60, каб. 304, тел.: 40-88-43, 40-88-44;

— Индустриальный район — ул. Краснореченская, 87, каб. 13, 13а, тел.: 40-90-52, 40-90-51, 54-53-02.

А. ПРАСАЛЕНКО,
начальник отдела социальной работы с населением комитета по управлению Индустриальным районом

Что делать, если вы провалитесь под лед

Выходя на лед, вы подвергаете свою жизнь опасности. Толщина льда на пути вашего движения может меняется. Даже если вы прошли большую часть пути без проблем, это не значит, что впереди лед не принесет вам опасных сюрпризов.

Чтобы этого избежать, необходимо запомнить ряд простых правил.

1. Не выходите на лед в одиночку, ночью или при плохой видимости.

2. Безопаснее передвигаться по чистому льду, на котором нет снега.

3. Никогда не проверяйте прочность льда ногой. Действуйте палкой или доверьтесь глазам. Лед голубого цвета — прочный, белый — в два раза тоньше, матово-белый — совсем ненадежный.

4. Обходите места, где растет камыш, кусты, деревья: там вероятность провалиться под лед всегда выше.

5. Если вы идете по льду компанией, держите безопасный интервал в 5—6 м.

6. Прислушивайтесь. Если слышите странные скрипы или трески, лучше развернитесь и скользящими движениями возвращайтесь к берегу.

Если все-таки вы провалились под лед, то эти советы помогут выжить в экстремальной ситуации.

1. Не паникуйте.

Если почувствуете, что проваливаетесь, задержите дыхание. После погружения главное — успокоиться и сосредоточиться. Действовать надо быстро и решительно. Поднимайтесь к поверхности и старайтесь дышать медленно и глубоко. Не снимайте одежду. Вам может показаться, что она тянет вас вниз, но не стоит тратить на нее время. К тому же между слоями одежды могут быть воздушные прослойки, которые удержат вас на плаву.

А вот от тяжелого рюкзака лучше избавиться.

2. Сориентируйтесь.

Поднимитесь к полынье и широко разведите руки в стороны — так будет легче удерживаться на плаву.

Развернитесь в ту сторону от куда вы пришли. Раз лед выдержал вас в первый раз, значит, вы сможете пройти по нему снова.

Если есть течение, ни в коем случае не поворачивайтесь к нему спиной: высока вероятность, что вас затянет под лед, и выбраться будет сложнее. В этом случае двигайтесь к противоположному краю полыньи.

3. Выбирайтесь

Выбраться можно разными способами.

Способ 1

Положите обе руки на лед. Активно работайте ногами, чтобы тело приняло горизонтальное положение.

Подтяните себя наверх и приподнимитесь на локтях, чтобы с одежды стекла вода. Затем скользящим движением вытяните себя на поверхность, но не вставайте. Так ваш вес распределяется по большей площади, а значит, лед не проломится снова.

Способ 2

Порядок действий тот же, однако помогать себе вы будете острым предметом, если таковой окажется у вас в руке или кармане. Используйте лыжную палку, нож, ключи, ручку или карандаш, чтобы, цепляясь за лед, вытянуть себя из полыньи.

Способ 3

Повернитесь спиной к краю полыньи, ухватитесь за него обеими руками и подтянитесь так же, как вы обычно забираетесь на высокий подоконник.

У всех этих способов есть один недостаток: от ваших движений лед может снова обломиться. К тому же обычно он довольно скользкий, так что ухватиться за него непросто. Но это не значит, что не нужно пытаться. Упорно продолжайте выбираться любым способом.

В случае если у вас не хватает сил выбраться самостоятельно, держитесь на поверхности воды, зовите на помощь. Руки положите на край полыньи: ваша одежда примерзнет ко льду и удержит вас над водой, даже если вы потеряете сознание.

Если в кармане чудом не намок телефон, звоните по номеру 112 и человеку, который находится максимально близко к месту, где вы провалились.

Пока ждете помощи, не бросайте попыток выбраться. Снимите отяжелевшую от воды верхнюю одежду: возможно, без нее у вас хватит сил подтянуться.

4. Доберитесь до берега

Когда окажетесь на поверхности, откатитесь от полыньи минимум на несколько метров. Не нужно сразу вскакивать на ноги и бежать сломя голову: лед около полыньи может быть тонким. Встать на ноги можно только тогда, когда под вами окажется толстый лед или земля.

Возвращайтесь по тому же пути, каким пришли.

5. Согрейтесь и обратитесь за помощью

На этом опасности не заканчиваются: вы рискуете переохладиться и получить обморожение. Поэтому нужно либо переодеться в сухую одежду, либо снять, отжать и снова надеть ту, что на вас. И как можно быстрее бегите в любое теплое помещение, находящееся поблизости. Если вы далеко от населенных пунктов, разведите костер.

Движение — жизнь. Не останавливайтесь, пока не окажетесь в безопасном месте.

Ни в коем случае нельзя растирать руки и ноги (холодная кровь из конечностей прильет к голове) и большими глотками пить горячую жидкость, а тем более горячительные напитки (начнется резкий приток крови к коже). Все это плохо влияет на сосудистую систему, а в худшем случае может привести к остановке сердца.

Как только окажетесь в помещении, сделайте следующее:

1. Снимите мокрую одежду и закутайтесь в плед.

2. Выпейте теплый напиток маленькими глотками.

3. Вызовите скорую, даже если вам кажется, что вы в полном порядке.

В целях обеспечения безопасности людей на водных объектах, предупреждения трагедий рекомендуем воздержаться от выхода на лед.

Помните! Несоблюдение правил безопасности на водоемах в зимний период опасно для жизни.

О. ИВАНОВ,
главный специалист отдела гражданской защиты и общего планирования управления по делам ГО и ЧС администрации г. Хабаровска

Обратите внимание!

Сектор по землепользованию комитета администрации города Хабаровска по управлению Центральным районом извещает владельцев гаражей, являющихся некапитальными сооружениями, установленных в районе дома № 12 по улице Некрасова, о необходимости в десятидневный срок после опубликования данного объявления прибыть в комитет администрации города Хабаровска по управлению Центральным районом с правоустанавливающими документами на земельный участок под установленным некапитальным гаражом.

В случае если собственник гаража, являющегося некапитальным сооружением, в установленный срок не явится, комиссионно комитетом будет составлен акт о том, что владелец не выявлен, и приняты меры по признанию гаража, являющегося некапитальным сооружением, бесхозяйной вещью в судебном порядке в соответствии со статьей 226 Гражданского кодекса РФ.

По всем вопросам обращаться по адресу: ул. Фрунзе, 60, каб. 207 (дни приема: вторник, четверг с 9.00 до 13.00 и с 14.00 до 18.00), тел.: 32-63-60, 40-89-27.

А. МАНУКЯН,
ведущий специалист сектора по землепользованию комитета по управлению Центральным районом

Ответственная за выпуск Вера РАЧИНСКАЯ